ドア錠 1
丁 番 2
スライド丁番 3
開き戸金具 4
引戸錠 5
引戸金具 6
上吊式引戸金具 7
移動間仕切金具 8
折戸金具 9
室内用アルミ建具 10
取手・引手 11
スライドレール ワイヤーバスケット 12
収納・吊金具 13
その他の家具金物 14
物干金具・諸金具 15
真鍮アンティーク 16
設計施工ガイド
会社案内

レール付きバスケット

別途運賃

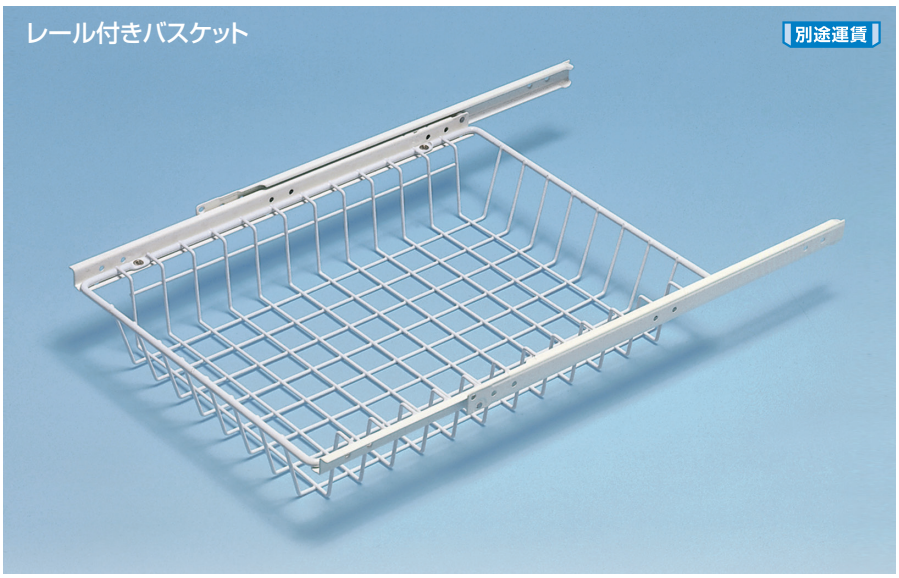

使用条件 ◇耐荷重：バスケット1ヶにつき、19.6N(2kgf)

●レール付きバスケットは雑多な物をすっきりと効率的に収納します。
●スライド式のため、収納物の出し入れが簡単で作業能率を高めます。
●スライドレールを使用しているため、引出しの作動はスムーズです。

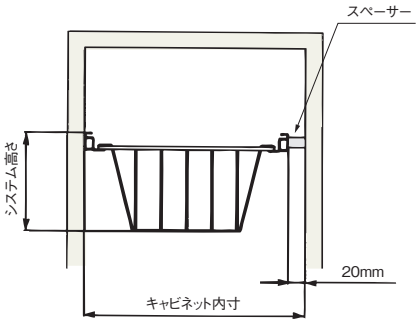

スライド丁番側

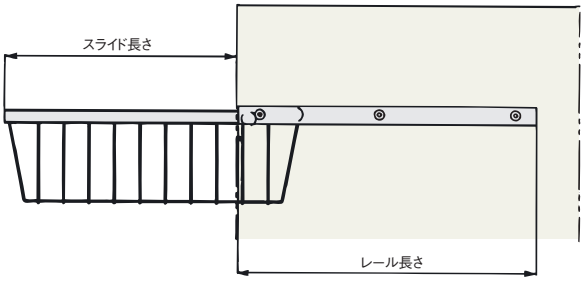

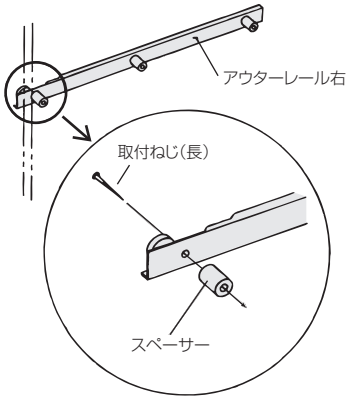

●スライド丁番側に位置するレールはスペーサーを入れ、長い方の取付ねじで固定します。
●スライド丁番を使用しない場合は、スペーサー無しで取付可能です。
この場合には対応キャビネット内寸は下表の キャビネット内寸 −20mmとなります。

■寸法表

品 番	キャビネット内寸	レール長さ	システム高さ	スライド長さ
RB-3035-L	260	350	120	275
RB-3035-H	260	350	170	275
RB-4535-L	410	350	120	275
RB-4535-H	410	350	170	275
RB-6035-L	560	350	120	275
RB-6035-H	560	350	170	275
RB-3050-L	260	500	120	400
RB-3050-H	260	500	170	400
RB-4550-L	410	500	120	400
RB-4550-H	410	500	170	400
RB-6050-L	560	500	120	400
RB-6050-H	560	500	170	400

■セット仕様表

品 番	材質、仕上	付属品	セット価格(税抜)	注文コード
RB-3035-L	[材質] 鋼 [仕上げ] 白塗装・ PEコーティング	新17S-D-D-350 アウターレール右 1本 アウターレール左 1本 スペーサー20mm 3個 +皿木ねじ 3.1×38 3本 +皿木ねじ 3.1×16 3本	¥8,700	027450
RB-3035-H			¥10,400	027451
RB-4535-L			¥9,400	027452
RB-4535-H			¥12,000	027453
RB-6035-L			¥9,200	027454
RB-6035-H			¥13,200	027456
RB-3050-L		新17S-D-D-500 アウターレール右 1本 アウターレール左 1本 スペーサー20mm 3個 +皿木ねじ 3.1×38 3本 +皿木ねじ 3.1×16 3本	¥9,900	027457
RB-3050-H			¥12,700	027461
RB-4550-L			¥12,100	027462
RB-4550-H			¥13,900	027463
RB-6050-L			¥14,500	027464
RB-6050-H			¥16,300	027505

※取寄品のため、別途運賃がかかります。納期は弊社までご確認ください。
※スライドレールは新17S-D-D-350、500を使用します。