シュガー片チリ引手

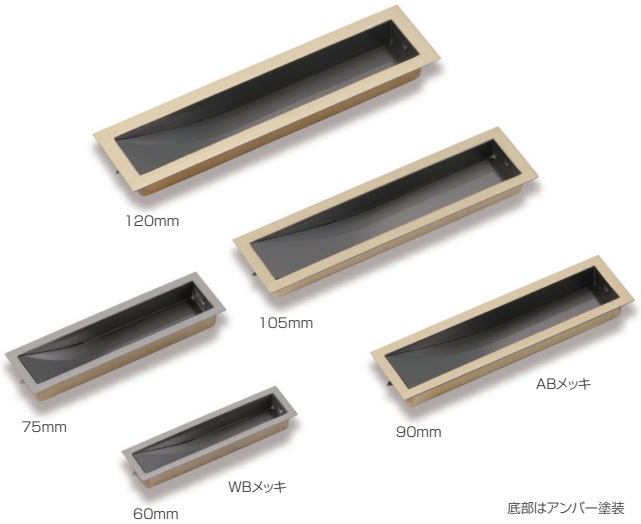

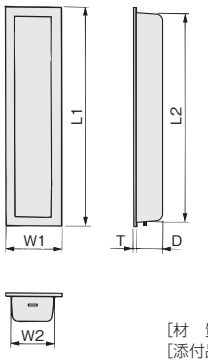

サイズ	L1	W1	L2	W2	D	T
120	120	30	112	21	11.5	0.8
105	105	28	97.5	21	9.5	0.5
90	90	25	84	19	9.5	0.5
75	75.5	21	70.5	16	9	0.5
60	60.5	16	57	12	8	0.5

[材　質] 真鍮
[添付品] 丸頭くぎ 1.2×16　1本

仕上げ＼サイズ		120	105	90	75	60
WBメッキ	価格(税抜)	¥1,650	¥1,580	¥1,550	¥1,510	¥1,490
	注文コード	073304	073303	073302	073301	073300
ABメッキ	価格(税抜)	¥1,650	¥1,580	¥1,550	—	—
	注文コード	073314	073313	073312	—	—
小箱入数		30ヶ				
梱入数		300ヶ				

KW戸引手

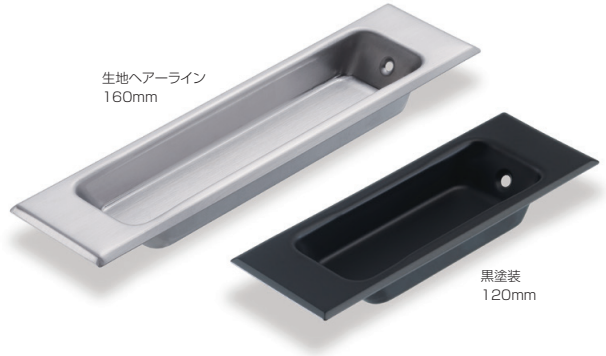

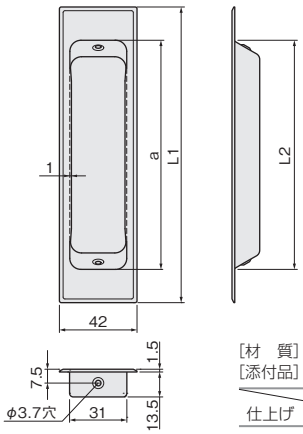

サイズ	L1	L2	a
160	160	125	124
120	120	85	84

[材　質] ステンレス鋼(SUS430J1L)
[添付品] ＋皿木ねじ 3.1×16　2本

仕上げ＼サイズ		160	120
生地ヘアーライン	価格(税抜)	¥650	¥550
	注文コード	264266	264267
黒塗装	価格(税抜)	¥1,000	¥900
	注文コード	292127	292126
小箱入数		20ヶ	
梱入数		400ヶ	

ステンレス チリ出シ引手

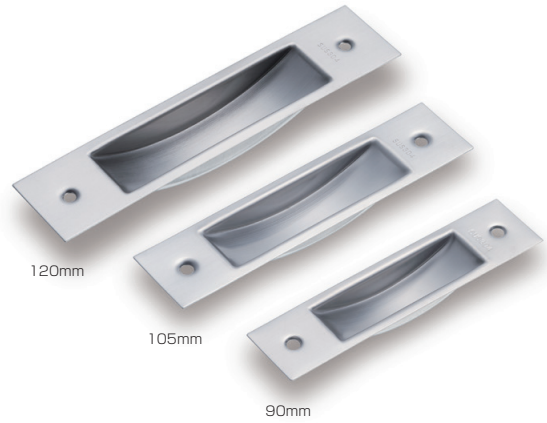

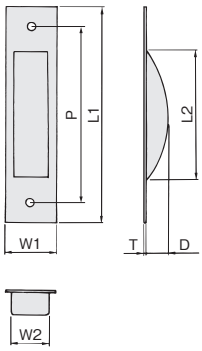

Pは取付ねじ穴間隔

サイズ	L1	L2	W1	W2	D	T	P
120	120	75	26	20	12	0.5	98
105	105	64	25	18	10	0.5	84
90	90	53	21	17	9	0.4	73

[材　質] SUS304
[添付品] ＋皿木ねじ 2.4×13　2本

仕上げ＼サイズ		120	105	90
生地ヘアーライン	価格(税抜)	¥200	¥170	¥140
	注文コード	072960	072961	072962
小箱入数		50ヶ	50ヶ	
梱入数		500ヶ	1,000ヶ	