ロング手掛け

●アルミ押出し製なので、取手のサイズを引出しの前板や扉の幅にぴったりと合わせることができます。キッチンや洗面所、その他幅広い用途でご使用ください。

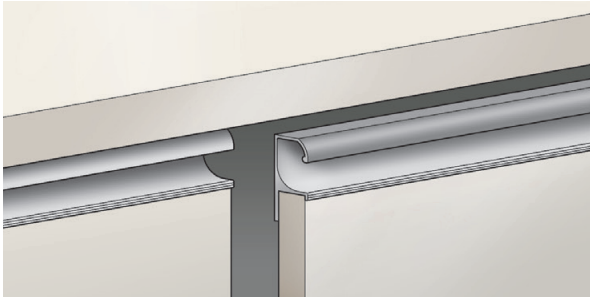

RA-02

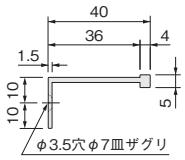

［材　質］アルミ押出し材
［仕上げ］シルバー塗装

受注生産

本製品のロットおよびカット寸法、納期については弊社までお問い合わせください。

RA-04

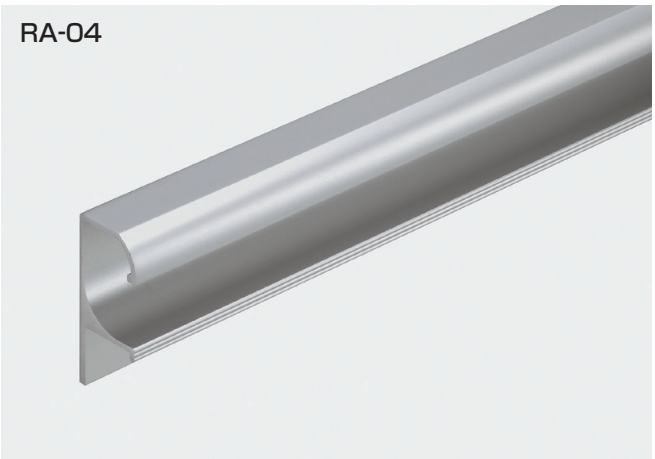

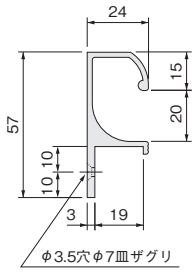

［材　質］アルミ押出し材
［仕上げ］シルバー塗装

受注生産

本製品のロットおよびカット寸法、納期については弊社までお問い合わせください。

WS-9189

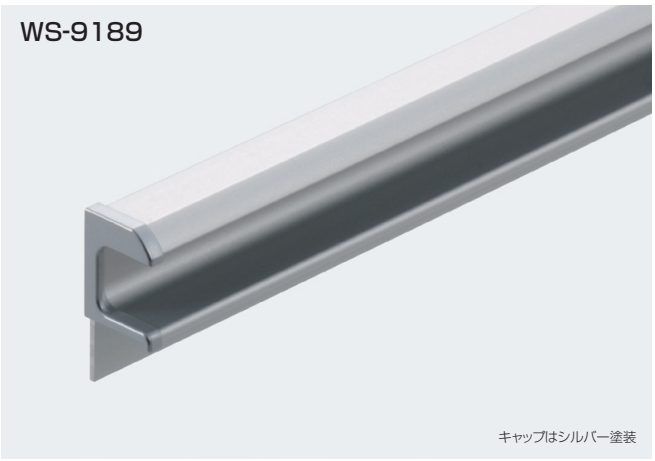

●用途に応じた長さにカットして使用できます。両端のキャップはクロームメッキとシルバー塗装をご用意しています（キャップは接着剤を併用してください）。

ご注意

本体の両端それぞれ約50mmにはアルマイト処理がされていない部分があるため、両端をカットしてご使用ください（出荷状態の本体長さは約2,800mmです）。

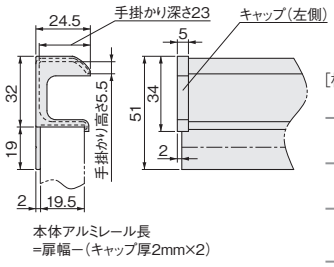

［材　質］本　　体：アルミ押出し材
キャップ：ABS

	本体 2,700mm	キャップ	
仕上げ	アルマイト マットシルバー	クロームメッキ	シルバー塗装
価格（税抜）	¥12,500	¥430	¥400
注文コード	255976	170078	170079
小箱入数	ー	50セット（左右1組）	
梱入数	12本	300セット（左右1組）	