木金大型取手 φ25

ブラウン
ゴールド塗装　小

ブラウン
シルバー塗装　中

ダークブラウン
アンバー塗装　大

使用条件　屋内用木製建具(浴室には使用できません)
◇対応戸厚:20～40mm

●屋内の出入り口ドアあるいは引戸用の木製大型取手です。
●取手金具とねじ穴を隠すカバーが一体となったデザインです。

ご注意

取手は天然木を使用しているため、木目や色合いに個体差がありますので、あらかじめご了承ください。

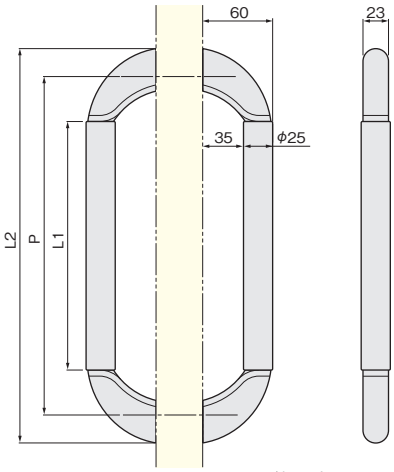

Pは取付ねじ穴間隔

サイズ	L1	L2	P
大	346	466	420
中	226	346	300
小	156	276	230

取付方法

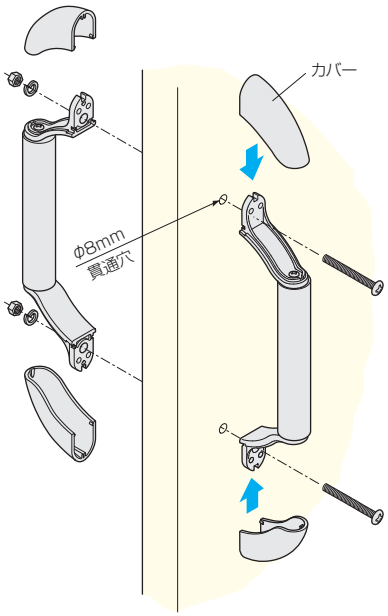

●カバーのはずし方

金具の両サイドの溝部にドライバーなどを差込み、下図の矢印方向へ押し上げてください。

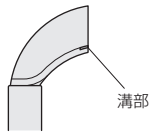

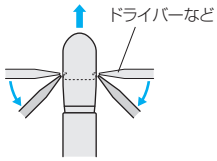

※ドライバーなどでカバーをはずす際に、金具に傷をつけないようご注意ください。

[材　質] 取　手:ブナ
脚　部:亜鉛合金
カバー:ABS
[添付品] +なべ小ねじ M6×60　2本、M6ナット　2ヶ、ワッシャー　2枚
+なべタッピンねじ 3.5×16　8本(直付け用)

仕上げ ＼ サイズ		大	中	小
取手:ブラウン 脚部:ゴールド塗装	価格(税抜) 注文コード	¥9,900 293441	¥8,500 293444	¥7,600 293445
取手:ブラウン 脚部:シルバー塗装	価格(税抜) 注文コード	¥9,900 293442	¥8,500 281848	¥7,600 293446
取手:ダークブラウン 脚部:アンバー塗装	価格(税抜) 注文コード	¥9,900 293443	¥8,500 279130	¥7,600 293447
小箱入数		1セット		
梱入数		10セット		

ここまも～る
抗ウイルスフィルムを表面に被覆したφ25用ハンドルカバーもご用意しています。詳しくは2ページをご覧ください。