竹STハンドル φ30

425mm　575mm

使用条件
屋内用木製建具(浴室には使用できません)
◇対応戸厚:8～18mm(+なべ小ねじ M8×50使用)
18～50mm(+なべ小ねじ M8×80使用)

●屋内の出入り口ドアあるいは引戸用の木製大型取手です。
●取手部分は木製のため、握ったときに金属のような冷たさがありません。

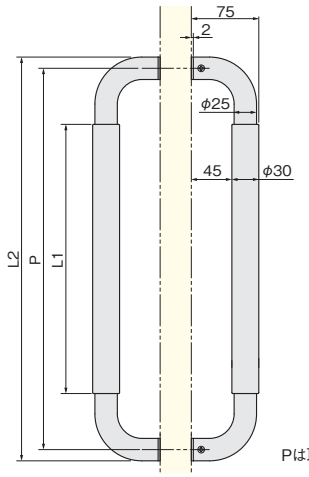

Pは取付ねじ穴間隔

取付方法

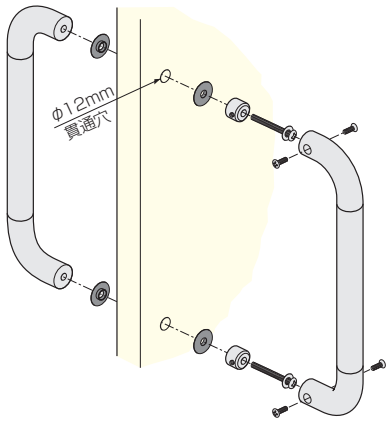

P(サイズ)	L1	L2
575	450	600
425	300	450

ご注意
取手は天然木を使用しているため、木目や色合いに個体差がありますので、あらかじめご了承ください。

[材　質] 取　手:竹 集成材
脚　部:SUS304(鏡面仕上げ)
[添付品] +なべ小ねじ M8×50　2本、+なべ小ねじ M8×80　2本
+丸皿小ねじ M4×8　4本

仕上げ＼サイズ		575	425
クリアー	価格(税抜)	¥19,600	¥17,500
	注文コード	223326	223327
小箱入数		1セット	
梱入数		10セット	

ZNウッドハンドル座金付 φ30

ナチュラル　ダークブラウン

使用条件
屋内用木製建具(浴室には使用できません)
◇対応戸厚:15～30mm(+なべ小ねじ M6×60使用)
25～40mm(+なべ小ねじ M6×70使用)

●屋内の出入り口ドアあるいは引戸用の木製大型取手です。
●取手部分は木製のため、握ったときに金属のような冷たさがありません。

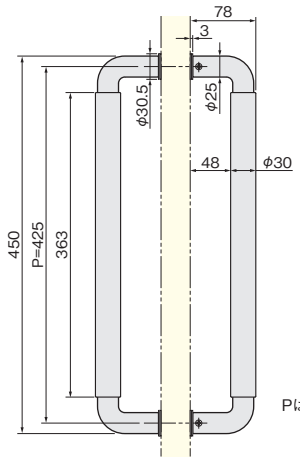

Pは取付ねじ穴間隔

取付方法

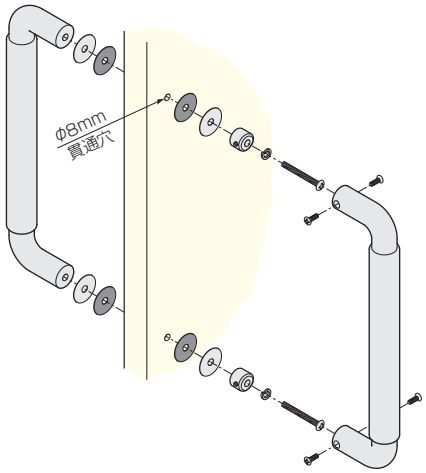

ご注意
取手は天然木を使用しているため、木目や色合いに個体差がありますので、あらかじめご了承ください。

[材　質] 取　手:ブナ
脚　部:亜鉛合金(クロームメッキ)
[添付品] +なべ小ねじ M6×60　2本、+なべ小ねじ M6×70　2本、
スプリングワッシャー　2枚、+丸皿小ねじ M5(D8)×8　4本

仕上げ＼サイズ		425
ナチュラル	価格(税抜)	¥9,000
	注文コード	216078
ダークブラウン	価格(税抜)	¥9,000
	注文コード	216079
小箱入数		1セット
梱入数		10セット