使用条件 ◇折戸1組の総質量：20kg以下　◇戸の厚さ：20mm以上　◇折戸1組の戸幅：800～900mm
※折戸1組とは2枚の戸板を丁番で接続した状態を示しています。折戸を構成する戸の枚数は2枚に限ります。3枚以上の連結はできません。

●OFD-3N SYSTEM金具は、アウトセット収納折戸専用の金具です。OFD-4N（430～431ページ）より一回りコンパクトで使いやすい軽量タイプです。フリーオープンタイプの他、吊元固定タイプとしてもご利用いただけます。

■金具の使用場所

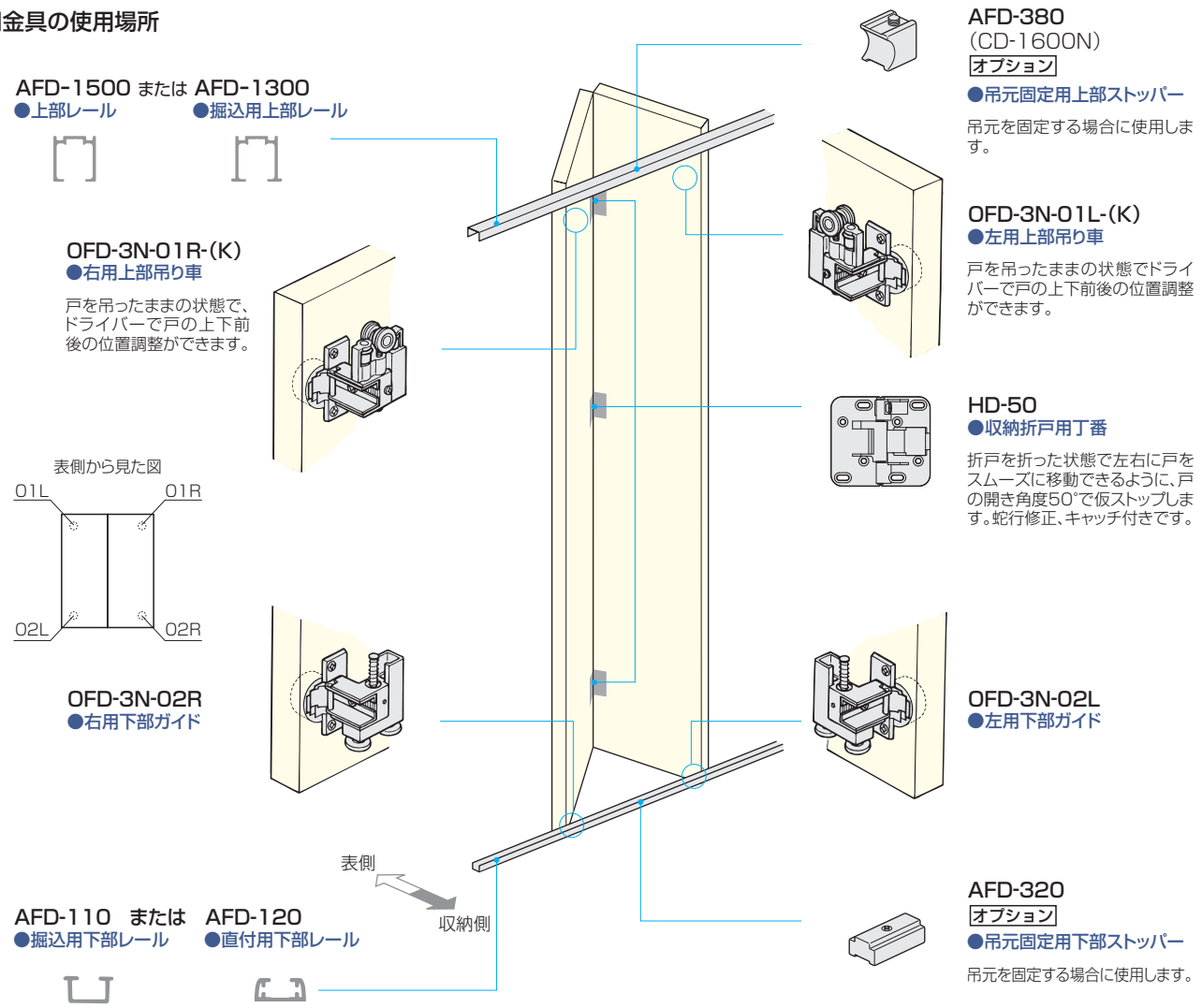

■使用金具例

使用金具の種類 ／ 折戸の形式	上部レール	下部レール	右用上部吊り車	左用上部吊り車	右用下部ガイド	左用下部ガイド	丁番	価格（税抜）
	AFD-1300 または AFD-1500	AFD-110 または AFD-120	OFD-3N-01R-(K)	OFD-3N-01L-(K)	OFD-3N-02R	OFD-3N-02L	HD-50	レールはAFD-1300またはAFD-1500とAFD-110のアンバーを丁番はGB色を使用の場合
1組	900mm※	900mm※	1ヶ	1ヶ	1ヶ	1ヶ	3ヶ	¥21,590
2組	1,820mm	1,800mm	2ヶ	2ヶ	2ヶ	2ヶ	6ヶ	¥37,480
3組	2,730mm	2,700mm	3ヶ	3ヶ	3ヶ	3ヶ	9ヶ	¥56,220
4組	3,640mm	3,600mm	4ヶ	4ヶ	4ヶ	4ヶ	12ヶ	¥74,960

※レール1,820mm、1,800mm（定尺品）をカットしてご使用いただきます。

このページの設計・施工ガイドは 855～856 ページ