ドア錠 1
丁番 2
スライド丁番 3
開き戸金具 4
引戸錠 5
引戸金具 6
上吊式引戸金具 7
移動間仕切金具 8
折戸金具 9
室内用アルミ建具 10
取手・引手 11
スライドレール ワイヤーバスケット 12
収納・吊金具 13
その他の家具金物 14
物干金具・諸金具 15
真鍮アンティーク 16
設計施工ガイド
会社案内

使用条件 ◇折戸1組の総質量:30kg以下　◇戸の厚さ:20mm～26mm　◇折戸1組の戸幅:800～900mm
※折戸1組とは2枚の戸板を丁番で接続した状態を示しています。折戸を構成する戸の枚数は2枚に限ります。3枚以上の連結はできません。

●HR SYSTEM・収納折戸よりも、薄い上吊り折戸の設計が可能です。
戸の吊り込みが、工具を使用することなく、ワンタッチで行えます。

■金具の使用場所

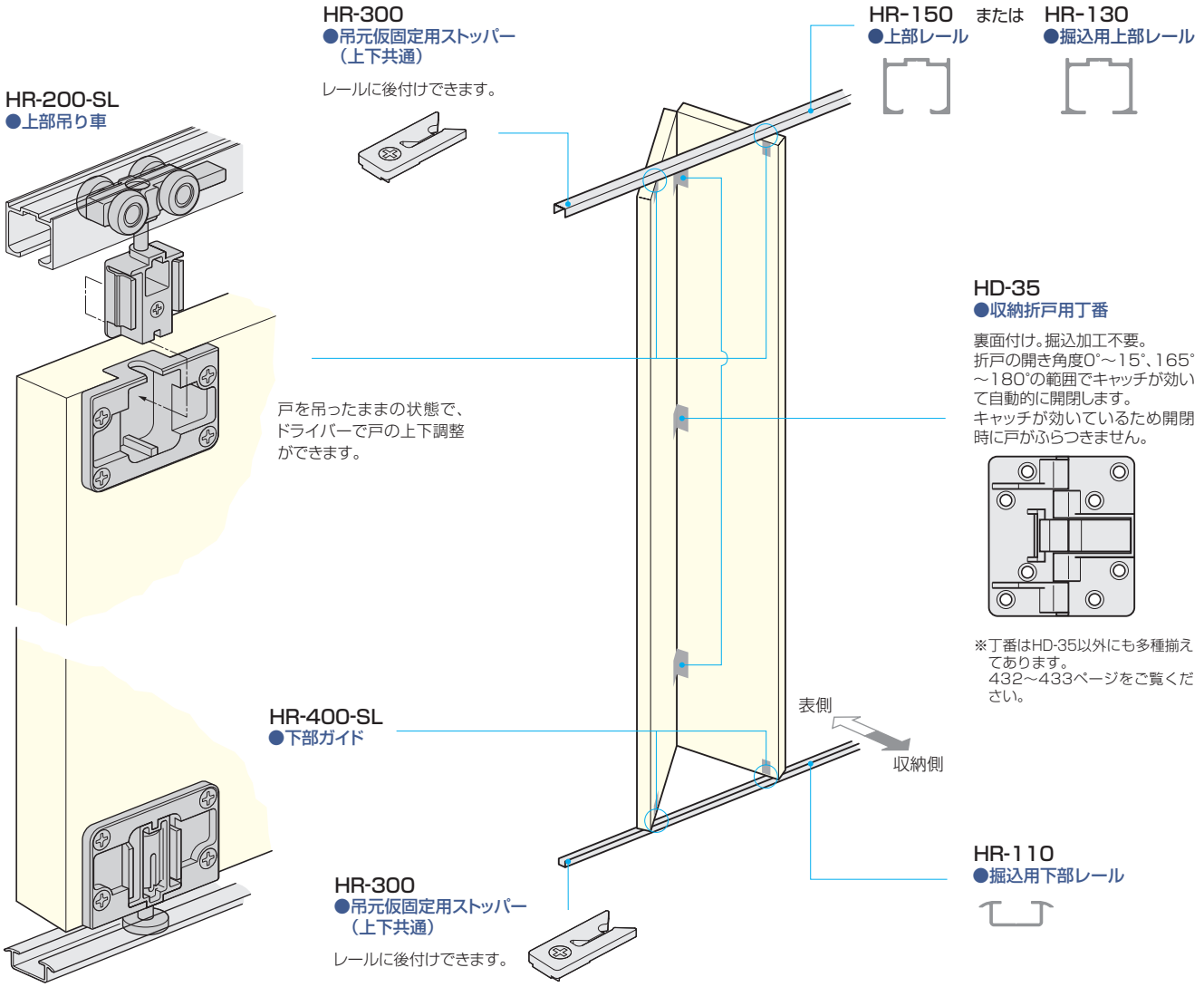

■使用金具例

使用金具の種類 ／ 折戸の形式	上部レール HR-150	下部レール HR-110	上部吊り車 HR-200-SL	下部ガイド HR-400-SL	吊元仮固定用ストッパー HR-300	丁番 HD-35	価格(税抜) レールはアンバーを丁番はGB色を使用の場合
1組	900mm※	900mm※	2ヶ	2ヶ	2ヶ	3ヶ	¥17,180
2組	1,800mm	1,800mm	4ヶ	4ヶ	4ヶ	6ヶ	¥27,760
3組	2,700mm	2,700mm	6ヶ	6ヶ	4ヶ	9ヶ	¥41,040
4組	3,600mm	3,600mm	8ヶ	8ヶ	4ヶ	12ヶ	¥54,320

※レール1,800mm(定尺品)をカットしてご使用いただきます。

このページの設計・施工ガイドは 813～814 ページ