TA-24　幅広戸当り

DIY

使用条件　一般住宅屋内用（浴室には使用できません）
床付け

●引戸に使用できる戸当りです。幅広のため、連動引戸の納まりに最適です。
●本体はゴムに覆われているため、安全面に優れています。

ご注意
アウトセット引戸でご使用の場合は、戸の上下が戸当りに当る納まりにしてください。

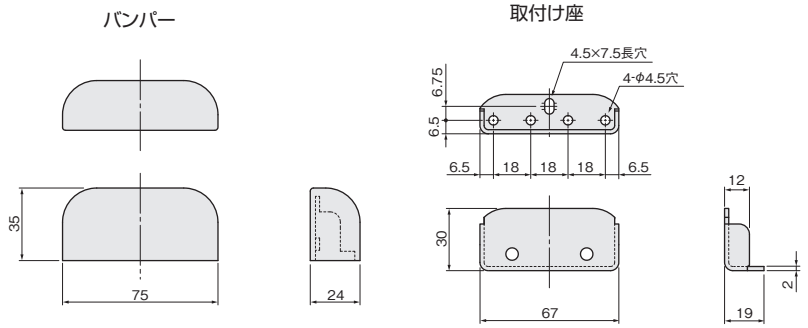

［材　質］バンパー：合成ゴム
　　取付け座：鋼
［仕上げ］黒、ライトグレー
［添付品］＋なべタッピンねじ 4×25　5本

黒	価格(税抜)	¥1,600
	注文コード	230204
ライトグレー	価格(税抜)	¥1,600
	注文コード	230206
小箱入数		10ヶ
梱入数		200ヶ

TA-21 戸当り

DIY

使用条件　一般住宅屋内用（浴室には使用できません）
床付け

●引戸に使用できる戸当りです。
●本体はゴムで覆われているので、安全面に優れ見た目にもすっきりと納まります。

ご注意
アウトセット引戸でご使用の場合は、戸の上下が戸当りに当る納まりにしてください。

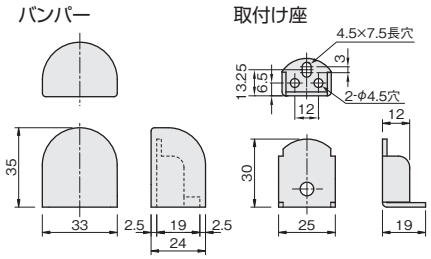

［材　質］バンパー：エラストマー
　　取付け座：鋼
［仕上げ］黒、ライトグレー
［添付品］＋なべタッピンねじ 4×25　3本

黒	価格(税抜)	¥550
	注文コード	170164
ライトグレー	価格(税抜)	¥550
	注文コード	170165
小箱入数		20ヶ
梱入数		400ヶ

TA-31

NEW　DIY

使用条件　一般住宅屋内用（浴室には使用できません）
床付け

●引戸に使用できる戸当りです。
●取付け後は、ねじの頭が全て隠れます。

ご注意
アウトセット引戸でご使用の場合は、戸の上下が戸当りに当る納まりにしてください。

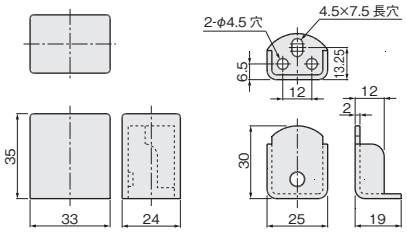

［材　質］本体：鋼、エラストマー
　　取付け座：鋼
［添付品］＋なべタッピンねじ 4×25　3本

黒	価格(税抜)	¥550
	注文コード	288783
小箱入数		20ヶ
梱入数		200ヶ