■金具仕様表

品　番	製品寸法図	材質・仕上	価格(税抜)	入数
可動ブラケット 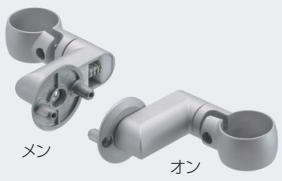 メン　オン	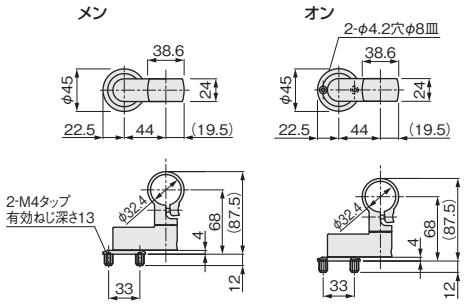	[材　質] 亜鉛合金 [仕上げ] シルバー塗装 [添付品] +皿タッピンねじ 4×27　4本 (戸厚27～29mm用) +皿タッピンねじ 4×32　4本 (戸厚30～34mm用) +皿タッピンねじ 4×37　4本 (戸厚35～40mm用)	¥13,500 注文コード 223487*	10セット (1セット オン 2個 メン 2個)
上部ゴムキャップ ベージュ　ダークブラウン	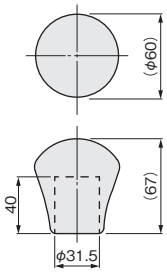	[材　質] EP [仕上げ] ベージュ ダークブラウン	ベージュ ¥1,600 注文コード 223488* ダークブラウン ¥1,600 注文コード 223489*	50ヶ
下部ゴムキャップ ベージュ　ダークブラウン	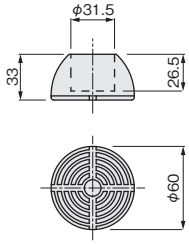	[材　質] PUR [仕上げ] ベージュ ダークブラウン	ベージュ ¥2,600 注文コード 223490* ダークブラウン ¥2,600 注文コード 223491*	50ヶ
木製ハンドル クリヤー　ダークブラウン	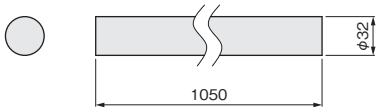	[材　質] タモ [仕上げ] クリヤー塗装 ダークブラウン塗装	クリヤー ¥4,500 注文コード 223492* ダークブラウン ¥4,500 注文コード 223493*	20本

*は在庫がなくなり次第販売を終了させて頂きます。

■セット価格表

※下記セット以外ではご使用になれません。

セット名	可動ブラケット	上部ゴムキャップ		下部ゴムキャップ		木製ハンドル		価格(税抜)
		ベージュ	ダークブラウン	ベージュ	ダークブラウン	クリヤー	ダークブラウン	
Aセット	1セット	2ヶ	—	2ヶ	—	2本	—	¥30,900 注文コード AD1073*
Bセット	1セット	—	2ヶ	—	2ヶ	2本	—	¥30,900 注文コード AD1074*
Cセット	1セット	2ヶ	—	2ヶ	—	—	2本	¥30,900 注文コード AD1075*
Dセット	1セット	—	2ヶ	—	2ヶ	—	2本	¥30,900 注文コード AD1076*

*は在庫がなくなり次第販売を終了させて頂きます。
※ADコード(セット商品コード)の商品一覧は30～33ページをご覧ください。