# 下部振止ガイド FG-300



**使用条件**

一般住宅屋内用木製引戸(浴室には使用できません)
◇対応戸厚:27mm以上
◇引戸の重なり代:40mm以上
◇引戸の総質量:30kg以下(引戸1枚)
◇引戸の幅:440～1,200mm(引戸1枚)
※最小戸幅は、使用する上部吊り車によって異なります。
◇対応引戸システム:HRシステム、AFDシステム

●床にレールを使用せずに上吊式引戸をガイドできます。
●通常、FG-300は床面に対してフラットですが、引戸がFG-300の上面を通過する際には、FG-300のガイドピン部が磁力により起立して、振れ止めとなる下部ガイドです。
●戸が振れてFG-300の上面から外れて走行してしまっても、側面から戻すだけで、正常にFG-300が機能します。
●ソフトクローズ上部吊り車との併用が可能です。

**ご注意**

下記をお読みのうえ、正しくお使いください。
●FG-300には非常に強力な磁石を使用しています。心臓ペースメーカーをご使用している方は、FG-300を近づけないようにしてください。
●磁気カードをFG-300に近づけないでください。磁気カードの記録内容を破壊するおそれがあります。
●FG-300に時計、精密電子機器などを近づけないでください。故障の原因となるおそれがあります。
●FG-300のガイドピン部が起立している状態で、戸に寄りかかったり、戸にぶつかるなどの衝撃が加わると、引戸の開閉に支障をきたす場合があります。
●戸はゆっくりと、まっすぐに操作するようにしてください。戸の操作の仕方によっては、FG-300が正常に機能しないことがあります。

## ■金具の使用場所

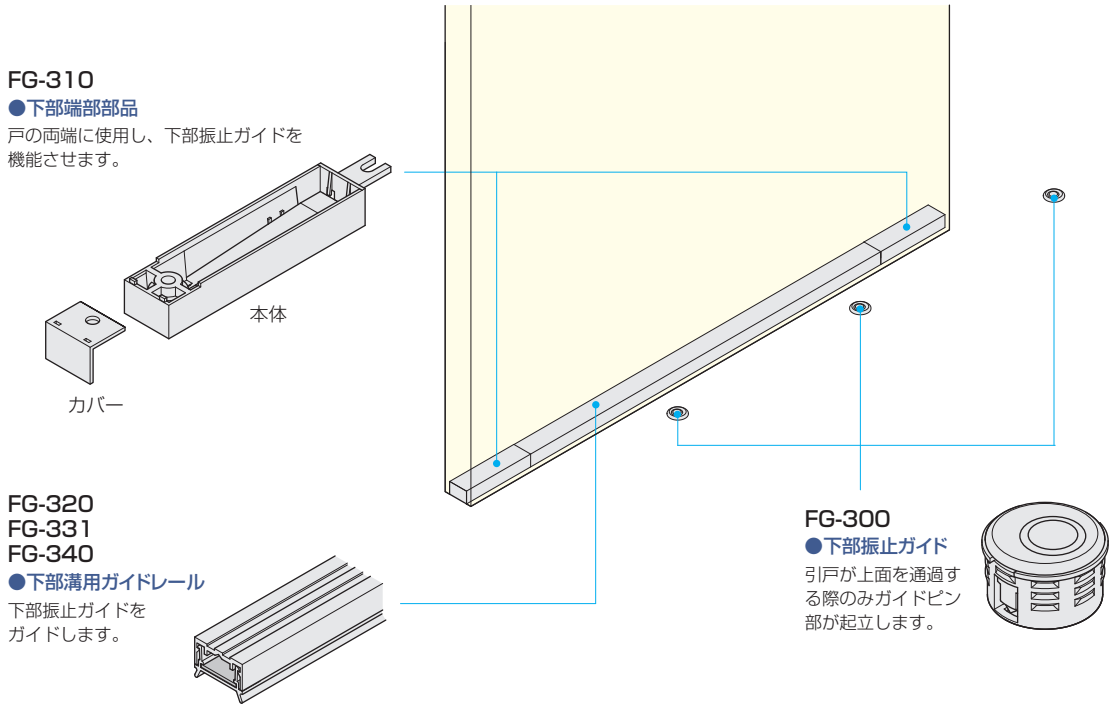


## ■使用金具例

※FG-300同士は互いの磁力の影響を受けて誤作動を起こすおそれがあるため、近接した位置に並べて使用することはできません。
施工時に位置決めがしやすい取付型紙をご用意しています。

| 使用金具の種類 / 引戸の形式 | 下部端部部品 | 下部溝用ガイドレール | | | 下部振止ガイド | 取付型紙 | 価格(税抜) |
|---|---|---|---|---|---|---|---|
| | FG-310 | FG-320 | FG-331 | FG-340 | FG-300 | | |
| 2本引き | 4セット | 2本 | 2本 | 2本 | 12ヶ | 1ヶ | ¥60,800 |
| 3本引違い | 6セット | 3本 | 3本 | 3本 | 21ヶ | 1ヶ | ¥103,800 |
| 3本引き | 6セット | 3本 | 3本 | 3本 | 21ヶ | 1ヶ | ¥103,800 |
| 1本引き | 2セット | 1本 | 1本 | 1本 | 5ヶ | 1ヶ | ¥26,200 |
| 2本引違い | 4セット | 2本 | 2本 | 2本 | 10ヶ | 1ヶ | ¥52,400 |
| 4本引分け | 8セット | 4本 | 4本 | 4本 | 18ヶ | 1ヶ | ¥96,400 |
| 4本引違い | 8セット | 4本 | 4本 | 4本 | 36ヶ | 1ヶ | ¥172,000 |



このページの設計・施工ガイドは 773～774 ページ