使用条件 一般住宅屋内用木製引戸(浴室には使用できません)
◇引戸の総質量:70kg以下(引戸1枚)　◇引戸の厚さ:28mm以上

●1枚40kgを越すような重い引戸に使用できます。
●上部吊り車には潤滑油入りのPOM製車輪を使用しています。

ご注意
下記をお読みのうえ、正しくお使いください。
●戸先、戸尻がそれぞれ縦枠に、確実に接して止まるようにしてください。
●戸が縦枠に当たる納まりで使用できます。縦枠に接する納まりで使用してください。

■金具の使用場所

SD-1000
●上部レール

SD-7000
●上部吊り車

潤滑油入りのPOM製車輪を使用のため、重い戸に耐える走行性を有しています。
戸を吊ったままの状態で、上下調整ができます。

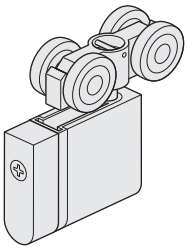

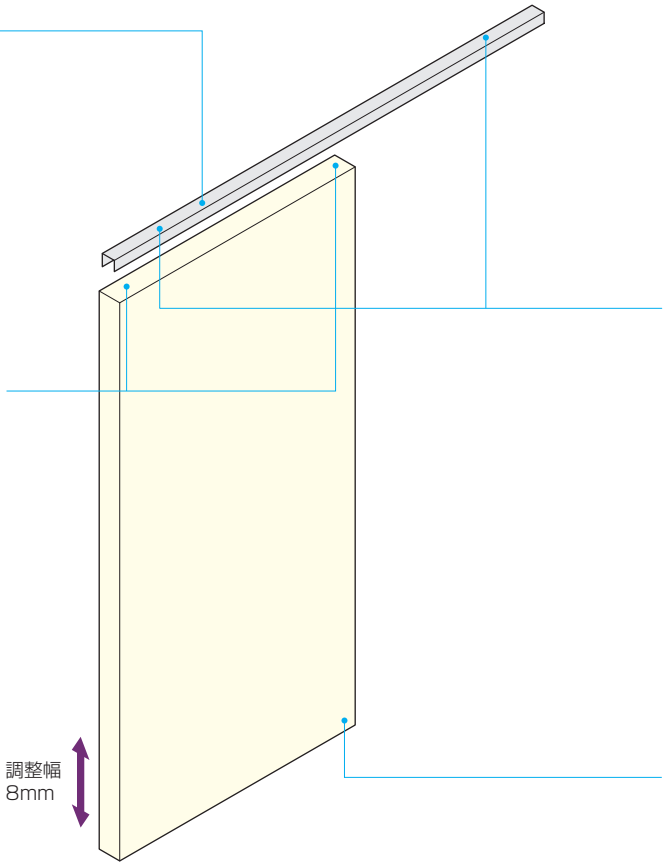

SD-3000
●仮固定ブロックキャッチ

レール内に挿入し、所定の位置に剣先ねじで固定して使用します。

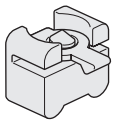

FG-190(SD-4100)
●下溝用ガイドレール

FG-080用ガイドレールです。

FG-080
(SD-4000)
●下部ガイド

戸と接する部品が回転するため、戸の開閉をスムーズにします。
FG-190(下溝用ガイドレール)と組合わせて使用します。

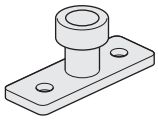

■使用金具例

使用金具の種類 / 引戸の形式	上部レール	上部吊り車		下部ガイド	ガイドレール	価格(税抜)
	SD-1000	SD-7000	SD-3000	FG-080 (SD-4000)	FG-190 (SD-4100)	SD-1000はアンバーを、上部吊り車はダークブラウンを使用の場合
1本引き	1,800mm　1本	2セット		1ヶ	1,000mm 1本	¥21,650
	2,700mm　1本	2セット		1ヶ	1,500mm 1本	¥27,850
2本引違い	1,800mm　2本	4セット		2ヶ	1,000mm 2本	¥43,300
	2,700mm　2本	4セット		2ヶ	1,500mm 2本	¥55,700

このページの設計・施工ガイドは 766 ページ