取付説明書 注文コード 278909
※建具の仕様ごとに取付説明書が異なります。本ページの仕様は、左記コードにてご注文ください。

使用条件

一般住宅屋内用木製引戸(浴室には使用できません)
◇引戸の総質量:30kg以下(引戸1枚)
◇引戸の厚さ:30mm以上
◇引戸の幅:575mm以上
◇引戸の重なり代:70mm
◇使用温度範囲:5℃~40℃
◇クローズ速度調整:調整できません

●戸の下部に2つの「マルチソフトクローズユニット」を使用することにより、開けるときも閉じるときも、枠より約120mm手前でソフトクローズが作動します。
●「マルチソフトクローズユニット」のストロークは120mmと余裕があるので、セーフティーストッパーで「引き残し0mm⇔引き残し50mm」を切替えてもソフトクローズ動作をさせることができます。
●「マルチソフトクローズユニット」は、戸を吊ったままでユニットの脱着が可能で、メンテナンス性に優れています。

ご注意

下記をお読みのうえ、正しくお使いください。
●ソフトクローズは、引戸の閉め際に戸が閉まるのをアシストするものです。戸を使用する環境・室温・操作方法などにより閉じる速度にばらつきが生じます。
●戸を勢いよく操作すると、ソフトクローズが正常に機能しません。戸は通常の引戸と同じ力で操作してください。
●ソフトクローズが作動している区間は、解除位置まで戸を開けないと元に戻ってしまいます。また、戸の開け始めは通常の引戸と比べて操作が重く感じられます。
●必ず使用条件をお守りください。使用条件外で使用すると、異常な動作・故障や事故発生の原因になります。
●施工時は、説明書をお読みいただき、正しい取付けを行ってください。また、取付け後は必ず動作確認をしてください。
●レール加工時の削りカスやホコリなどが、本体内部やレール走行面、吊り車走行部に付着すると、吊り車から異音が発生したり、戸が閉まりきらなくなるおそれがあります。レールクリーナー(345ページ)などでこまめにレール内の掃除をしてください。

■金具の使用場所

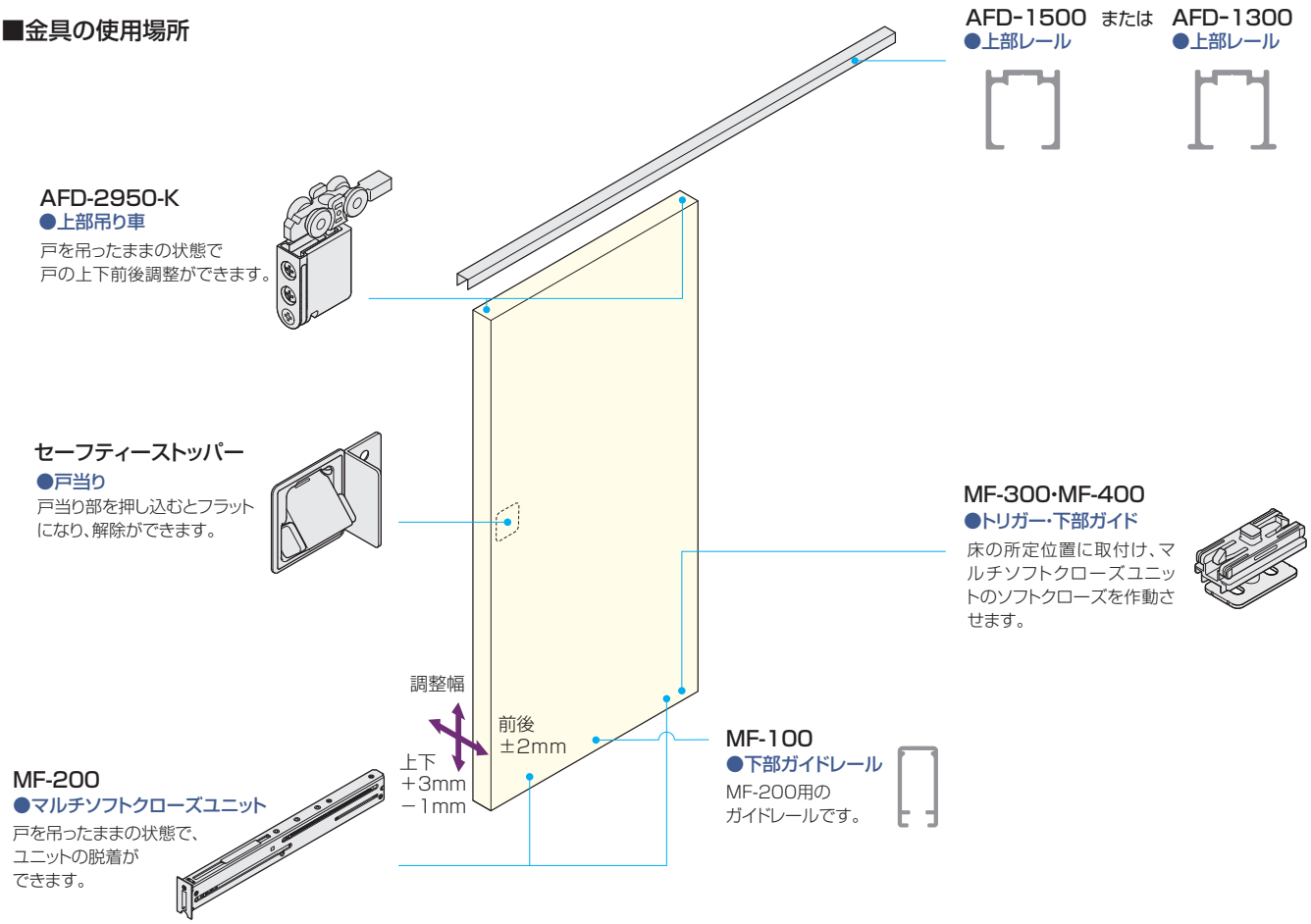

■使用金具例

ご注意 金具の使用例以外の組合せで設計された場合は、施工不可能または動作不良の原因となります。

使用金具の種類 / 引戸の形式	上部レール	上部吊り車	マルチソフトクローズユニット	トリガー・下部ガイド	下部ガイドレール	戸当り	取付説明書	価格(税抜)
	AFD-1500	AFD-2950-K	MF-200	MF-300 MF-400	MF-100	セーフティーストッパー(WB)		AFD-1500はアンバーを、上部吊り車・マルチソフトクローズユニットは茶を使用の場合
1本引き	1,820mm 1本	2ヶ	2セット	1セット	1,300mm 1本	1ヶ	1ヶ	¥30,980
2本引違い	1,820mm 2本	4ヶ	4セット	2セット	1,300mm 2本	2ヶ		¥61,960

このページの設計・施工ガイドは 724~726 ページ