●マルチソフトクローズユニット
枠より約120mm手前から、自動で戸を引き込みます。戸を吊ったままでユニットの着脱が可能で、メンテナンス性に優れています。

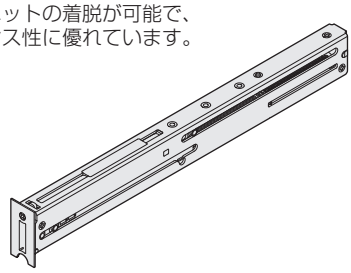

●摩擦ブレーキ
レール内にブレーキ作動板を設置する事で、戸の閉じ際に摩擦ブレーキが作動します。戸の跳ね返りを防止できます。キャッチの併用が可能なシステムもあります。

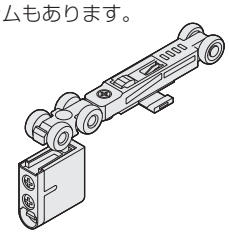

●ソフトクローズ上部吊り車
枠より約50～90mm手前から、自動で戸を引き込みます。戸の跳ね返りを防止できます。キャッチは併用できません。

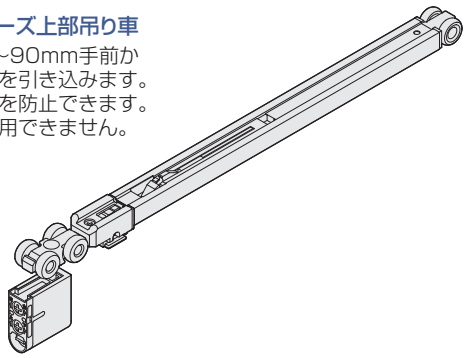

引戸の質量（kg/1 枚）	吊り車取付け位置	付加機能					最小戸幅（mm）		引戸の厚さ（mm）
		自動ドア	クローザー	マルチソフトクローズユニット	ソフトクローズ	ブレーキ	片側ソフトクローズ	両側ソフトクローズ	
15～30kg	木口	○	–	–	–	–	–	–	24mm 以上
40kg 以下	木口	–	○	–	○	–	–	–	33～40mm
40kg 以下	木口	–	–	○	–	–	–	575	30mm 以上
40kg 以下	木口	–	–	○	○	–	–	470	30mm 以上
40kg 以下	木口	–	–	○	○	–	–	470	30mm 以上
30kg 以下	木口	–	–	○	○	–	–	600～900	36mmのみ
40kg 以下	木口	–	–	–	○	–	–	590または500	24mm 以上
40kg 以下	木口	–	–	–	○	–	–	595	24mm 以上
40kg 以下	木口	–	–	–	○	–	–	530	24mm 以上
40kg 以下	木口	–	–	–	○	–	470	790	24mm 以上
40kg 以下	木口	–	–	–	○	–	–	790	24mm 以上
40kg 以下	木口	–	–	–	○	–	515	880	24mm 以上
30kg 以下	木口	–	–	–	○	○	630	–	24mm 以上
30kg 以下	木口	–	–	–	–	○	–	–	24mm 以上
40kg 以下	木口	–	–	–	–	–	–	–	24mm 以上
30kg 以下	直付け	–	–	–	○	–	475	815	22mm 以上
30kg 以下	直付け	–	–	–	–	–	–	–	22mm 以上
30kg 以下	木口	–	–	–	○	–	495	790	24mm 以上
40kg 以下	木口	–	–	–	○	–	–	790	24～40mm