ドア錠 1
丁番 2
スライド丁番 3
開き戸金具 4
引戸錠 5
引戸金具 6
上吊式引戸金具 7
移動間仕切金具 8
折戸金具 9
室内用アルミ建具 10
取手・引手 11
スライドレール ワイヤーバスケット 12
収納・吊金具 13
その他の家具金物 14
物干金具・諸金具 15
真鍮アンティーク 16
設計施工ガイド
会社案内

KT用コネクト

別途運賃

NEW

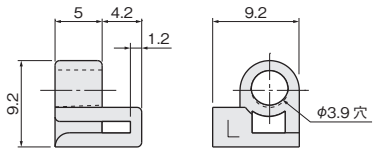

図は左用。右用は左右対称。

●戸車がある箇所に使用します。KT用H付アルミレールは戸車の手前でカットする必要があるため、パッキングの抜け落ちを防ぐ部材です。
●右用・左用で1セットです。

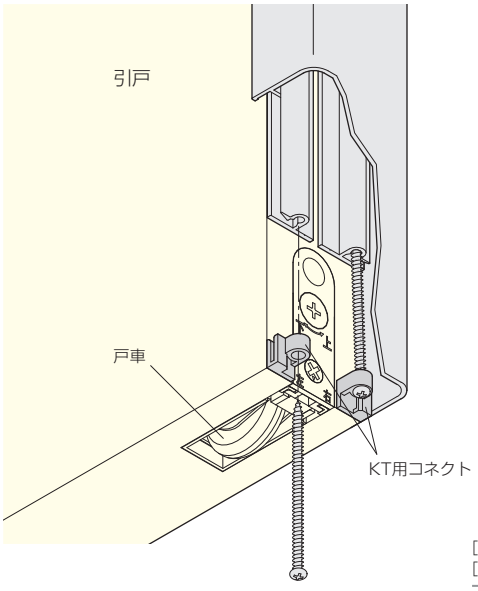

[材　質] PP(乳白色)
[添付品] +なべタッピンねじ 3×60　2本

価格(税抜)	¥3,200(左右1セット)
注文コード	264411

※取寄品のため、別途運賃がかかります。
納期は弊社までご確認ください。

KT型抜き用治具

別途運賃

NEW

●戸車の上下・左右調整用の穴をあけるための抜き穴加工用治具です(抜き穴サイズ8×15)。
●治具の上に当て木をして木槌などで叩くと、きれいに穴を開けることができます。

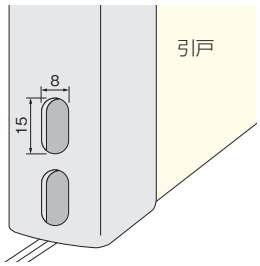

[材　質] ステンレス鋼

価格(税抜)	¥10,000
注文コード	264412

※取寄品のため、別途運賃がかかります。
納期は弊社までご確認ください。

KT切断用型材(2ヶセット)

別途運賃

NEW

●KTパッキングSをカットする際の型材です。
●カットしたい箇所の両側に型材を嵌め込み、型材同士の間をカットします。

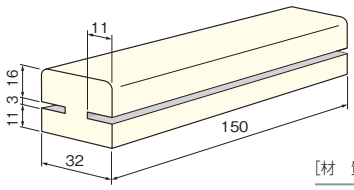

[材　質] 木製

価格(税抜)	¥6,900(2ヶセット)
注文コード	264413

※取寄品のため、別途運賃がかかります。
納期は弊社までご確認ください。

■KT用H付アルミレール 取付け用ねじ穴間隔 および 穴数

ねじ穴径：φ3.3穴

ねじ穴数：
1,500mm=6

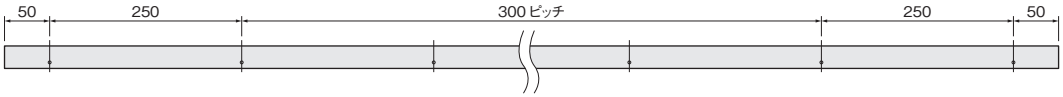

2,500mm=9

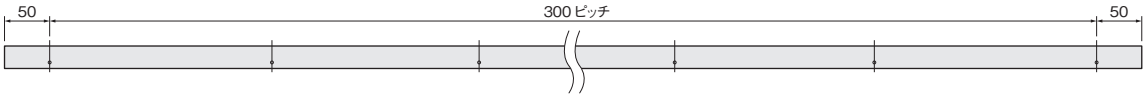

このページの設計・施工ガイドは 679～680ページ