引き残し用可動戸当り

DIY 快適 指はさみ防止

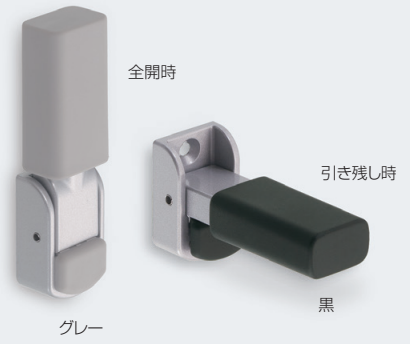

■金具の納まり参考図

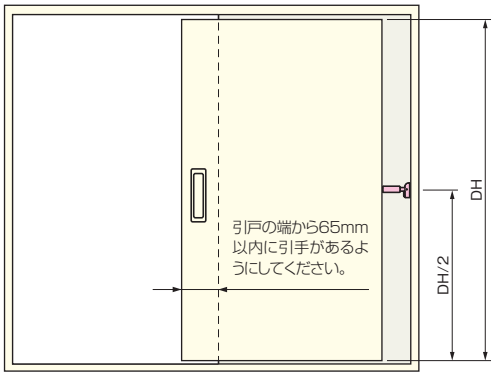

使用条件 一般住宅屋内用木製引戸（浴室には使用できません）

●戸当り部を起こすことで、引き残しを解除することができます。
●戸当り部は、バネが内蔵されており引っ張らないと動かない構造のため、使用中に動いてしまうことがありません。
●座金にはクッションが付いているので、戸当り部を起こした状態で引戸を開けた際に、戸の木口を傷付けません。

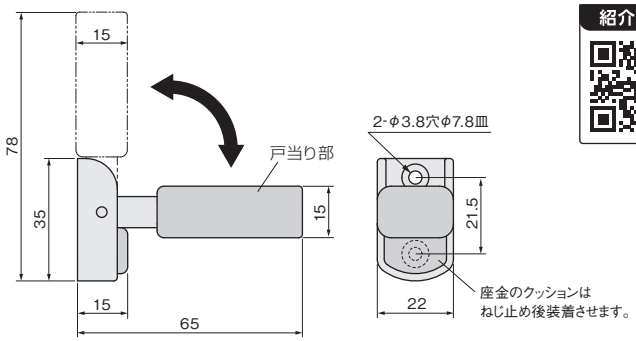

紹介動画

［材　質］本体：亜鉛合金
　　戸当り部：エラストマー
［仕上げ］本体：シルバー塗装、戸当り部：黒、グレー
［添付品］＋皿タッピンねじ 3.5×25　2本

黒	価格(税抜)	¥1,800
	注文コード	223425
グレー	価格(税抜)	¥1,800
	注文コード	223328
小箱入数		12ヶ
梱入数		120ヶ

引き残し用着脱戸当り

DIY 快適 指はさみ防止

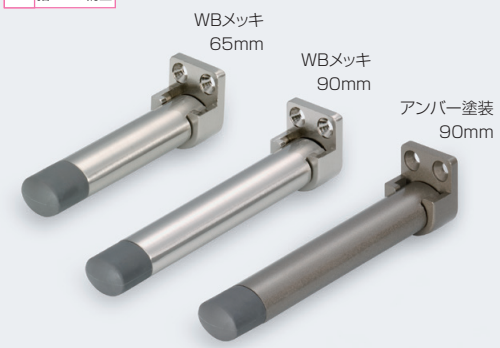

使用条件 一般住宅屋内用木製引戸（浴室には使用できません）

●引戸に引き残しを作るための戸当りです。
●戸当り部は着脱できるので、一時的に引き残しをなくす事もできます。
●1本引きの引戸にお使いください。

座

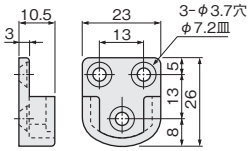

戸当り部装着時

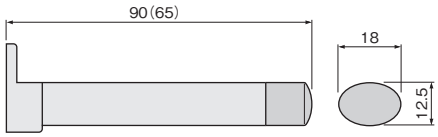

（　）寸法は、サイズ65の場合

［材　質］座：亜鉛合金
　　戸当り部：亜鉛合金、エラストマー（ダークグレー）
［添付品］＋皿タッピンねじ 3×20　3本

仕上げ＼サイズ		90	65
WBメッキ	価格(税抜)	¥2,310	¥2,200
	注文コード	252035	252034
アンバー塗装	価格(税抜)	¥1,380	―
	注文コード	252036	―
小箱入数		10ヶ	
梱入数		100ヶ	