DS調整戸車

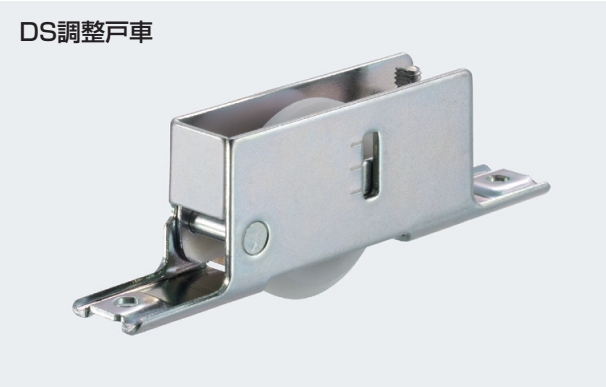

使用条件
一般住宅屋内用木製引戸(浴室には使用できません)
◇引戸の総質量:DS調整戸車-B 30V:40kg以下(引戸1枚、戸車2ヶ使用)
DS調整戸車-O 30V:20kg以下(引戸1枚、戸車2ヶ使用)
◇対応レール:161～163ページ掲載のV型戸車用レール

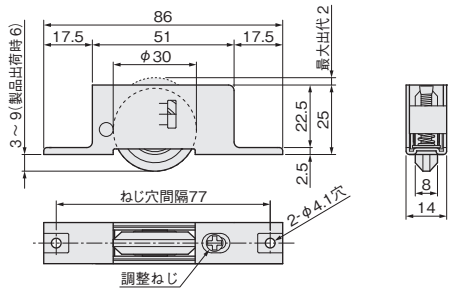

[材　質] 車輪:POM(白)　ケース:鋼(ユニクロ)
[添付品] +皿タッピンねじ 3×20　2本

品　番	DS調整戸車-B 30V	DS調整戸車-O 30V
車輪形状	ベアリング入りφ30mmV型	ベアリング無しφ30mmV型
価格(税抜)	¥850	¥650
注文コード	230463	230464
小箱入数	12ヶ	12ヶ
梱 入 数	240ヶ	240ヶ

戸と下レールのすきま寸法

(単位:mm)

使用レール	レールサイズ	すきま寸法
CVレール	9×9	1.5～6.6
	12×12	1.5～6.1
AVEDレール	12×12	1.5～4.7
AVYDレール	9×6・9×9	1.5～6.7
ツバ無しVレール	9×6	
ウイングレール35S／35SC		1.5～7.5

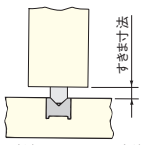

※すきま寸法は、1.5mm未満にはしないでください。
※AVED・AVYD・ウイングレールは、ツバ上面からの寸法。

ランサー調整戸車　3型

使用条件
一般住宅屋内用木製引戸(浴室には使用できません)
◇引戸の総質量:40kg以下(引戸1枚、戸車2ヶ使用)
◇対応レール:161～163ページ掲載のV型戸車用レール

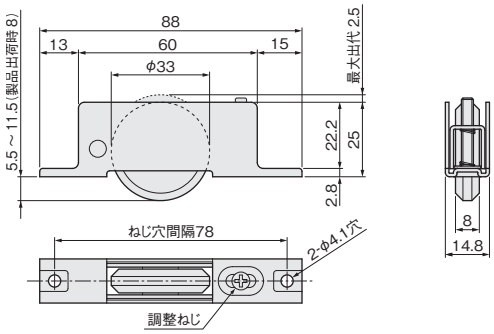

[材　質] 車輪:POM(白)　ケース:鋼(ユニクロ)
ねじは添付されていません

サイズ	33V
車輪形状	ベアリング入りφ33mmV型
価格(税抜)	¥670
注文コード	248021
小箱入数	10ヶ
梱 入 数	100ヶ

戸と下レールのすきま寸法

(単位:mm)

使用レール	レールサイズ	すきま寸法
CVレール	9×9	3.4～9.4
	12×12	2.8～8.8
AVEDレール	12×12	1.5～7.5
AVYDレール	9×6・9×9	3.4～9.4
ツバ無しVレール	9×6	
ウイングレール35S／35SC		4.2～10.2

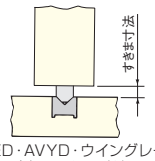

※AVED・AVYD・ウイングレールは、ツバ上面からの寸法。

VS-33ADJ

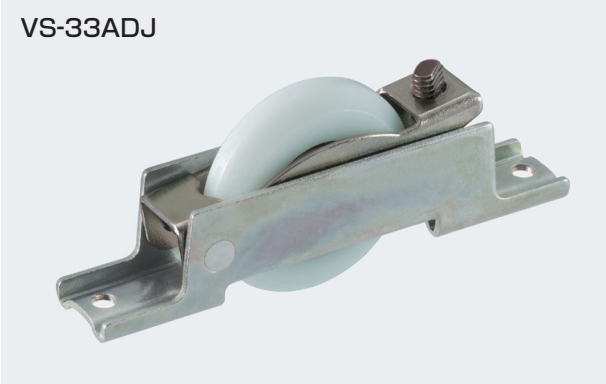

使用条件
一般住宅屋内用木製引戸(浴室には使用できません)
◇引戸の総質量:30kg以下(引戸1枚、戸車2ヶ使用)
◇対応レール:161～163ページ掲載のV型戸車用レール

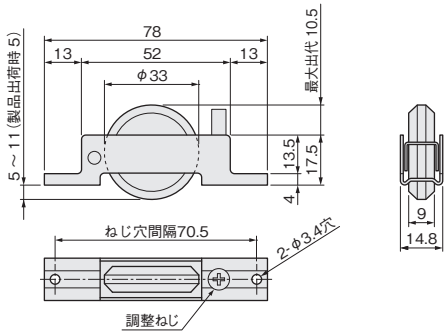

[材　質] 車輪:POM(白)　ケース:鋼(クロメート)
ねじは添付されていません

サイズ	33V
車輪形状	ベアリング入りφ33mmV型
価格(税抜)	¥780
注文コード	223422
小箱入数	20ヶ
梱 入 数	200ヶ

戸と下レールのすきま寸法

(単位:mm)

使用レール	レールサイズ	すきま寸法
CVレール	9×9	3.0～9.0
	12×12	2.5～8.5
AVEDレール	12×12	1.5～7.0
AVYDレール	9×6・9×9	3.0～9.0
ツバ無しVレール	9×6	
ウイングレール35S／35SC		3.7～9.7

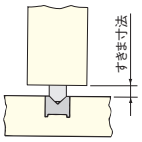

※すきま寸法は、1.5mm未満にはしないでください。
※AVED・AVYD・ウイングレールは、ツバ上面からの寸法。