KJ51 ケース鎌錠 引手付きタイプ 快適 快適操作

使用条件 一般住宅屋内用木製引戸(玄関や屋外、浴室では使用しないでください)
◇対応戸厚:30mm～38mm

●プッシュロック式の引手付き鎌錠です。
●引手部の深さが13mmあり、開閉操作が楽にできます。
●表示・間仕切・シリンダーの3タイプをご用意しました。
●同色仕上げの引手のみもご用意しています。

[同梱] KJ専用ストライク(2方向調整)
[材質] ケース:ステンレス鋼、鋼、亜鉛合金
ストライク:ステンレス鋼、鋼

■仕様変更(22/09/01)

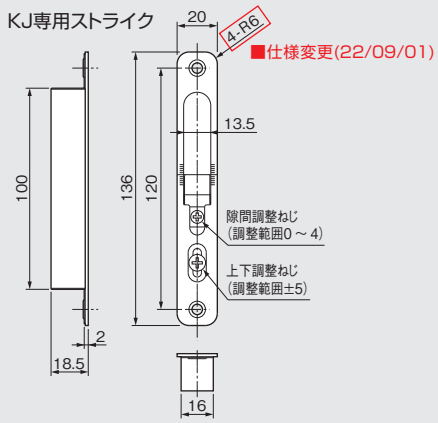

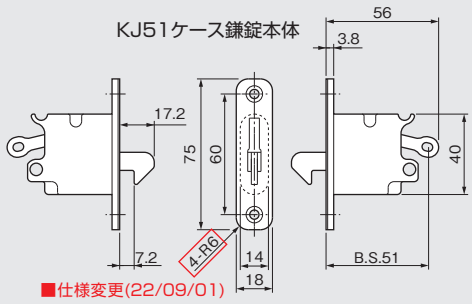

F2 間仕切錠／F3 表示錠

室外側

室内側

F2:間仕切錠
F3:表示付き非常解錠

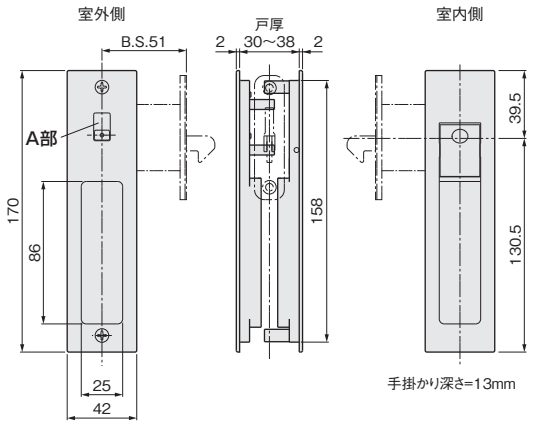

A部詳細

間仕切錠	表示錠
表示シールなし	表示シールあり

[材　質] 亜鉛合金

KJ51-F2

仕上げ	価格(税抜) 注文コード	小箱入数	梱入数
WBメッキ	¥15,600 AD1079	1セット	20セット
金色塗装	¥15,600 AD1080		

KJ51-F3

仕上げ	価格(税抜) 注文コード	小箱入数	梱入数
WBメッキ	¥15,600 AD1077	1セット	20セット
金色塗装	¥15,600 AD1078		

※ADコード(セット商品コード)の商品一覧は30～33ページをご覧ください。

このページの設計・施工ガイドは 661 ページ