L2 間仕切錠 快適 快適操作

非常解錠

レバー

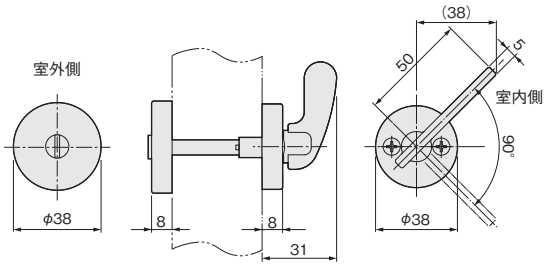

[材　質] エスカッション、レバー：亜鉛合金

品　番	KV51-L2
価格(税抜) 注文コード	¥10,600 190931
小箱入数	1セット
梱 入 数	20セット

L3 表示錠 快適 快適操作

表示付き非常解錠

レバー

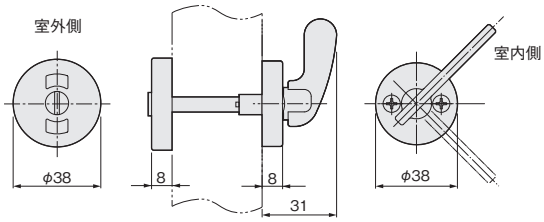

[材　質] エスカッション、レバー：亜鉛合金

品　番	KV51-L3
価格(税抜) 注文コード	¥10,600 190932
小箱入数	1セット
梱 入 数	20セット

CT シリンダー／サムターン

シリンダー

サムターン

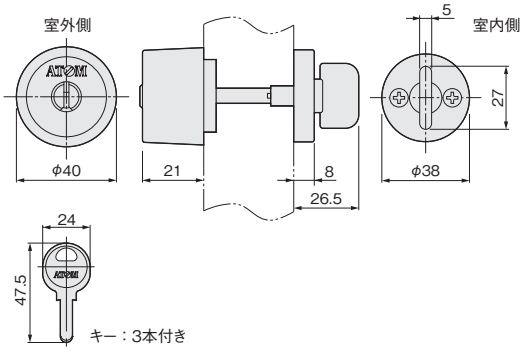

[材　質] エスカッション、サムターン：亜鉛合金
シリンダー：亜鉛合金
キー：真鍮

品　番	KV51-CT
価格(税抜) 注文コード	¥17,500 070047
小箱入数	1セット
梱 入 数	20セット

※鍵違いは30,000通りです。
※1マスターキーの対応数は250通りです。
※同一キーは受注生産です。納期は3週間程度となります。

CL シリンダー／レバー 快適 快適操作

シリンダー

レバー

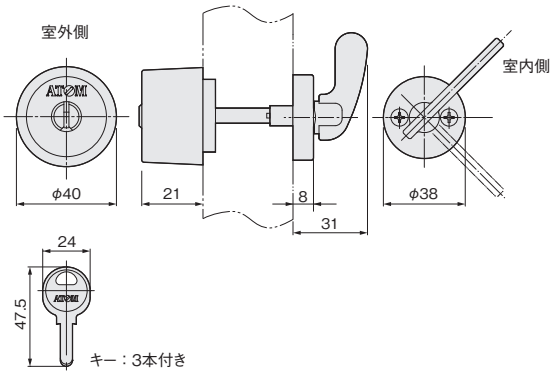

[材　質] エスカッション、レバー：亜鉛合金
シリンダー：亜鉛合金
キー：真鍮

品　番	KV51-CL
価格(税抜) 注文コード	¥19,000 190930
小箱入数	1セット
梱 入 数	20セット

※鍵違いは30,000通りです。
※1マスターキーの対応数は250通りです。
※同一キーは受注生産です。納期は3週間程度となります。

このページの設計・施工ガイドは 660 ページ