カラーバリエーション

2方向調整ストライク 2AS

※写真はTKS51/TKS38使用時。KLD51/KLD30の場合は上下を逆にして使用します。

●TKS51/38、KLD51/30用の2方向(上下・前後)に調整可能なストライクです。
●上下に±5mm、前後に5mm、調整できます。
●鎌かかり部の穴幅が12mmあるため、引戸の前後調整に対応できます。

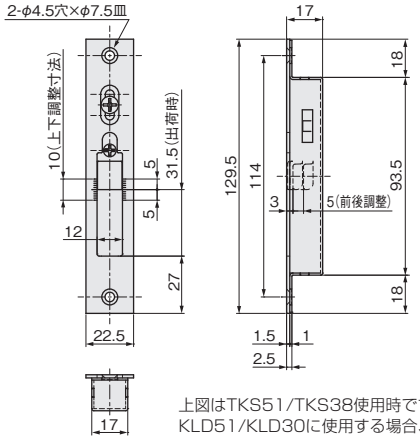

上図はTKS51/TKS38使用時です。
KLD51/KLD30に使用する場合、上下位置が逆になります。

[材　質] SUS430
[仕上げ] ヘアーライン

価格(税抜)	¥1,450
注文コード	218604
小箱入数	20ヶ
梱 入 数	100ヶ

■掘込加工参考図

※本図の位置で上下に±5mm調整可能です。

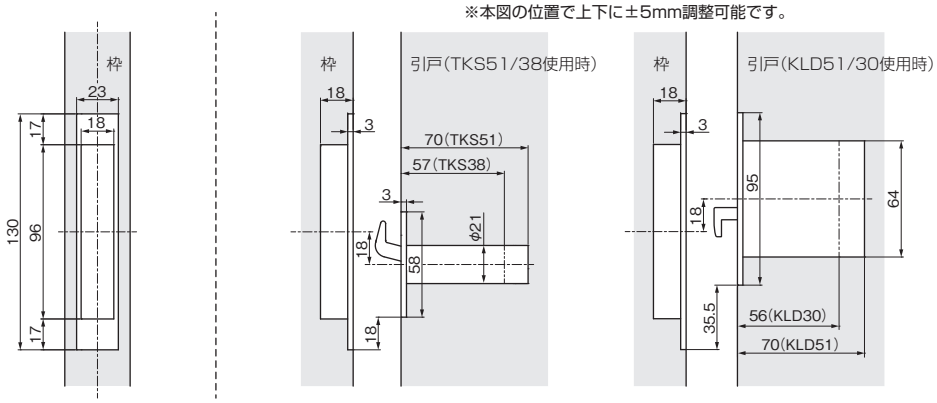

TKS51/TKS38使用時には調整ねじが上に、KLD使用時には調整ねじが下にくるように取付けてください。