FBストライク

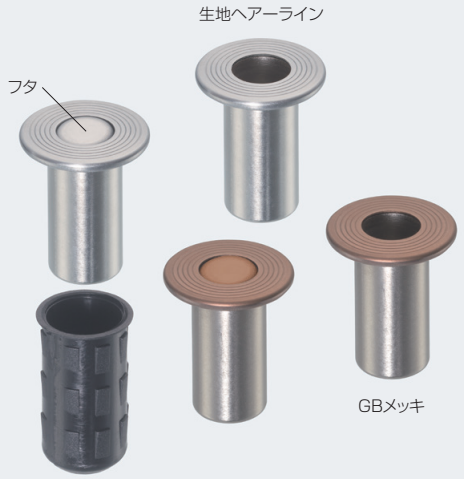

使用条件 一般住宅屋内用(浴室には使用できません)

●床部に使用する、フランス落し用の坪受です。
●ばね内蔵のフタ付きと、フタなしの2種類があります。
●二重筒になっているので、本体のみ取外し、中にたまったゴミを簡単に取り除けます。

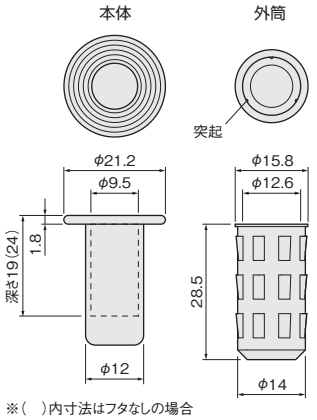

※( )内寸法はフタなしの場合

掘込加工参考図

[材　質] 本体：SUS304、真鍮
外筒：PA66(黒)

仕上げ ＼ 種　類		フタ付き	フタなし
生地ヘアーライン	価格(税抜)	¥950	¥790
	注文コード	252591	252592
GBメッキ	価格(税抜)	¥1,380	¥1,150
	注文コード	252593	252594
小 箱 入 数		30ヶ	
梱　入　数		300ヶ	

偏心坪受け

使用条件 一般住宅屋内用(浴室には使用できません)
◇適用可能なフランス落し：MTSフランス落し
◇床と戸のすきま：10mm

●床部に使用する、フランス落し用の坪受です。
●坪受けの穴位置をコインなどで調整できますので、可動間仕切りに最適です。
●二重筒になっています。指定の位置で内筒を外筒から工具などを使用して外せますので、メンテナンスが容易に行えます。

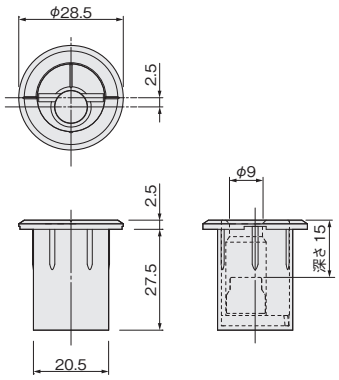

掘込加工参考図

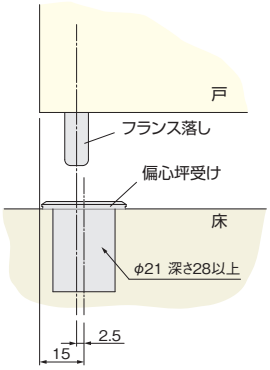

ご注意
偏心坪受けの外筒は、抜け止め防止リブ付きですが、掘込加工穴との嵌合具合・木部の材質によってはゆるみが生じる場合があります。そのような場合は、接着剤を併用するなどしてください。

[材　質] PP

アイボリー	価格(税抜)	¥500
	注文コード	220482
ライトオーク	価格(税抜)	¥500
	注文コード	220483
小 箱 入 数		20ヶ
梱　入　数		200ヶ

調整方法・範囲

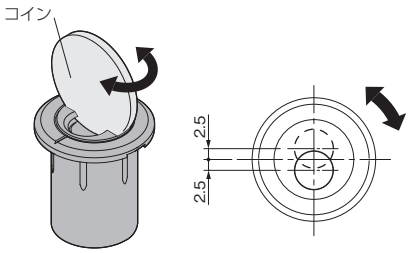

分離方法

① 内筒の回転用溝が外筒の中心線と一致する箇所まで回転させると、内筒が外筒から少し立ちあがります。

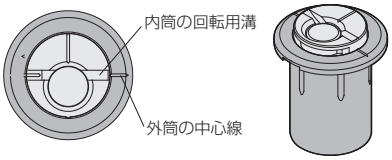
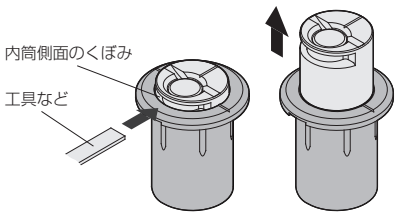
② 内筒側面のくぼみに工具などを差込み、内筒を外筒から引き出します。