網戸専用ペット出入り口

使用条件 樹脂製網戸用

●網戸の網部分に取付けられるペット用ドアです。
●網戸を閉めたままでも、ペットが自由に出入りできるようになります。
●フラップはマグネットで元の位置に静止します。
●ドライバーとカッターで簡単に取付けられます。

中サイズ

DIY 別途運賃

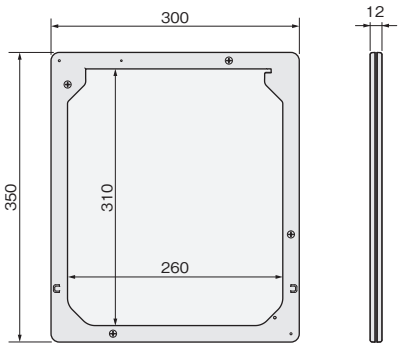

[材　質] ABS
[仕上げ] フレーム：黒
フラップ：スモークグレー
[添付品] ＋タッピンねじ 3×10　8本

価格(税抜)	¥8,500
注文コード	145309
梱 入 数	40ヶ

※取寄品のため、別途運賃がかかります。
納期は弊社までご確認ください。

小サイズ

DIY 別途運賃

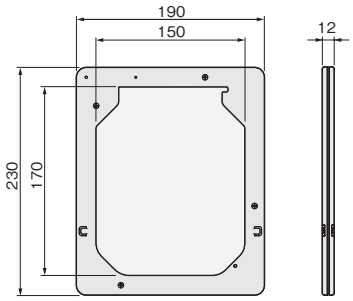

[材　質] フレーム：AES
フラップ：PMMA
[仕上げ] フレーム：黒
フラップ：スモックグレー
[添付品] ＋なべタッピンねじ 3×10　8本

価格(税抜)	¥5,000
注文コード	190854
梱 入 数	60ヶ

※取寄品のため、別途運賃がかかります。
納期は弊社までご確認ください。

施工ガイド

取付方法
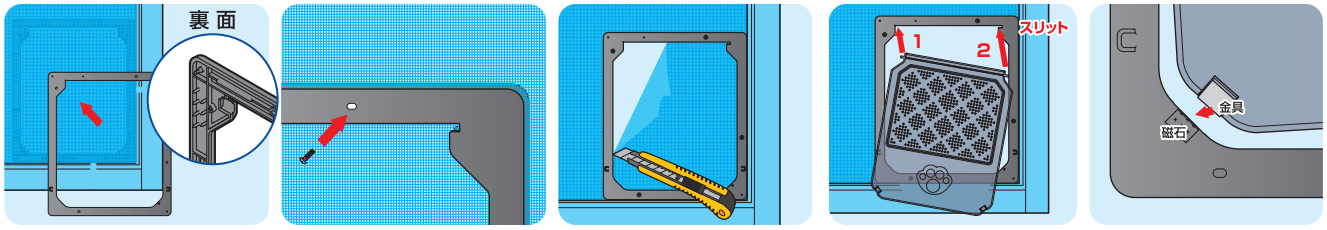
①フレームを網戸に仮止めします。 ②フレームを付属ネジで固定します。 ③フレーム内側にある網を切り取ります。 ④フラップを枠に取付けます。 ⑤フラップの開閉調整をします。