C105° φ35mmカップ

●C105°はオール・スチール製で、カップ掘込み径φ35mmの、コスト・パフォーマンスの高いスライド丁番です。
●カップ深さが11mmと浅いため、薄い扉設計が可能です。

C105-18-6-CL
(4-18 全かぶせタイプ)

C105-14-6-CL
(4-14 かぶせタイプ)

C105-9-6-CL
(4-9 半かぶせタイプ)

C105-0-6-CL
(インセットタイプ)

品番は以下の仕様を表しています。

C 105 - 18 - 1 - CL

φ35×11mmカップ
材質:SPCC
仕上:ニッケルメッキ

105°開き
(インセットタイプは98°開きとなります)

18mm…かぶせ(全かぶせ)
14mm…かぶせ(4-14かぶせ)
9mm…かぶせ(半かぶせ)
0mm…インセット
フレーム 材質:SPCC(インセットは亜鉛合金)
仕上:ニッケルメッキ

1…キャッチ無し　6…コンシールドキャッチ

座金の種類(84ページ参照)

14 6 CLK
9 DYB-30
0 DCYK-32
DYL
DCLK

本体

品番	価格(税抜)	注文コード
C105-18-1	¥220	004891
C105-18-6	¥240	004890
C105-14-1	¥320	004893*
C105-14-6	¥360	004892*
C105-9-1	¥320	004895
C105-9-6	¥360	004894
C105-0-1	¥460	004897
C105-0-6	¥510	004896

座金

品番	価格(税抜)	注文コード
CL	¥120	004898
CLK	¥190	004672
DYB-30	¥200	004665*
DCYK-32	¥260	004789
DYL	¥200	004667
DCLK	¥290	072059

*は在庫がなくなり次第販売を終了させて頂きます。

■本体取付寸法図

C105-18-6-CL
4-18 全かぶせタイプ

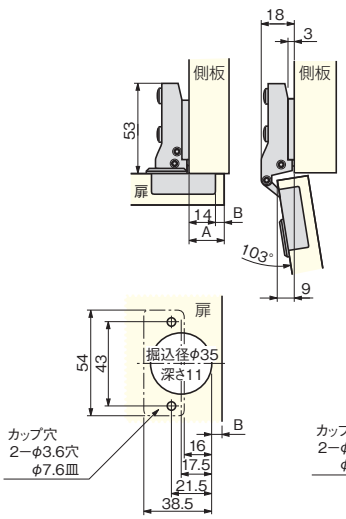

C105-14-6-CL
4-14 かぶせタイプ

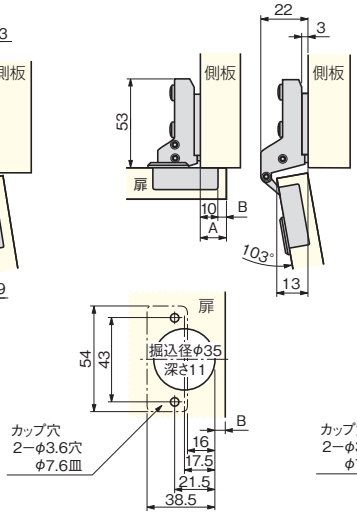

C105-9-6-CL
4-9 半かぶせタイプ

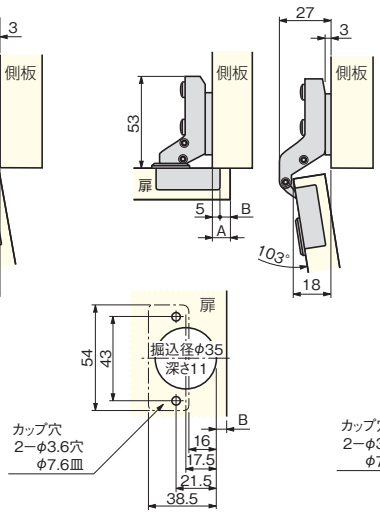

C105-0-6-CL
インセットタイプ

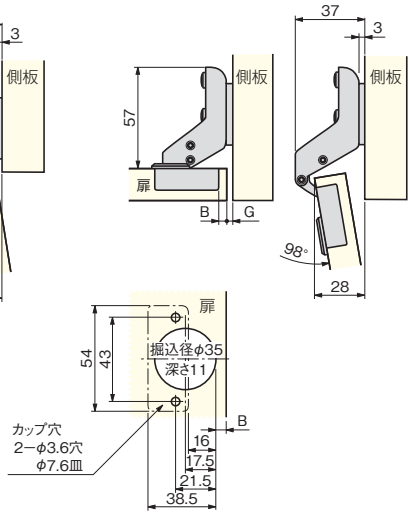

A＝扉のかぶせ代　B＝扉端より掘込までの距離　G＝丁番側ちり寸法

このページの設計・施工ガイドは 640〜645 ページ