NTR105° ワンタッチ平行着脱（φ40mmカップ）

●カップ径φ40mmのため、厚い扉、広いかぶせ代に使用できます。
●扉の吊込みは、フレームと座金を工具なしでワンタッチでジョイントできます。
取外しは、本体フレーム後端のレバーによりロック解除するだけでできます。
●フレームと座金を平行に着脱できますので、丁番を3個以上使用した扉の吊込みが容易です。

ご注意

●フラッシュ構造などの軽い扉にご使用ください（設計ガイド644ページ取付け個数例参照）。

NTR105-28-6-RLK-38
（9-28 全かぶせタイプ）

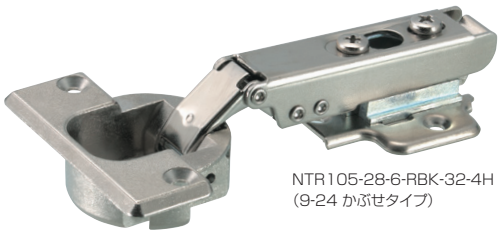

NTR105-28-6-RBK-32-4H
（9-24 かぶせタイプ）

NTR105-19-6-RBK-32/37
（9-19 半かぶせタイプ）

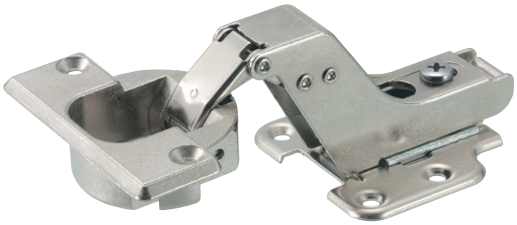

NTR105-0-6-RLK-38
（インセットタイプ）

品番は以下の仕様を表しています。

NTR105 - 28 - 1 - RBK-32

- φ40×15mmカップ
  材質：亜鉛合金
  仕上：ニッケルメッキ
- 105°開き
- 28mm…かぶせ（全かぶせ）
  19mm…かぶせ（半かぶせ）
  0mm…インセット
  フレーム　材質：SPCC（インセットは亜鉛合金）
  仕上：ニッケルメッキ
- 1…キャッチ無し　6…コンシールドキャッチ
- 19　6　RBK-32-4H ……9-24かぶせ用
  0　RBK-32/37
  RBK-32/37-4H…9-24かぶせ用
  RLK-38
  RLK-38-4H ……9-24かぶせ用
- 座金の種類
  R…ワンタッチ着脱機能
- B…3ヶ所ねじ止め　L…4ヶ所ねじ止め
- K…3方向調整機能（上下・左右・前後）
  かぶせタイプ
  上下：±1.5mm・左右：戸先側へ5mm・前3.3mm 後2.2mm
  インセットタイプ
  上下：±1.5mm・左右：戸先側へ5mm・前3mm 後1.5mm
- 32、38…上下ねじ止めピッチ　32/37…上下／奥行ねじ止めピッチ

本体

品　番	価格（税抜）	注文コード
NTR105-28-1	¥890	072167
NTR105-28-6	¥1,000	072166
NTR105-19-1	¥960	072008
NTR105-19-6	¥1,070	072009
NTR105-0-1	¥1,130	072169
NTR105-0-6	¥1,230	072168

座金

品　番	価格（税抜）	注文コード
RBK-32	¥140	004848
RBK-32-4H	¥180	004838
RBK-32/37	¥140	004818
RBK-32/37-4H	¥190	004819*
RLK-38	¥160	004856
RLK-38-4H	¥200	004857

*は在庫がなくなり次第販売を終了させて頂きます。

■本体取付寸法図

NTR105-28-6-RLK-38
9-28 全かぶせタイプ

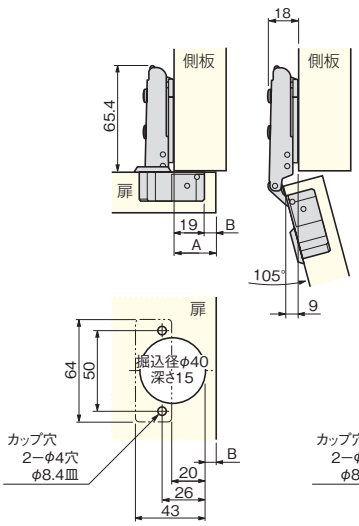

NTR105-28-6-RLK-38-4H
9-24 かぶせタイプ

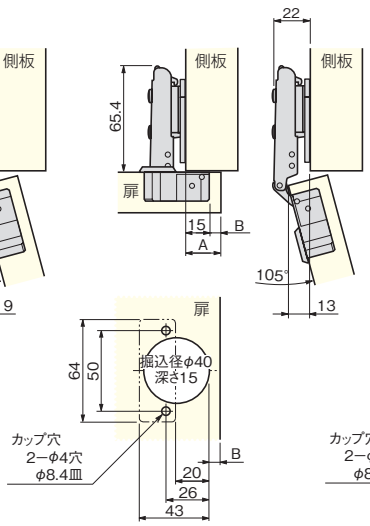

NTR105-19-6-RLK-38
9-19 半かぶせタイプ

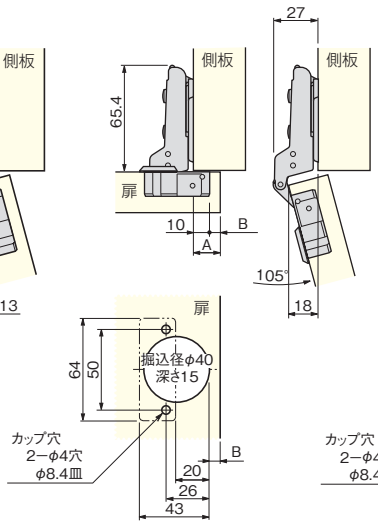

NTR105-0-6-RLK-38
インセットタイプ

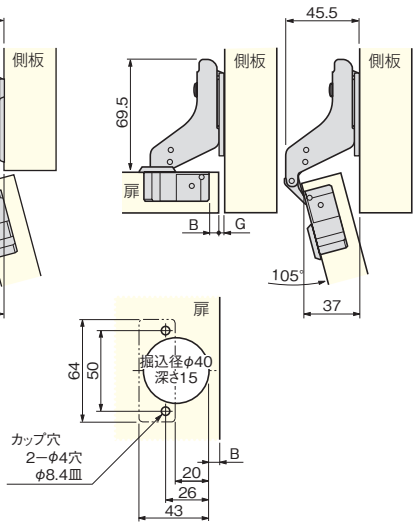

A＝扉のかぶせ代　B＝扉端より掘込までの距離　G＝丁番側ちり寸法

このページの設計・施工ガイドは　640〜645ページ