CR150° ワンタッチ平行着脱（φ35mmカップ・広角度）

●開き角度が150°の広角度開きスライド丁番です。
●扉の吊込みは、フレームと座金を工具なしでワンタッチでジョイントできます。
　取外しは、本体フレーム後端のレバーによりロック解除するだけでできます。
●フレームと座金を平行に着脱できますので、丁番を3個以上使用した扉の吊込みが容易です。
●カップ深さが11mmと浅いため、薄い扉設計が可能です。

CR150-18-6-RBK-32
（4-18 全かぶせタイプ）

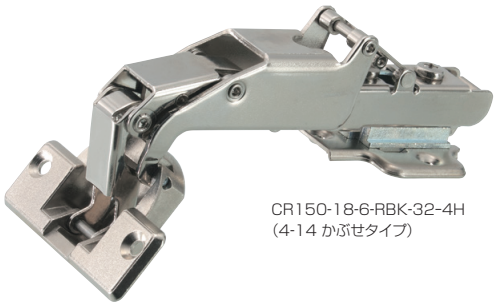

CR150-18-6-RBK-32-4H
（4-14 かぶせタイプ）

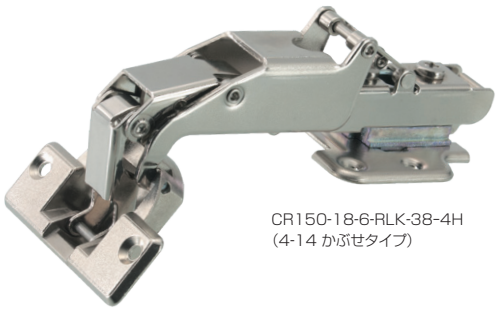

CR150-18-6-RLK-38-4H
（4-14 かぶせタイプ）

品番は以下の仕様を表しています。

CR 150 - 18 - 1 - RBK-32 ……全かぶせ用
6 RBK-32-4H ……4-14かぶせ用
RBK-32/37 ……全かぶせ用
RBK-32/37-4H …4-14かぶせ用
RLK-38 ……全かぶせ用
RLK-38-4H ……4-14かぶせ用

φ35×11mmカップ
材質：亜鉛合金
仕上：ニッケルメッキ

150°開き

18mm…かぶせ（全かぶせ）
フレーム　材質：SPCC
　　仕上：ニッケルメッキ

1…キャッチ無し　6…コンシールドキャッチ

座金の種類
R…ワンタッチ着脱機能
B…3ヶ所ねじ止め　L…4ヶ所ねじ止め
K…3方向調整機能（上下・左右・前後）
かぶせタイプ
上下：±1.5mm・左右：戸先側へ5mm・前3mm 後1.5mm
32、38…上下ねじ止めピッチ　32/37…上下／奥行ねじ止めピッチ

本体

品　番	価格（税抜）	注文コード
CR150-18-1	¥1,470	096000
CR150-18-6	¥1,590	096001

座金

品　番	価格（税抜）	注文コード
RBK-32	¥140	004848
RBK-32-4H	¥180	004838
RBK-32/37	¥140	004818
RBK-32/37-4H	¥190	004819*
RLK-38	¥160	004856
RLK-38-4H	¥200	004857

＊は在庫がなくなり次第販売を終了させて頂きます。

■本体取付寸法図

CR150-18-6-RBK-32
4-18 全かぶせタイプ

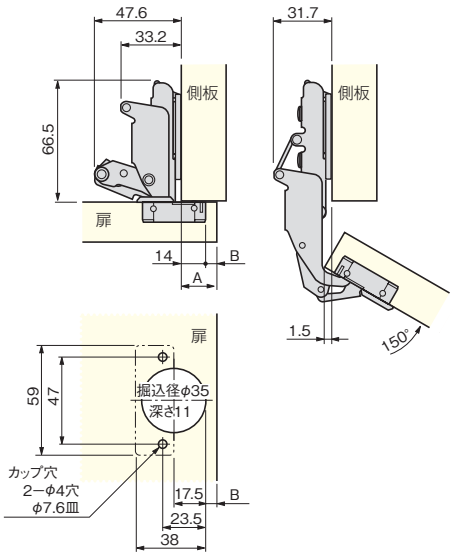

CR150-18-6-RBK-32-4H
4-14 かぶせタイプ

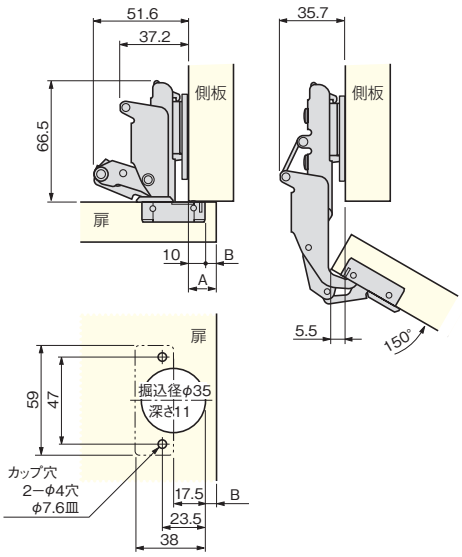

A＝扉のかぶせ代　B＝扉端より掘込までの距離

このページの設計・施工ガイドは 640〜645 ページ