空錠の場合

設計ガイド

■掘込加工参考図

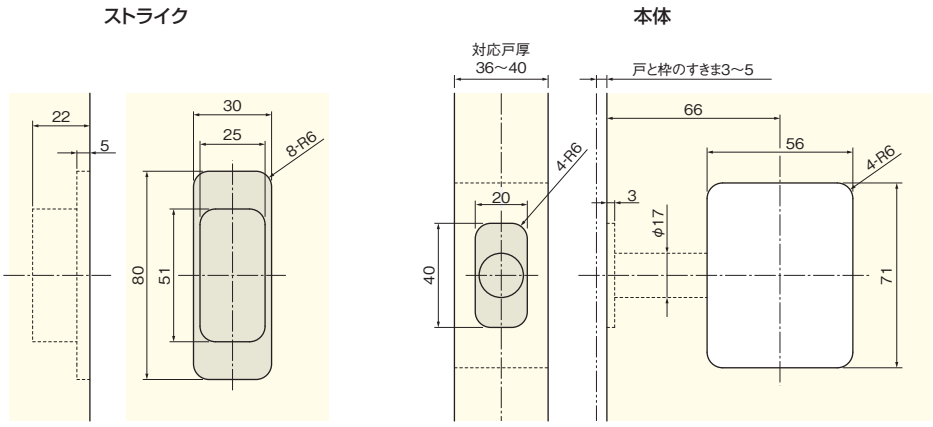

施工ガイド

ハンドルの取付け

①ラッチ部をパネルの加工部に取付けます。

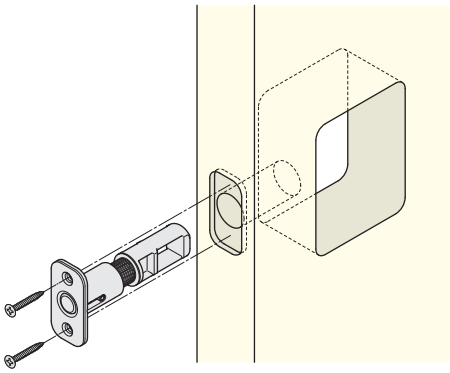

②ハンドル部をパネルの貫通加工部に取付けます。

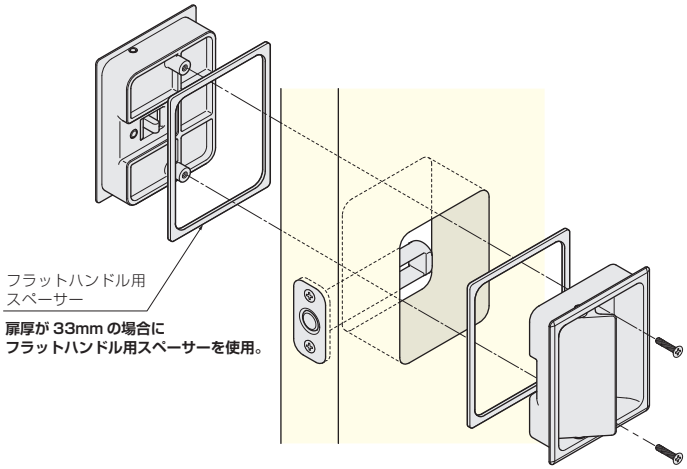

ストライクの取付け

①ストライクを所定位置の加工部に取付けます。

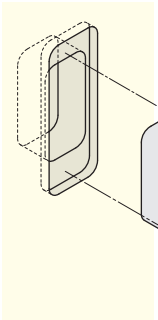

■ストライクの前後調整方法
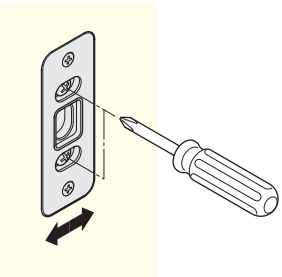
内側のねじを緩めると、ストライクの内箱を移動させることができます。戸の前後方向に2mmずつ調整できます。