使用条件

一般住宅屋内用木製引戸(浴室には使用できません)
◇引戸の総質量:50kg以下(引戸1枚)　◇引戸の厚さ:28mm以上　◇引戸の幅:865mm以上
◇使用温度範囲:5℃～40℃　◇クローズ速度調整:調整できません。

設計ガイド

■金具の納まり参考図

上部吊り車

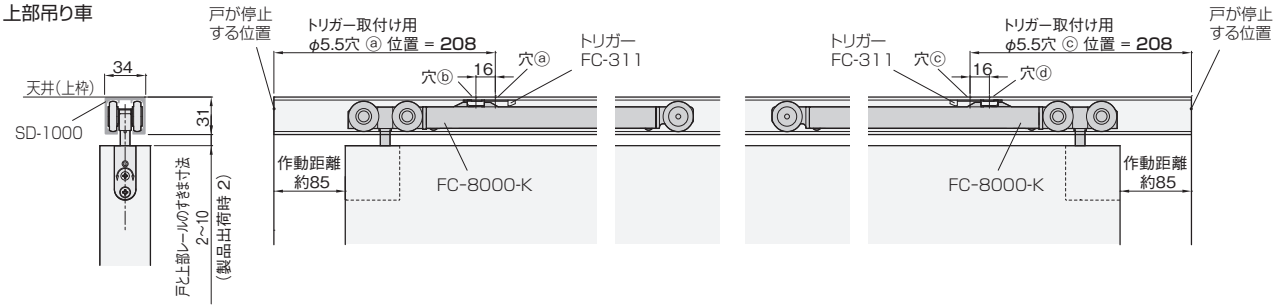

下部ガイド

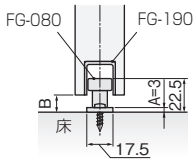

●戸の高さ寸法の求め方

戸の高さ = 枠の内寸高さ − 上部レールの高さ − 戸と上部レールの最大すきま寸法(左図参照) − 3mm − A
※上式で戸の高さを求めることにより、戸と上部レールのすきま寸法範囲で上下調整ができます。
※上式の3mmは、戸を下に調整した際、戸を下部ガイドに接触させないための逃げ寸法です。
　これ以上の枠や床のたわみが予想される場合は、さらに余裕をみた寸法(6mmまで)の設定が可能です。

●B(下すきま寸法)の求め方

B = 枠の内寸高さ − 戸の高さ − 上部レールの高さ − 戸と上部レールのすきま寸法
※戸と上部レールのすきま寸法は、左図の範囲内で任意の寸法を設定できます。

■戸の加工寸法参考図

上部吊り車の取付け加工寸法

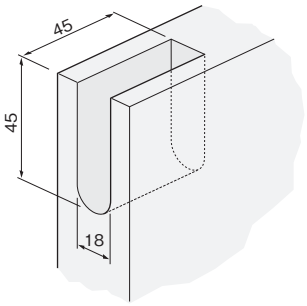
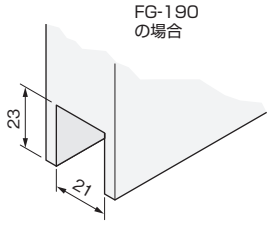
下溝用ガイドレールの取付け加工寸法