使用条件

一般住宅屋内用木製引戸(浴室には使用できません)
◇引戸の総質量:30kg以下(引戸1枚)
◇引戸の厚さ:24mm以上
◇引戸の幅:775mm以上
◇使用温度範囲:5℃～40℃
◇クローズ速度調整:調整できません
※引戸の幅を使用条件以下でご検討の場合は、弊社までご相談ください。

●中央ストッパーを使用した、引分け納まりです。
必ず、ソフトクローズ上部吊り車を併用してください。

ご注意

下記をお読みのうえ、正しくお使いください。
●引戸を引分けで使用する際は、必ず本ページ掲載の部品構成にてご使用ください。他の部品を使用したり、構成部品に不足がありますと、戸の脱落や、システムが破損するおそれがあります。
●引分けの中央部は縦枠がありませんので、通常の縦枠がある納まりよりも閉じ操作を丁寧に行っていただく必要があります。戸を勢いよく操作すると、ソフトクローズが正常に作動しないだけでなく、戸の脱落やシステムが破損するおそれがあります。
●ソフトクローズ上部吊り車（222ページ）についてのご注意もご参照ください。

■金具の使用場所

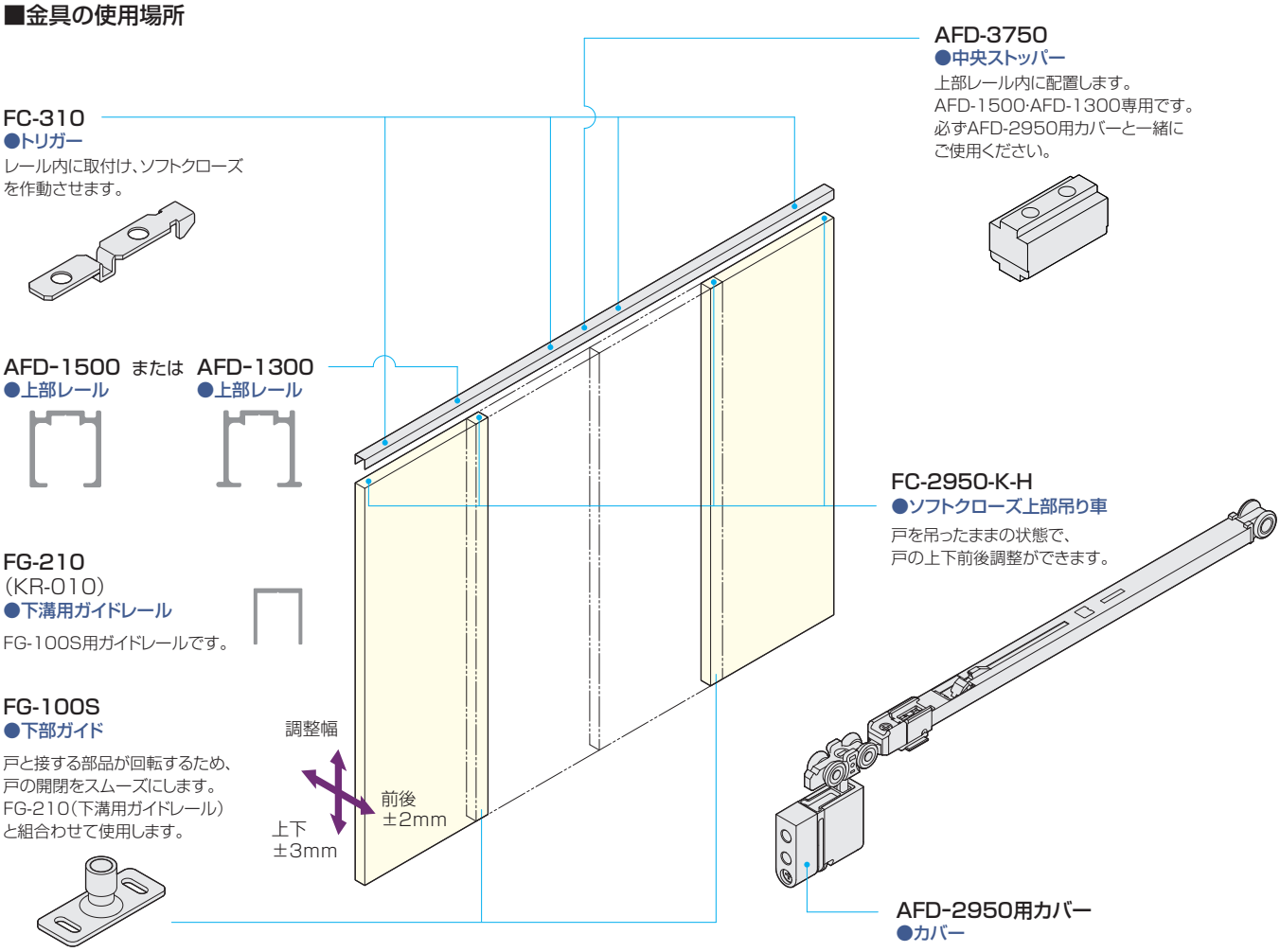

※前後調整付きの吊り車を使用する場合は、他の吊り車や下部ガイドも前後調整付きに統一してご使用ください。

■使用金具例

使用金具の種類 / 引戸の形式	上部レール	ソフトクローズ上部吊り車	カバー	中央ストッパー	下部ガイド	ガイドレール	価格(税抜)
	AFD-1500	FC-2950-K-H FC-310	AFD-2950用カバー	AFD-3750	FG-100S	FG-210 (KR-010)	AFD-1500はアンバーを、上部吊り車は茶を使用の場合
2本引分け	3,640mm 1本	4セット	4ヶ	1ヶ	2ヶ	1,000mm 2本	¥41,430

このページの設計・施工ガイドは 687～688 ページ