■製品寸法図

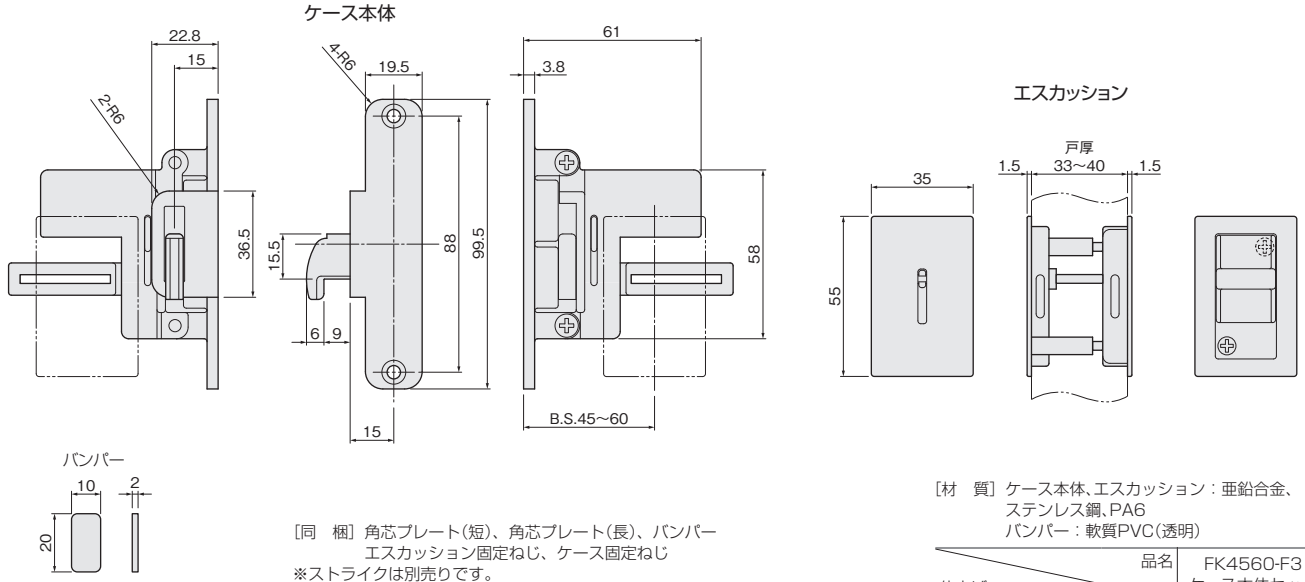

[同　梱] 角芯プレート(短)、角芯プレート(長)、バンパー
エスカッション固定ねじ、ケース固定ねじ
※ストライクは別売りです。

対応戸厚	33~37mm	37~40mm
角芯プレート	30.5mm(短)	34.5mm(長)
エスカッション固定ねじ	20mm	

※オプションとして戸厚30~33mm対応のエスカッション固定ねじ・角芯セット(別売¥900)もご用意しています。

[材　質] ケース本体、エスカッション：亜鉛合金、ステンレス鋼、PA6
バンパー：軟質PVC(透明)

仕上げ ＼ 品名		FK4560-F3 ケース本体セット
ニッケルサテーナ	価格(税抜)	¥7,500
	注文コード	264278
黒ニッケルサテーナ	価格(税抜)	¥8,500
	注文コード	264279
小箱入数		1セット
梱入数		30セット

FK4560ストライク(別売)

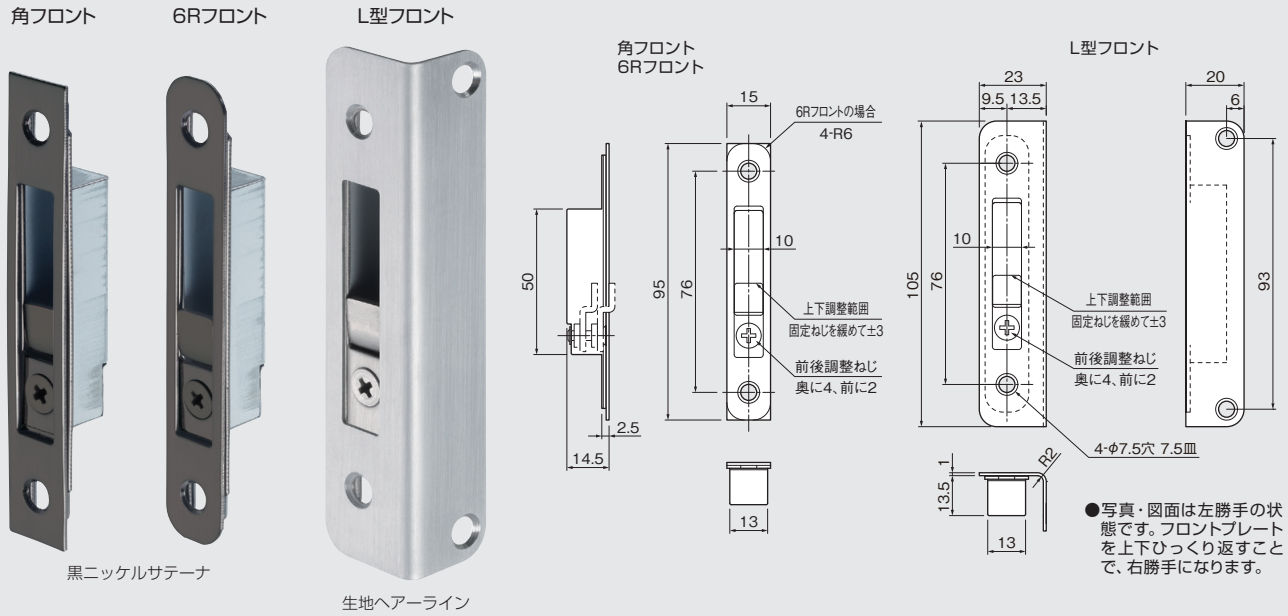

●写真・図面は左勝手の状態です。フロントプレートを上下ひっくり返すことで、右勝手になります。

[材　質] SUS304、鋼

仕上げ ＼ 品名		FK4560ストライク		
		角フロント	6Rフロント	L型フロント
生地ヘアーライン	価格(税抜)	¥1,500	¥1,500	¥1,800
	注文コード	264280	264281	264282
黒ニッケルサテーナ	価格(税抜)	¥1,500	¥1,500	—
	注文コード	264283	264284	—
梱入数		100ヶ	100ヶ	100ヶ

このページの設計・施工ガイドは 642~643 ページ