ドロップ扉用丁番

フォーリングヒンジ

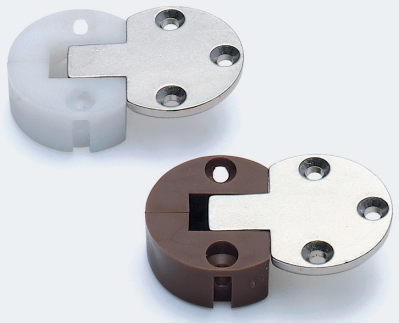

上段は白+ニッケル、下段は茶+ニッケル

使用条件 食器棚などの木製ドロップ扉用。15mmかぶせ用。

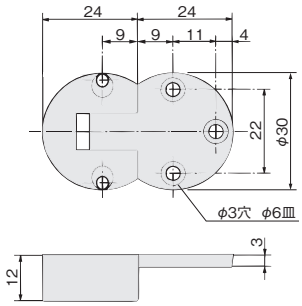

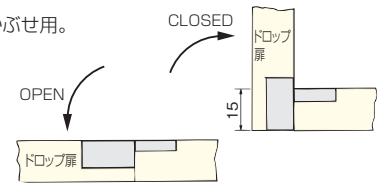

[材　質] カップ：PA、ハネ：亜鉛合金
[推奨ねじ] ＋皿木ねじ 2.7×16～20
（添付されていません）

茶(カップ) +ニッケルメッキ(ハネ)	価格(税抜) 注文コード	¥310 003713
白(カップ) +ニッケルメッキ(ハネ)	価格(税抜) 注文コード	¥310 003714
小箱入数		50ヶ
梱入数		500ヶ

ご注意

掘込径はφ30.5mmで加工してください。
ステーなどを必ず併用してください(515～517ページ参照)。

ドロップ丁番

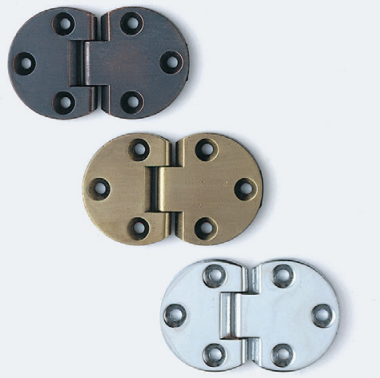

上段よりGBメッキ、ドイツGBメッキ、クロームメッキ

使用条件 食器棚などの木製ドロップ扉用。4mmかぶせ用。

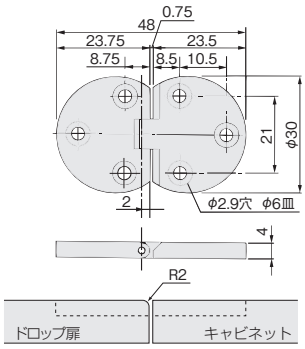

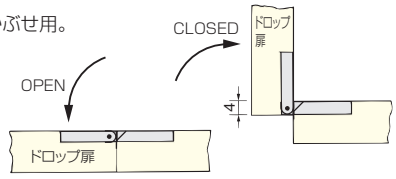

[材　質] 亜鉛合金
[推奨ねじ] ＋皿木ねじ 2.7×16
（添付されていません）

GBメッキ	価格(税抜) 注文コード	¥470 003753
ドイツGBメッキ	価格(税抜) 注文コード	¥470 003754
クロームメッキ	価格(税抜) 注文コード	¥470 003755
小箱入数		40ヶ
梱入数		800ヶ

ご注意

ステーなどを必ず併用してください(515～517ページ参照)。

ビューロー丁番

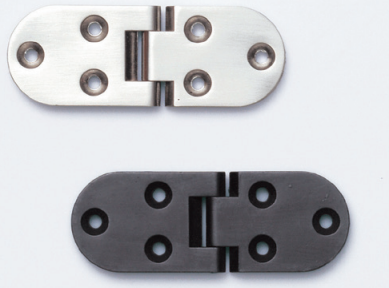

上段よりWBメッキ、ブロンズメッキ

使用条件 食器棚などの木製ドロップ扉用。6mmかぶせ用。

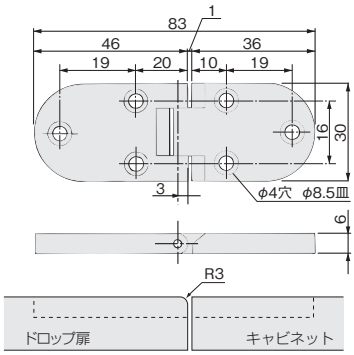

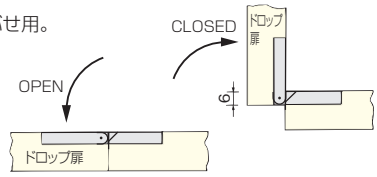

[材　質] 亜鉛合金
[推奨ねじ] ＋皿木ねじ 3.5×16
（添付されていません）

ブロンズメッキ	価格(税抜) 注文コード	¥720 003745
WBメッキ	価格(税抜) 注文コード	¥720 003746
小箱入数		20ヶ
梱入数		400ヶ

ご注意

ステーなどを必ず併用してください(515～517ページ参照)。

ミシン丁番

DIY

使用条件 折たたみテーブル、食器棚などの木製ドロップ扉用。
面付けで使用できます。

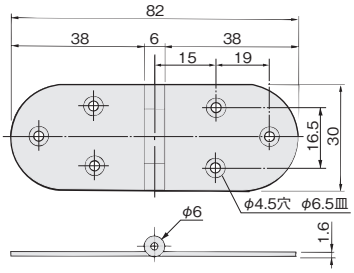

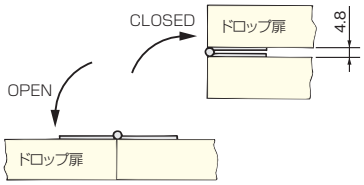

[材　質] 鋼
[推奨ねじ] ＋皿木ねじ 3.1×16
（添付されていません）

ガラGBメッキ	価格(税抜) 注文コード	¥370 003450
小箱入数		100ヶ

ご注意

ドロップ扉にご使用される場合は、ステーなどを必ず併用してください(515～517ページ参照)。