11 スライドレール・ワイヤーバスケット

飾る住まいに福来たる

スムーズに
取り出す　しまう
暮らしの工夫

CONTENTS

スライドレール 新17シリーズ	424~425
スムースライドシリーズ	426~432
ボールスライドシリーズ	433~435
引出し用ソフトクローズ	436~437
ローラーコックス	438~439
システムバスケット	440~443
ソフトクローズラック	444~446
ワイヤーバスケット	447~452
スイングリフター	453
回転バスケット	454

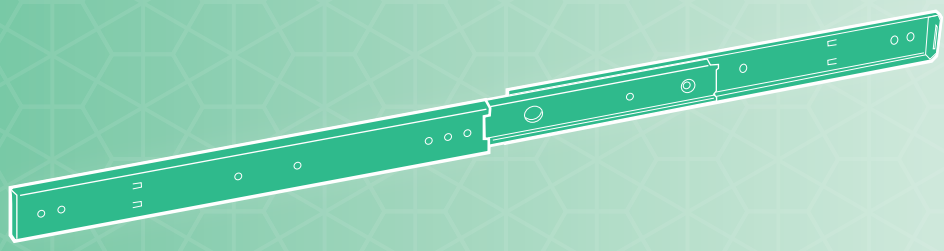

D401 スムースライド(3段引きタイプ)

組子文様【積石亀甲】（つみいしきっこう）

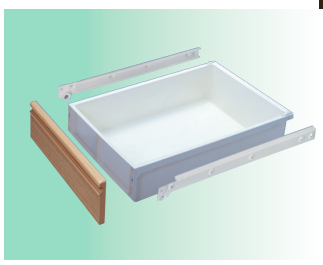

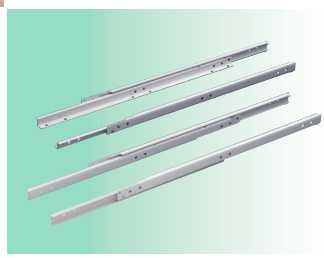

●製品の使用条件について

本カタログでは、使用条件の中で、用途、耐荷重･建具の質量制限、対応範囲などの表記により、その製品の許容範囲を示しています。
範囲を超えてご使用になりますと、故障や事故発生の原因になることがありますので、ご注意ください。また本カタログに掲載されている使用条件は弊社製品単体、もしくは弊社製品同士を組合せた場合の能力範囲です。弊社製品を部品として使用した最終製品の性能を保証するものではありません。
「**耐荷重**」あるいは「**質量制限**」などの数値は、「代用試験」または「強度計算」あるいは「同等品の実績からの類推」などによるものです。使用状況によって商品能力が大きく変化することもありますので、示してある数値はあくまでも商品選定のための目安とお考えください。

●材質、仕上げについて

材　質

材質の異なる複数の部品から構成されている製品の場合は、主要部品の材質を示しています。また、材質名は、特に必要と思われる場合以外は、鋼、アルミ合金というように一般的な名称で表記しています。またプラスチックについては略号で表記しています。

JIS略号	樹脂名
ABS	ABS樹脂
AES	AES樹脂
PA	ポリアミド（ナイロン）
PBT	ポリブチレンテレフタレート
PC	ポリカーボネート
PE	ポリエチレン
PET	ポリエチレンテレフタレート

JIS略号	樹脂名
PMMA	アクリル樹脂
POM	ポリアセタール
PP	ポリプロピレン
PS	ポリスチレン
PUR	ポリウレタン
PVC	ポリ塩化ビニル

仕上げまたは色

仕上げ（または色）の異なる複数の部品から構成されている製品の場合は、主要部品の表面色と処理方法を示しています。

スライドレールについて

●掲載されている定格荷重は、全て等分布荷重（重心位置が中央）です。レールに偏荷重がかかる場合は、定格荷重に余裕を見て（約1.5～2倍）レールを選定してください。

●レールの取付幅（キャビネット内寸）が広い場合（400mm以上）、もしくは取手の位置や形状から引出しの開閉操作が一定でない（前板中央で開閉操作がされない）場合は、定格荷重に余裕を見て（約1.5～2倍）レールを選定してください。

●ユニクロメッキ仕上げ品は、耐食性能が低いため、湿気の多い場所では使用しないでください。

●「スムースライドシリーズ」以外のスライドレールは全て木製引出し用となります。金属製の引出し（キャビネット）には使用しないでください。

ワイヤーバスケットについて

●掲載されている耐荷重は、全て等分布荷重（重心位置が中央）です。

●弊社では左右勝手を、収納部を正面から見て左側板に取付ける場合を「左勝手」、右側板に取付ける場合を「右勝手」と定めています。

新17シリーズ

使用条件 ◇耐荷重(1セット):L寸法400のとき245.2N(25kgf)以下
(金具単体試験による数値)

●ローラータイプの2段引きスライドレールです。
●車輪材質に高性能摺動樹脂を採用していますので、安定した走行性能、低摩耗並びに低騒音(きしみ音)を実現しています。
●レールには引出しの後方ストッパー、せり出し防止・引込み防止などの安定装置が付いています。
ガイド機構も付加されています(機構部ディティール参照)。
●コンパクトで、しかも強度・耐久性に優れた引出しレールです。デスク・厨房・収納家具などの引出しにご使用ください。
●引出しへの取付けは、横付式または底付式です。

品番は次のような仕様を表しています。

新17 Y - D - D - 300
S 350
400
450
500
550
600

- 新17: 車の直径
- Y: 横付式 (仕上げ色:白)
- S: 底付式 (仕上げ色:白、茶)
- D: 本体側レールの車 高性能摺動樹脂(POM)
- D: 引出し側レールの車 高性能摺動樹脂(POM)
- 300: レールの全長

新17Yシリーズ(2段引・横付式)

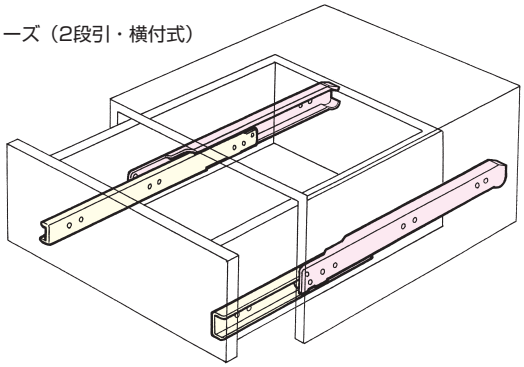

新17Sシリーズ(2段引・底付式)

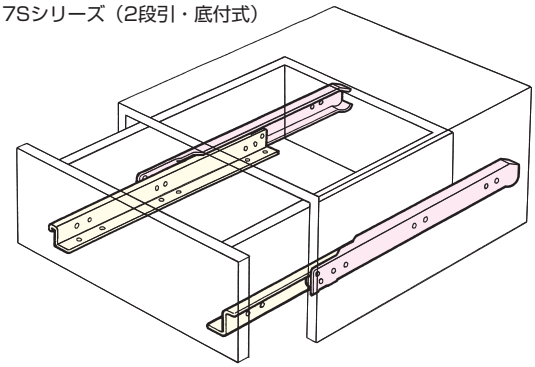

機構部ディティール

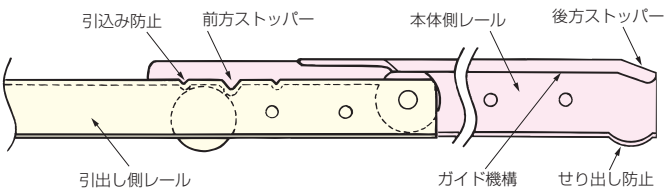

新17Yシリーズ(2段引・横付式)

正面図
※本図はレール納まり時の寸法を示しています。

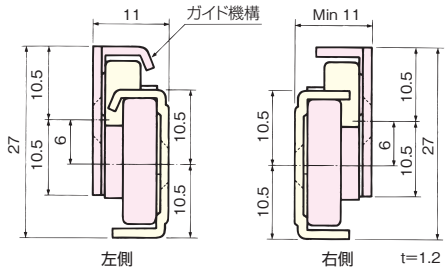

側面図
※図は左側

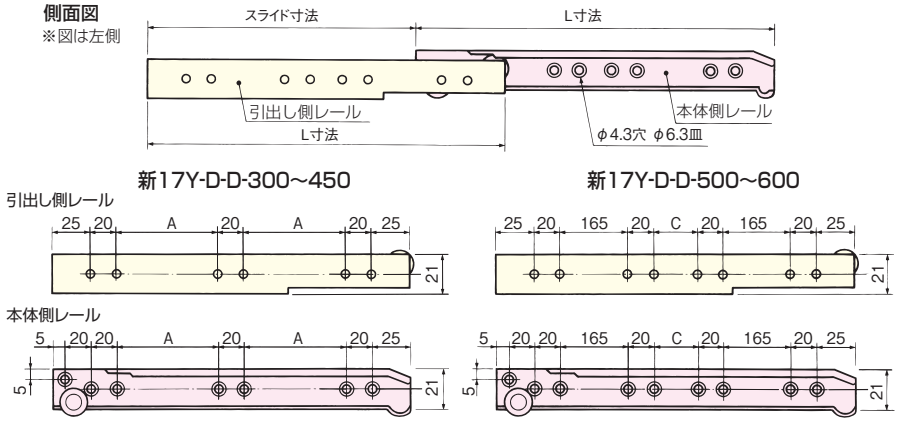

品　番	L寸法	スライド寸法	A	C
新17Y-D-D-300	300	225	95	—
新17Y-D-D-350	350	275	120	
新17Y-D-D-400	400	325	145	
新17Y-D-D-450	450	350	170	
新17Y-D-D-500	500	400	—	40
新17Y-D-D-550	550	450		90
新17Y-D-D-600	600	500		140

[材　質] レール本体：鋼、車部：高性能摺動樹脂(POM)
[推奨ねじ] ＋皿木ねじ2.7×12(添付されていません)

引出し側レールの取付方式		横付け方式						
仕上げ ＼ 品　番		新17Y-D-D-300	新17Y-D-D-350	新17Y-D-D-400	新17Y-D-D-450	新17Y-D-D-500	新17Y-D-D-550	新17Y-D-D-600
レール本体：白 (エポキシ系樹脂粉体塗装)	価格(税抜)	¥920	¥930	¥960	¥1,020	¥1,100	¥1,200	¥1,300
	注文コード	006007	006008	006009	006010	006011	006012	006013
小 箱 入 数		左右1セット(ポリ袋梱包)						
梱　入　数		30セット						

※黒、茶色も受注生産にて承ります。

新17Sシリーズ(2段引・底付式)

正面図
※本図はレール納まり時の寸法を示しています。

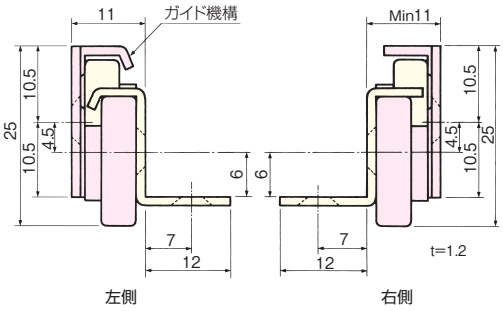

側面図
※図は左側

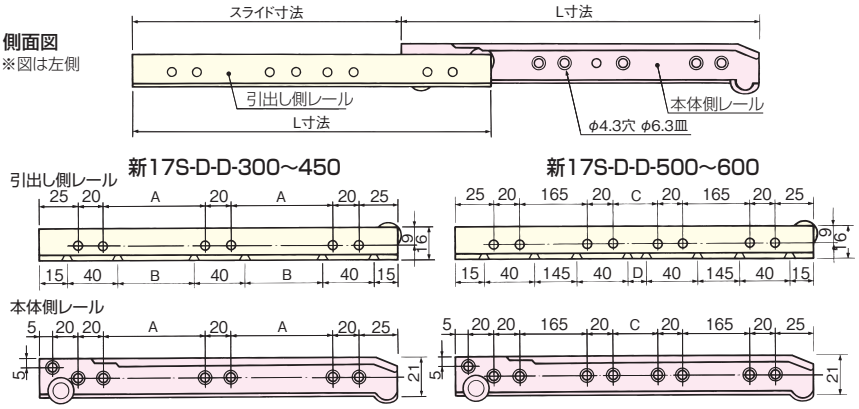

品　番	L寸法	スライド寸法	A	B	C	D
新17S-D-D-300	300	225	95	75	—	—
新17S-D-D-350	350	275	120	100		
新17S-D-D-400	400	325	145	125		
新17S-D-D-450	450	350	170	150		
新17S-D-D-500	500	400	—	—	40	20
新17S-D-D-550	550	450			90	70
新17S-D-D-600	600	500			140	120

[材　質] レール本体：鋼　車輪：高性能摺動樹脂(POM)
[推奨ねじ] ＋皿木ねじ2.7×12(添付されていません)

引出し側レールの取付方式		底付け方式						
仕上げ ＼ 品　番		新17S-D-D-300	新17S-D-D-350	新17S-D-D-400	新17S-D-D-450	新17S-D-D-500	新17S-D-D-550	新17S-D-D-600
レール本体：白 (エポキシ系樹脂粉体塗装)	価格(税抜)	¥920	¥930	¥960	¥1,020	¥1,100	¥1,200	¥1,300
	注文コード	006000	006001	006002	006003	006004	006005	006006
レール本体：茶 (エポキシ系樹脂粉体塗装)	価格(税抜)	—	¥930	¥960	¥1,020	¥1,100	—	—
	注文コード	—	006015	006016	006017	006018	—	—
小 箱 入 数		左右1セット(ポリ袋梱包)						
梱　入　数		30セット						

※黒も受注生産にて承ります。

設計ガイド

キャビネットと引出しとの寸法どり(参考)

F：引出しの幅寸法
G：キャビネット内寸法
左右のレール取付寸法を11mm以上取ってください。
G−F≧11+11 (推奨取付寸法)

ご注意

上記 (G−F) を大きく取るような設計の場合は、引出しをキャビネットへ取付けた納まり状態で、引出しが左に寄りますので、その分引出し前板を右方向へずらして取付ける配慮が必要となります。

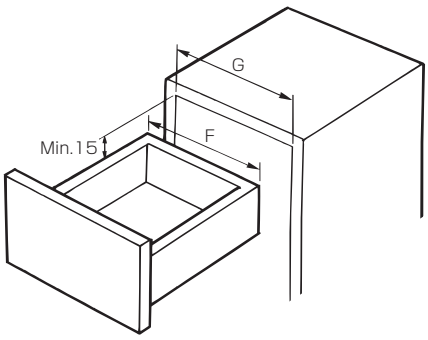

パッキンを使用する場合

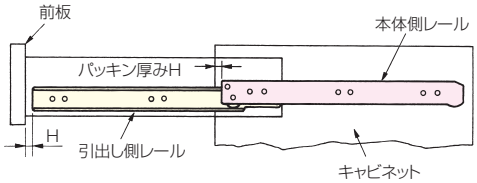

上図2ヶ所のH寸法は、同一寸法にしてください。
防虫パッキンなどをご使用の場合は、パッキンの厚みHと同一寸法のすきまを引出し前板とレールとの間に取ってください。
取らない場合には、その分だけ引出しのスライド寸法が少なくなります。

スムースライドシリーズ ボールベアリングタイプ

●スムースライドシリーズは、強度に優れ、走行がスムーズな集合ボールベアリング構造の重量用引出しレールです。
●2段引き、3段引き、横付式、底付式など多くの種類が揃っています。デスク、陳列棚、厨房、OA機器、その他用途に合わせてご利用ください。
●薄型設計のため(2段引きの場合厚さ9.5mm)、収納スペースが大きくとれます。
●用途に応じて、タブ加工やクッション、アクセサリーキャップなどの取付けができます(別売品)。

品名		特徴・仕様		ページ
スムースライド S101 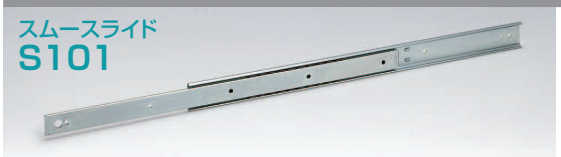	2段引き	●強度に優れ、走行がスムーズな集合ボールベアリング構造の重量用引出しレールです。 ●レール組合わせ厚さ9.5mmの薄型設計のため、収納スペースが大きくとれます。 [材　質] 本体：鋼　ベアリング：鋼 [仕上げ] ユニクロ 引出し量＝約75% 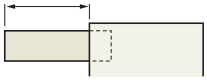	●完全ストップタイプ。 ●レール長さ：305／356／406／457／508／559 ●定格荷重：333.4～480.5N (34～49kgf)／1セット	427
スムースライド S102 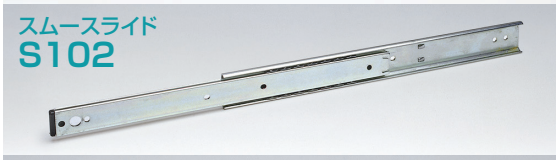			●ストッパー機能あり。 ●着脱可能タイプ。 ●レール長さ：305／356／406／457／508／559 ●定格荷重：333.4～480.5N (34～49kgf)／1セット	428
スムースライド S270			●着脱可能タイプ／完全ストップタイプ。 ●レール長さ：250／300／350／400／450／500 ●定格荷重：176.5～235.4N (18～24kgf)／1セット	429
スムースライド S109 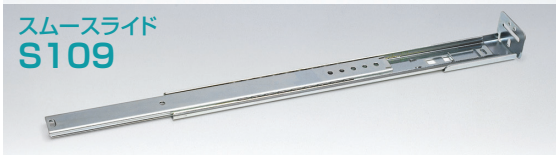			●底板付けタイプ。 ●ストッパー機能あり。 ●着脱可能タイプ。 ●レール長さ：324／375／425／476／527／578 ●定格荷重：68.6～107.9N (7～11kgf)／1セット	430
スムースライド D401 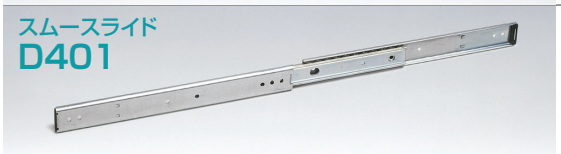	3段引き	●引出しを100%出せる、完全スライドタイプです。 ●強度に優れ、走行がスムーズな集合ボールベアリング構造の重量用引出しレールです。 [材　質] 本体：鋼　ベアリング：鋼 [仕上げ] ユニクロ 引出し量＝約100% 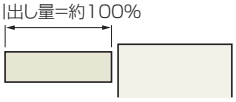	●完全ストップタイプ。 ●レール長さ：305／356／406／457／508／559／610／660／711 ●定格荷重：441.3～588.4N (45～60kgf)／1セット	431
スムースライド ND150 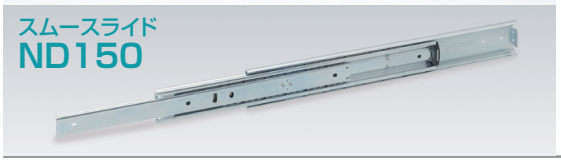			●超薄型設計。 ●着脱可能タイプ／完全ストップタイプ。 ●レール長さ：304.8/355.6/406.4/457.2/508.0/558.8/609.6/660.4/711.2 ●定格荷重：608.0～843.4N (62～86kgf)／1セット	432

レールの取付け方と定格荷重の関係

各商品ページに記載された定格荷重は、右図のように取付けた場合の数値です。

横付式

底付式(S109のみ)

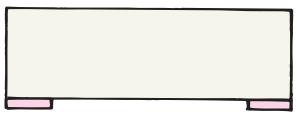

特注タブ加工紹介(別注品)

タブ加工A-1

バイオネットブラケットを引出しに取付け、スムースライドの引出し側レール切り起し部に差込みます。引出しの取外しが自由です。

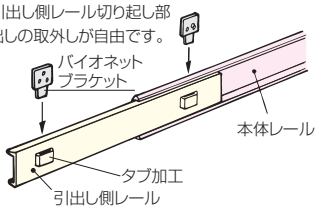

タブ加工A-3

引出し側レールの切り起し部に引出しを固定します。木製・スチール製どちらの引出しにもご使用になれます。

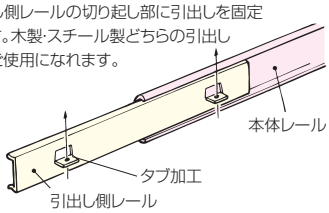

タブ加工A-5

本体側板への取付けがスピーディで確実です。
本体側板に穴をあけます。
スチール製引出し専用。

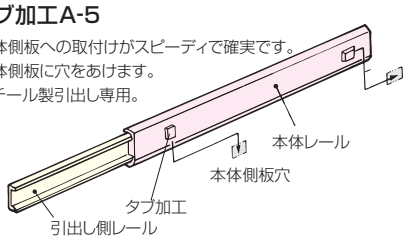

アクセサリー紹介

ゴムクッション K2

色：黒

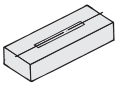

●S270、D401に使用しています。
●他のタイプにも別注にて取付け可能です。

フェルトクッション K3

色：ベージュ

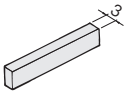

●どのタイプにも別注にて取付け可能です。

インナーキャップ K5

材質：プラスチック
色：黒

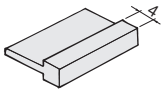

●S102に使用しています。

●引出しの約75%が引き出せる2段引きスライドレールです。
●レールの着脱ができない、完全ストップタイプです。
●左右兼用タイプです。
※レール寸法はS102と同一です。

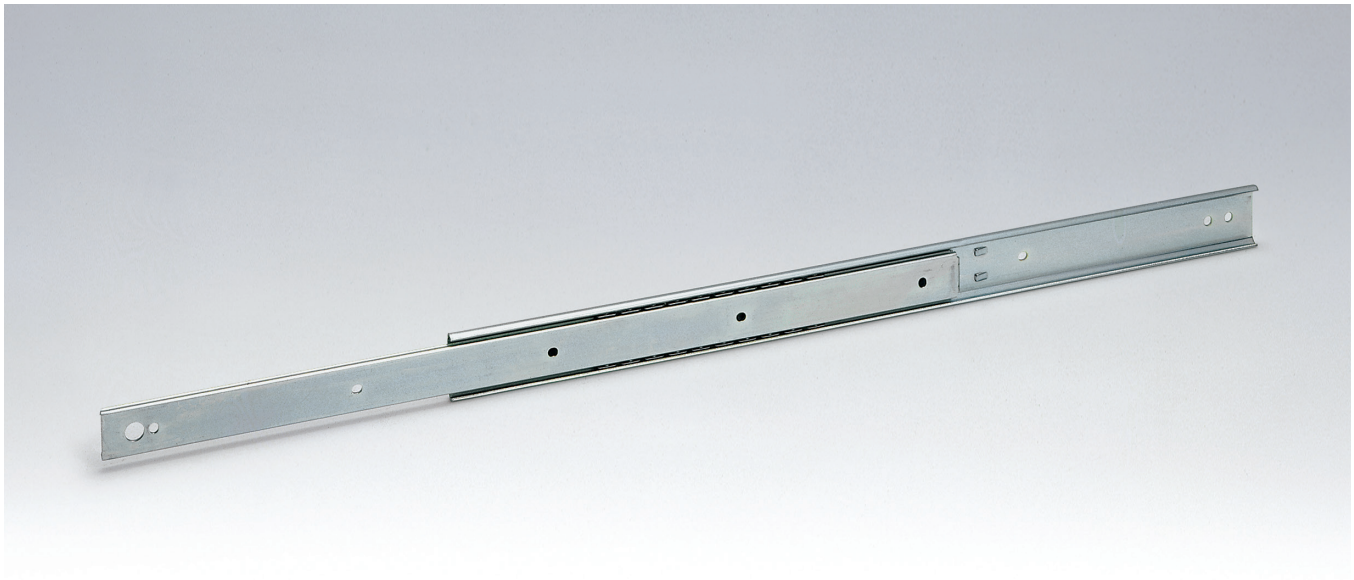

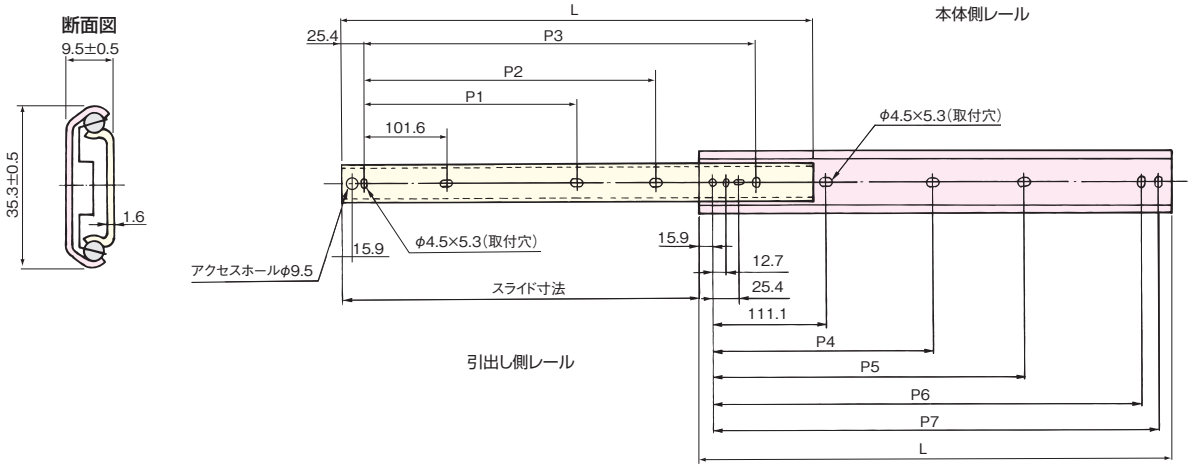

品　番	引出し側レール				本体側レール					スライド寸法 ±3mm	定格荷重(1セット)
	L	P1	P2	P3	L	P4	P5	P6	P7		
S101-12	305	—	152.4	254.0	305	—	149.2	260.3	273.0	228.6	480.5N(49kgf)以下
S101-14	356	—	203.2	304.8	356	—	200.0	311.1	323.8	279.4	460.9N(47kgf)以下
S101-16	406	—	254.0	355.6	406	—	250.8	361.9	374.6	304.8	421.7N(43kgf)以下
S101-18	457	203.2	304.8	406.4	457	212.7	301.6	412.7	425.4	330.2	402.1N(41kgf)以下
S101-20	508	228.6	355.6	457.2	508	238.1	352.4	463.6	476.2	381.0	362.8N(37kgf)以下
S101-22	559	254.0	406.4	508.0	559	263.5	403.2	514.3	527.0	406.4	333.4N(34kgf)以下

※定格荷重：引出しに使用した場合の最大等分布負荷荷重(引出し自重含む)
レールの取付け方と定格荷重の関係は426ページ参照

[材　質] レール本体：鋼　ボールベアリング：鋼
[仕上げ] レール本体：ユニクロ
[推奨ねじ] ＋丸木ねじ3.8～4.1×L（添付されていません）

品　番	S101-12	S101-14	S101-16	S101-18	S101-20	S101-22
注文コード	005900	005901	005902	005903	005904	005905
梱 入 数	20本					

S102 スムースライド(引抜きタイプ)

●レールの着脱が可能な、引出しの約75%が引き出せる2段引きスライドレールです。
●引出しを約75%引き出すと、ボールベアリングの摩擦によりストッパー機能が働いて、レールはストップします。
●さらに58.8N(6kgf)程度の力で引きますと、引出し側レールが取外せます。
●左右兼用タイプです。
※レール寸法はS101と同一です。

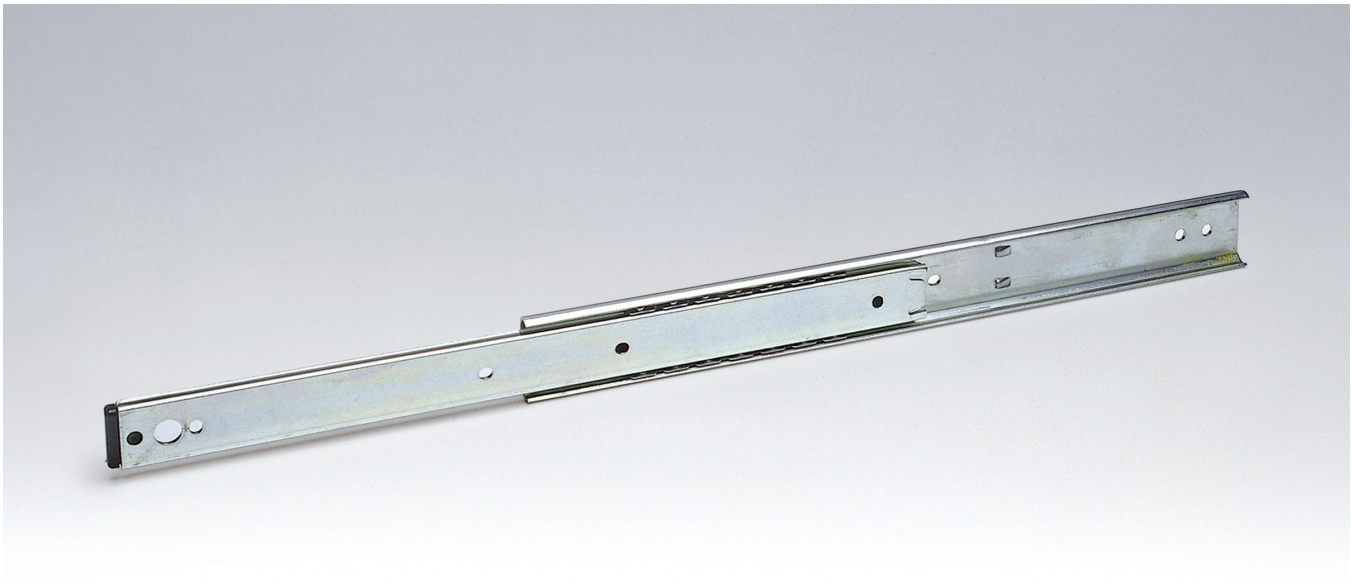

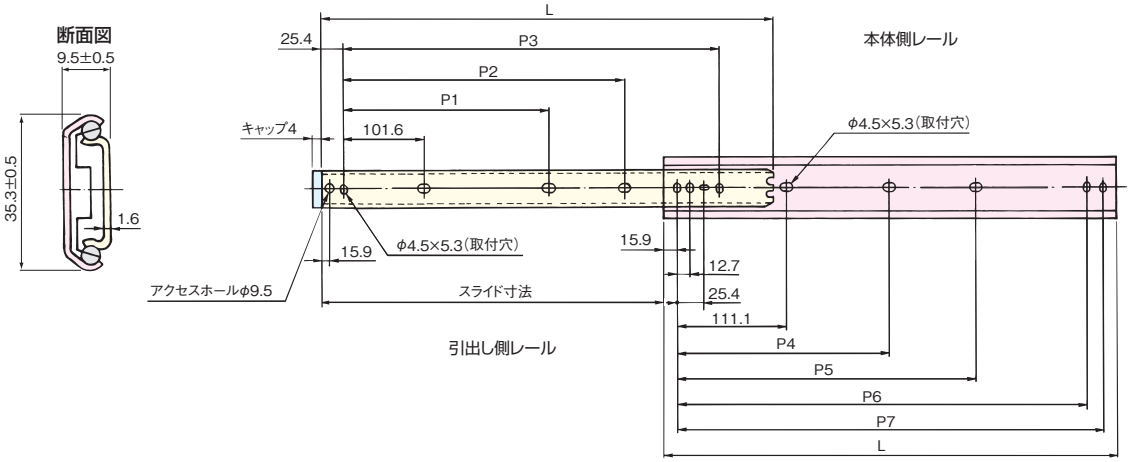

品番	引出し側レール				本体側レール					スライド寸法 ±3mm	定格荷重(1セット)
	L	P1	P2	P3	L	P4	P5	P6	P7		
S102-12	305	—	152.4	254.0	305	—	149.2	260.3	273.0	228.6	480.5N(49kgf)以下
S102-14	356	—	203.2	304.8	356	—	200.0	311.1	323.8	279.4	460.9N(47kgf)以下
S102-16	406	—	254.0	355.6	406	—	250.8	361.9	374.6	304.8	421.7N(43kgf)以下
S102-18	457	203.2	304.8	406.4	457	212.7	301.6	412.7	425.4	330.2	402.1N(41kgf)以下
S102-20	508	228.6	355.6	457.2	508	238.1	352.4	463.6	476.2	381.0	362.8N(37kgf)以下
S102-22	559	254.0	406.4	508.0	559	263.5	403.2	514.3	527.0	406.4	333.4N(34kgf)以下

※定格荷重：引出しに使用した場合の最大等分布負荷荷重(引出し自重含む)
レールの取付け方と定格荷重の関係は426ページ参照

[材　質] レール本体：鋼　ボールベアリング：鋼
[仕上げ] レール本体：ユニクロ
[推奨ねじ] ＋丸木ねじ3.8～4.1×L（添付されていません）

品番	S102-12	S102-14	S102-16	S102-18	S102-20	S102-22
注文コード	005906	005907	005908	005909	005910	005911
梱入数	20本					

S270 スムースライド(コンパクトタイプ)

●引出しの約75%が引き出せる2段引きスライドレールです。
●「レール着脱可能タイプ(SPロック付き)」と「レール着脱不可能タイプ(ロックなし)」とが揃っています。
●「レール着脱可能タイプ(SPロック付き)」は、レールを最大まで引き出し、SPロックを押しながらさらに引き出すと、引出し側レールが取外せます。
●レールの取付けは、引出し側レールを本体側レールに差込んでそのまま最後まで押込むだけで完了です。
●左右兼用タイプです。

写真は着脱可能タイプ(SPロック付き)

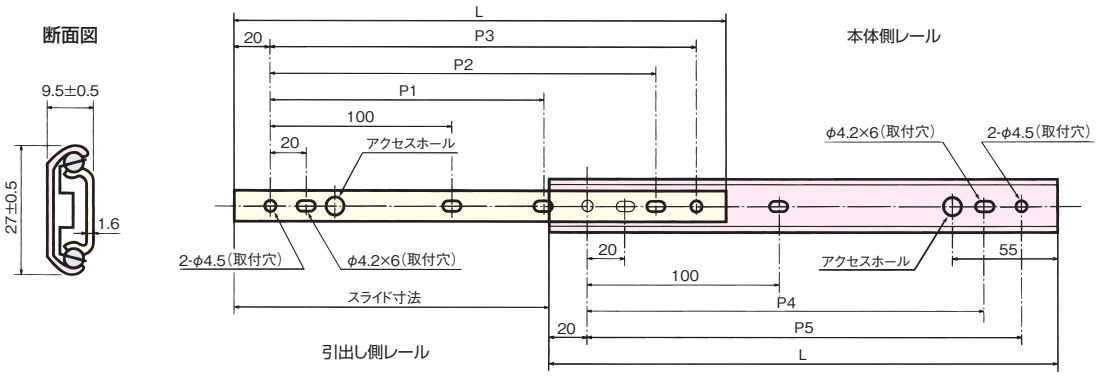

図・寸法表は「レール着脱不可能タイプ(ロックなし)」を示しています。

サイズ	引出し側レール				本体側レール			スライド寸法 ±3mm	定格荷重(1セット)
	L	P1	P2	P3	L	P4	P5		
250	250	150	190	210	250	190	210	185	235.4N(24kgf)以下
300	300	190	240	260	300	240	260	222	235.4N(24kgf)以下
350	350	225	290	310	350	290	310	260	225.6N(23kgf)以下
400	400	265	340	360	400	340	360	297	205.9N(21kgf)以下
450	450	300	390	410	450	390	410	334	196.1N(20kgf)以下
500	500	337	440	460	500	440	460	371	176.5N(18kgf)以下

※各サイズとも、レール着脱可能タイプとレール着脱不可能タイプとがあります。
※レール着脱可能タイプは、レール着脱不可能タイプと取付穴位置が一部異なります。
詳しくは弊社までお問い合わせください。
※定格荷重：引出しに使用した場合の最大等分布負荷荷重(引出し自重含む)
レールの取付け方と定格荷重の関係は426ページ参照

受注生産

[材　質] レール本体：鋼　ボールベアリング：鋼
[仕上げ] レール本体：ユニクロ
[推奨ねじ] ＋丸木ねじ3.8～4.1×L（添付されていません）

タイプ	レール着脱可能タイプ(SPロック付き)					
品番	S270-250-SP	S270-300-SP	S270-350-SP	S270-400-SP	S270-450-SP	S270-500-SP
注文コード	027511	027519	027520	027522	027523	027524
梱入数	40本				20本	

タイプ	レール着脱不可能タイプ(ロックなし)					
品番	S270-250	S270-300	S270-350	S270-400	S270-450	S270-500
注文コード	027528	027529	027530	027531	027532	027533
梱入数	40本				20本	

S109 スムースライド(底付タイプ)

●引出しの約75%が引き出せる、底板付け2段引きレールです。
●底板付けのため、引出しの横幅を最大限に活かした引出し設計が可能です。
　また、外からレールが見えないため、すっきりしたデザインに仕上がります。
●引出しを約75%引き出すと、ボールベアリングの摩擦によりストッパー機能が働いて、レールはストップします。
●さらに58.8N(6kgf)程度の力で引きますと、引出し側レールを取外せます。

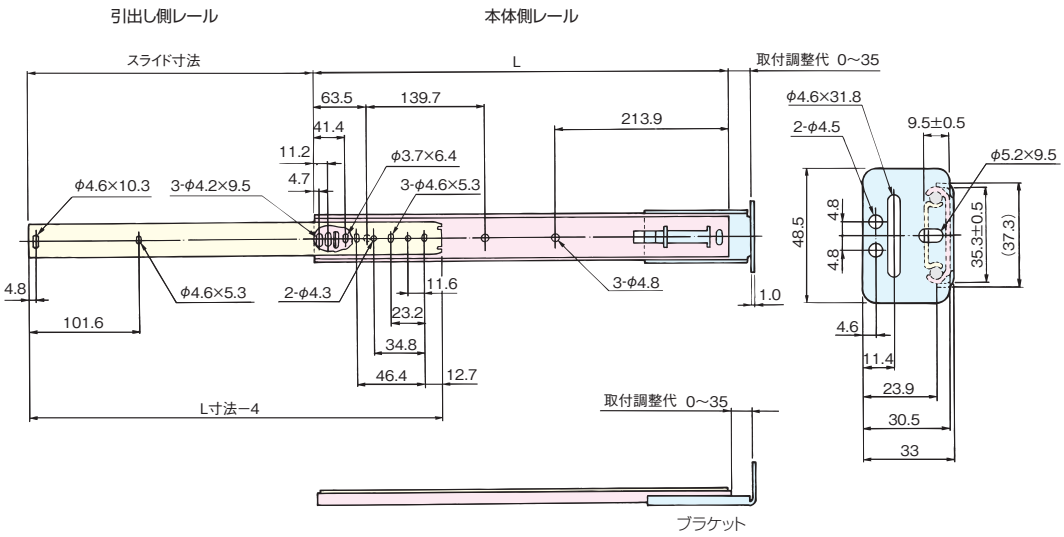

品　番	L	引出し奥行	キャビネットの奥行	スライド寸法±3mm	定格荷重(1セット)
S109-12	324	270~318	330~368	216	107.9N(11kgf)以下
S109-14	375	321~368	381~419	267	98.1N(10kgf)以下
S109-16	425	372~419	432~470	305	98.1N(10kgf)以下
S109-18	476	422~470	483~521	318	88.3N(9kgf)以下
S109-20	527	473~521	533~572	368	78.5N(8kgf)以下
S109-22	578	524~572	584~622	419	68.6N(7kgf)以下

※定格荷重：引出しに使用した場合の最大等分布負荷荷重(引出し自重含む)
　レールの取付け方と定格荷重の関係は426ページ参照

[材　質] レール本体：鋼　ボールベアリング：鋼
[仕上げ] レール本体：ユニクロ
[推奨ねじ] ＋丸木ねじ3.8~4.1×L（添付されていません）

品　番	S109-12	S109-14	S109-16	S109-18	S109-20	S109-22
注文コード	005912	005913	005914	005915	005916	005917
梱入数	20本					

D401 スムースライド(3段引きタイプ)

●引出しを100%引き出せる、完全スライドの3段引きレールです。
●レールの着脱はできない、完全ストップタイプです。
●左右兼用タイプです。

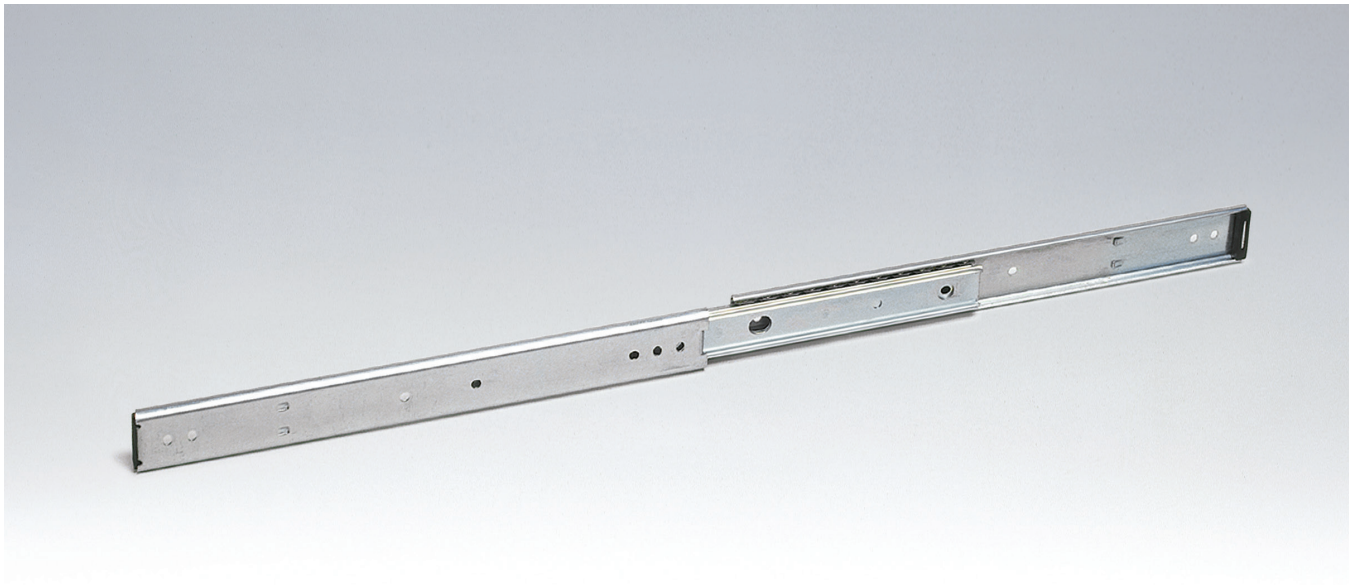

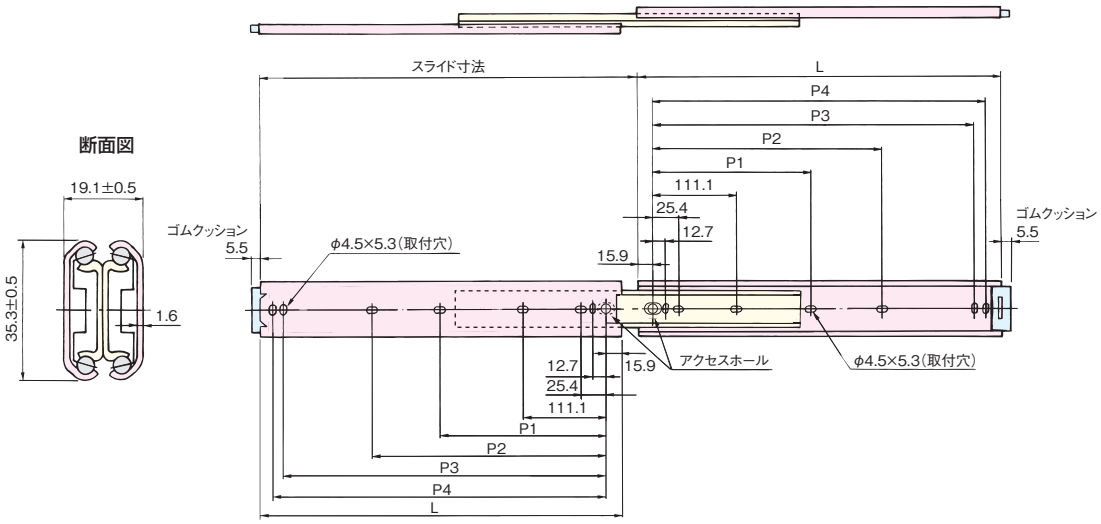

品　番	L	P1	P2	P3	P4	スライド寸法 ±3mm	定格荷重(1セット)
D401-12	305	—	149.2	260.3	273.0	327	588.4N(60kgf)以下
D401-14	356	—	200.0	311.1	323.8	378	578.6N(59kgf)以下
D401-16	406	—	250.8	361.9	374.6	429	559.0N(57kgf)以下
D401-18	457	212.7	301.6	412.7	425.4	479	549.2N(56kgf)以下
D401-20	508	238.1	352.4	463.5	476.2	530	529.6N(54kgf)以下
D401-22	559	263.5	403.2	514.3	527.0	581	500.1N(51kgf)以下
D401-24	610	288.9	454.0	565.1	577.8	632	480.5N(49kgf)以下
D401-26	660	314.3	504.8	615.9	628.6	683	460.9N(47kgf)以下
D401-28	711	339.7	555.6	666.7	679.4	733	441.3N(45kgf)以下

※定格荷重：引出しに使用した場合の最大等分布負荷荷重(引出し自重含む)
レールの取付け方と定格荷重の関係は426ページ参照

[材　質] レール本体：鋼　ボールベアリング：鋼
[仕上げ] レール本体：ユニクロ
[推奨ねじ] ＋丸木ねじ3.8～4.1×L（添付されていません）

品　番	D401-12	D401-14	D401-16	D401-18	D401-20	D401-22	D401-24	D401-26	D401-28
注文コード	005918	005919	005920	005921	005922	005923	005924	005925	005926
梱入数	10本								

ND150 スムースライド(3段引きタイプ)

●引出しを100%引き出せる、完全スライドの3段引きレールです。
●ND150タイプはレールの取外しができない完全ストップタイプです。
●ND150-C3タイプはレールを最大まで引き出し、ディスコネクトスプリングを押しながらさらに引くと、引出し側レールを取外せます。
●レールの取付けは、引出し側レールを中間レールに差込んでそのまま最後まで押込むだけで完了です。
●左右兼用タイプです。

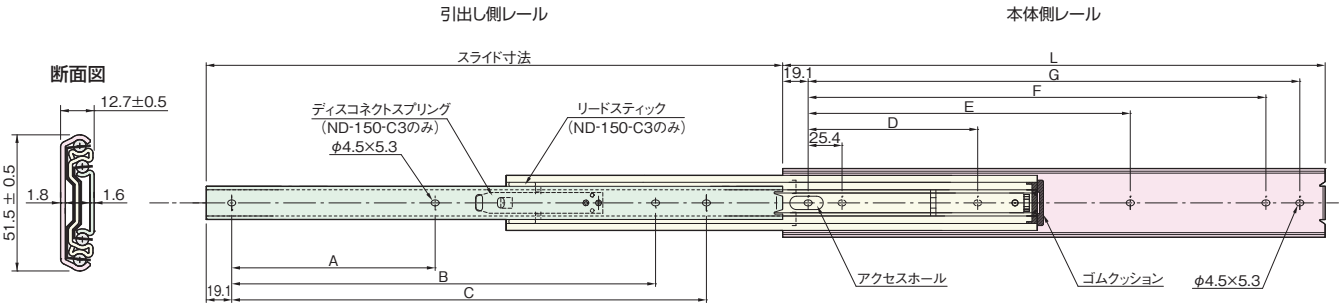

図は「ND150-C3タイプ」を示しています。

[材　質] レール本体：鋼　ボールベアリング：鋼
[仕上げ] レール本体：ユニクロ
[推奨ねじ] ＋丸木ねじ3.8～4.1×L（添付されていません）

品　番	L	A	B	C	D	E	F	G	スライド寸法±3mm	定格荷重(1セット)
ND150-12	304.8	76.2	177.8	254.0	76.2	190.5	241.3	266.7	330.2	843.4N(86kgf)以下
ND150-14	355.6	101.6	203.2	304.8	88.9	215.9	292.1	317.5	381.0	814.0N(83kgf)以下
ND150-16	406.4	127.0	228.6	355.6	127.0	241.3	342.9	368.3	431.8	764.9N(78kgf)以下
ND150-18	457.2	127.0	279.4	406.4	127.0	292.1	393.7	419.1	482.6	725.7N(74kgf)以下
ND150-20	508.0	152.4	304.8	457.2	152.4	317.5	444.5	469.9	533.4	706.1N(72kgf)以下
ND150-22	558.8	177.8	330.2	508.0	177.8	342.9	495.3	520.7	584.2	686.5N(70kgf)以下
ND150-24	609.6	177.8	381.0	558.8	177.8	393.7	546.1	571.5	635.0	657.0N(67kgf)以下
ND150-26	660.4	203.2	406.4	609.6	203.2	419.1	596.9	622.3	685.8	627.6N(64kgf)以下
ND150-28	711.2	228.6	431.8	660.4	228.6	444.5	647.7	673.1	736.6	608.0N(62kgf)以下

※定格荷重：引出しに使用した場合の最大等分布負荷荷重（引出し自重含む）
レールの取付け方と定格荷重の関係は426ページ参照

品　番	ND150-12	ND150-14	ND150-16	ND150-18	ND150-20	ND150-22	ND150-24	ND150-26	ND150-28
注文コード	016666	016667	016668	016669	016670	016671	016672	016673	016674
梱入数	10本								

品　番	L	A	B	C	D	E	F	G	スライド寸法±3mm	定格荷重(1セット)
ND150-12-C3	304.8	76.2	—	254.0	76.2	190.5	241.3	266.7	330.2	843.4N(86kgf)以下
ND150-14-C3	355.6	127.0	—	304.8	88.9	215.9	292.1	317.5	381.0	814.0N(83kgf)以下
ND150-16-C3	406.4	152.4	317.5	355.6	127.0	241.3	342.9	368.3	431.8	764.9N(78kgf)以下
ND150-18-C3	457.2	177.8	368.3	406.4	127.0	292.1	393.7	419.1	482.6	725.7N(74kgf)以下
ND150-20-C3	508.0	152.4	419.1	457.2	152.4	317.5	444.5	469.9	533.4	706.1N(72kgf)以下
ND150-22-C3	558.8	177.8	469.9	508.0	177.8	342.9	495.3	520.7	584.2	686.5N(70kgf)以下
ND150-24-C3	609.6	177.8	520.7	558.8	177.8	393.7	546.1	571.5	635.0	657.0N(67kgf)以下
ND150-26-C3	660.4	203.2	571.5	609.6	203.2	419.1	596.9	622.3	685.8	627.6N(64kgf)以下
ND150-28-C3	711.2	228.6	622.3	660.4	228.6	444.5	647.7	673.1	736.6	608.0N(62kgf)以下

※定格荷重：引出しに使用した場合の最大等分布負荷荷重（引出し自重含む）
レールの取付け方と定格荷重の関係は426ページ参照

品　番	ND150-12-C3	ND150-14-C3	ND150-16-C3	ND150-18-C3	ND150-20-C3	ND150-22-C3	ND150-24-C3	ND150-26-C3	ND150-28-C3
注文コード	016675	016676	016677	016678	016679	016680	016681	016682	016683
梱入数	10本								

FT45N 3段引きボールスライドレール

●引出しを100%引き出せる、完全スライドの3段引きスライドレールです。
●レールを最大まで引き出し、ストッパーを押しながらさらに引き出すと、引出し側レールが取外せます。
●レールの取付けは、引出し側レールを中間レールに差込んでそのまま最後まで押込むだけで完了です。
●左右兼用タイプです。

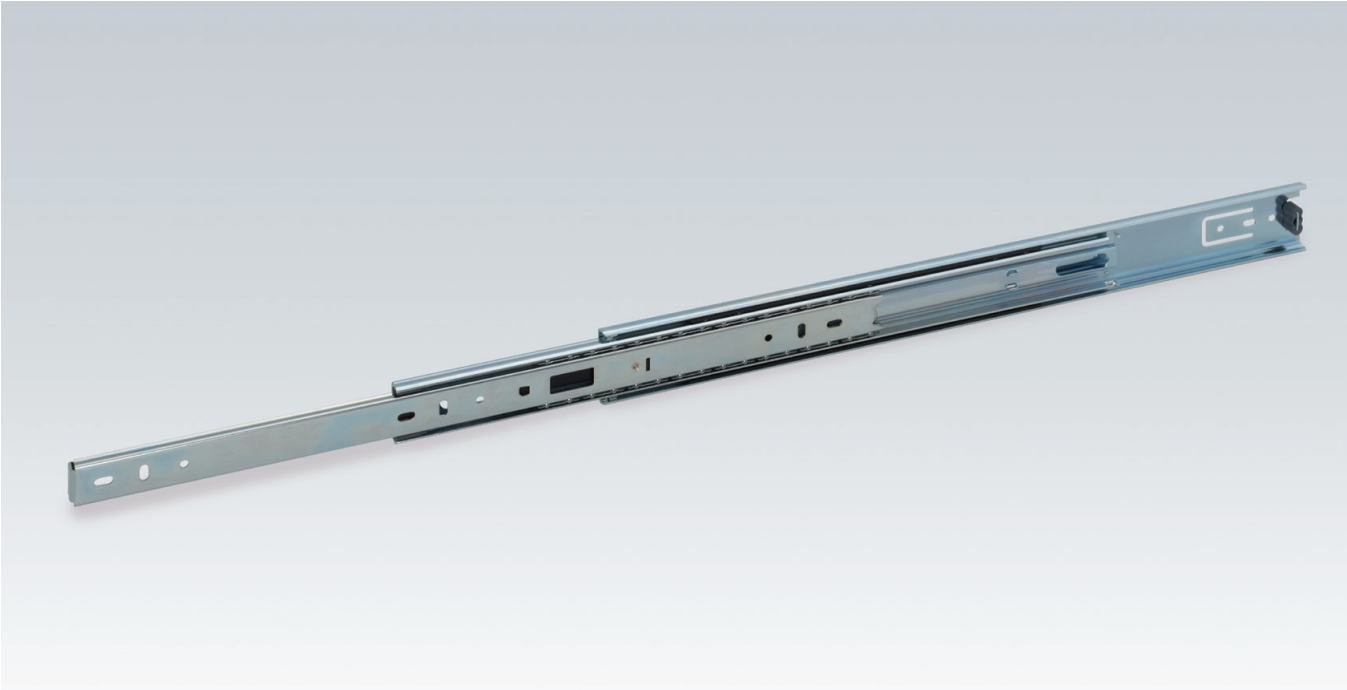

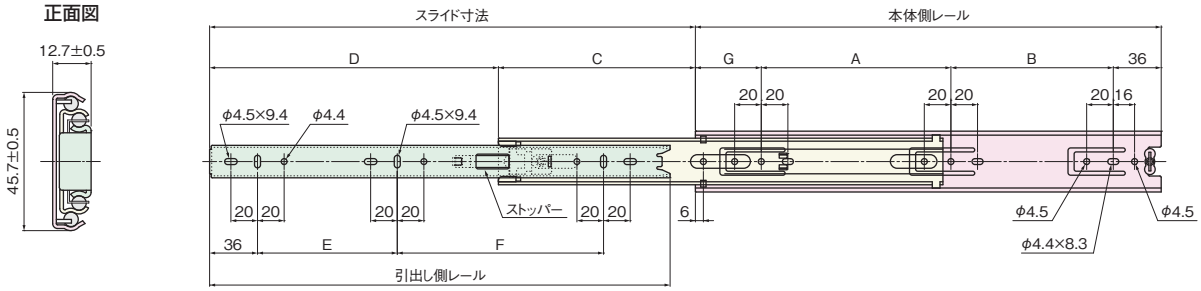

品　番	引出し側レール	本体側レール	A	B	C	D	E	F	G	スライド寸法±3	定格荷重(1セット)
FT45N-250	246	250	160	—	135	130	160	—	54	265	539.4N(55kgf)以下
FT45N-300	296	300	113	97	145	170	80	130	54	315	490.3N(50kgf)以下
FT45N-350	346	350	142.5	122	148	217	105	155	49.5	365	441.3N(45kgf)以下
FT45N-400	396	400	167.5	147	175	240	130	180	49.5	415	392.3N(40kgf)以下
FT45N-450	446	450	192.5	172	200	265	155	205	49.5	465	343.2N(35kgf)以下
FT45N-500	496	500	217.5	197	227	288	180	230	49.5	515	294.2N(30kgf)以下
FT45N-550	546	550	242.5	222	254	311	205	255	49.5	565	264.8N(27kgf)以下
FT45N-600	596	600	267.5	247	278	337	230	280	49.5	615	245.2N(25kgf)以下
FT45N-650	646	650	292.5	272	328	337	235	325	49.5	665	215.7N(22kgf)以下
FT45N-700	696	700	317.5	297	368	347	250	360	49.5	715	196.1N(20kgf)以下

※定格荷重：引出しに使用した場合の最大等分布負荷荷重(引出し自重含む)

[材　質] レール本体：鋼　ボールベアリング：鋼
[仕上げ] レール本体：ユニクロ
[推奨ねじ] ＋トラスタッピンねじ3.5×L(添付されていません)

品　番	FT45N-250	FT45N-300	FT45N-350	FT45N-400	FT45N-450	FT45N-500	FT45N-550	FT45N-600	FT45N-650	FT45N-700
価格(税抜)	¥1,500	¥1,650	¥1,800	¥1,950	¥2,100	¥2,250	¥2,450	¥2,600	¥2,800	¥2,950
注文コード	211816	211817	211818	211819	211820	211821	211822	211823	211824	211825
梱入数	10セット(2本で1セット)									

CH36 3段引きボールスライドレール

●引出しを100%引き出せる、完全スライドの3段引きスライドレールです。
●レールを最大まで引き出し、ストッパーを押しながらさらに引き出すと、引出し側レールが取外せます。
●レールの取付けは、引出し側レールを中間レールに差込んでそのまま最後まで押込むだけで完了です。
●左右兼用タイプです。

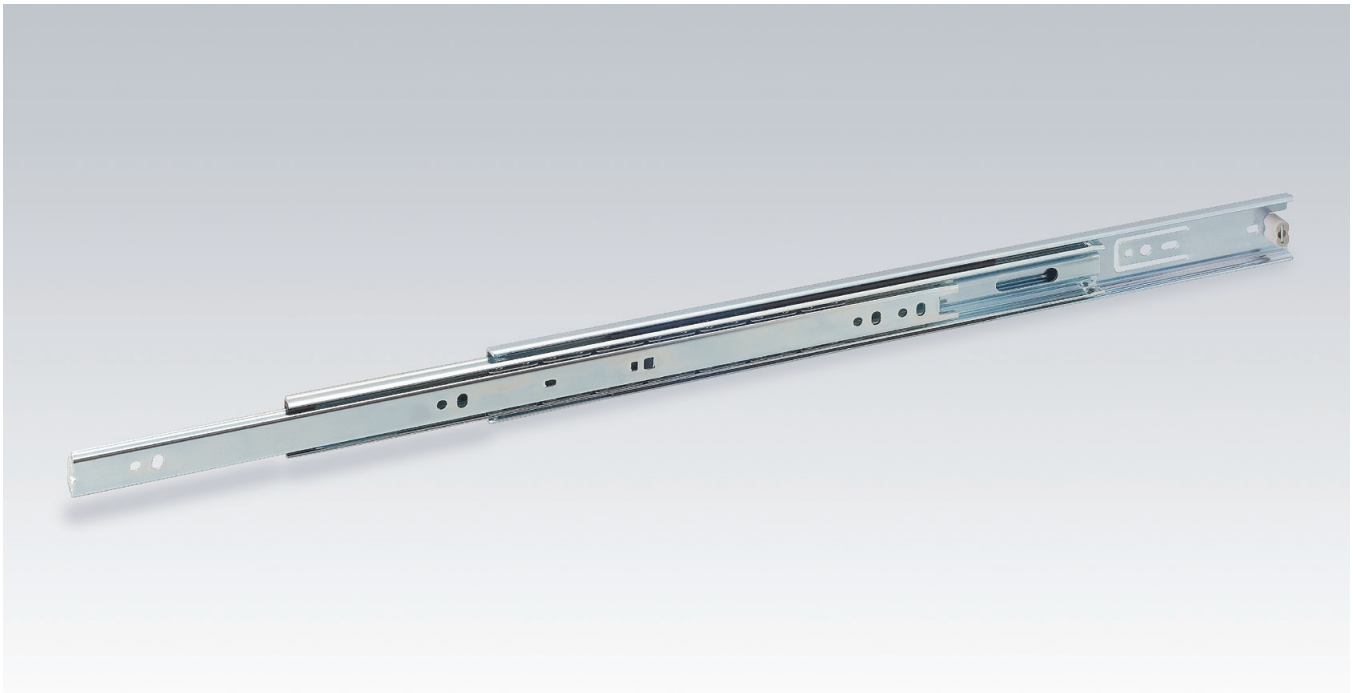

断面図

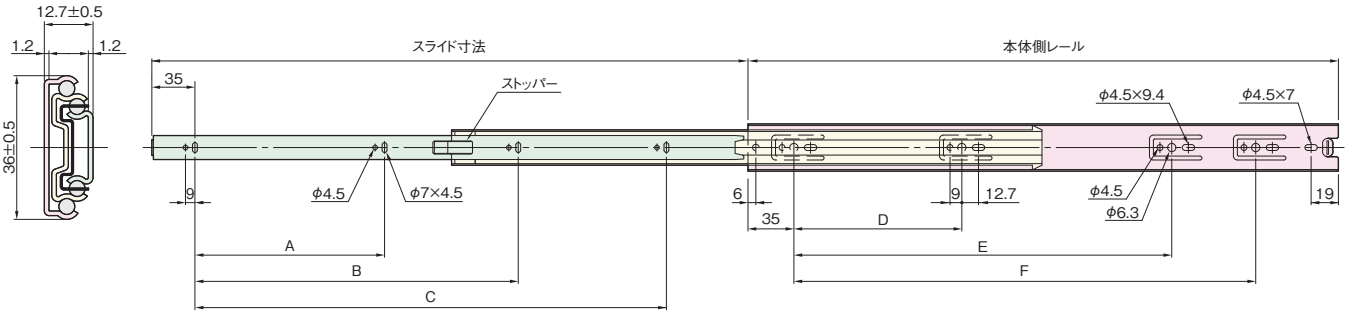

品　番	本体側レール	スライド寸法	A	B	C	D	E	F	定格荷重(1セット)
CH36-250	250	254	—	—	192	—	—	160	411.9N(42kgf)以下
CH36-300	300	305	—	—	242	128	—	208	382.5N(39kgf)以下
CH36-350	350	356	128	—	292	128	—	256	353.0N(36kgf)以下
CH36-400	400	406	128	320	342	128	—	288	323.6N(33kgf)以下
CH36-450	450	457	128	320	392	128	288	352	294.2N(30kgf)以下

※定格荷重：引出しに使用した場合の最大等分布負荷荷重(引出し自重含む)

[材　質] レール本体：鋼　ボールベアリング：鋼
[仕上げ] レール本体：ユニクロ
[推奨ねじ] ＋皿木ねじ3.8～4.1×L(添付されていません)

品　番	CH36-250	CH36-300	CH36-350	CH36-400	CH36-450
価格(税抜)	¥1,450	¥1,580	¥1,700	¥1,830	¥1,950
注文コード	170128	170129	170130	170131	170132
梱入数	20セット(2本で1セット)				

TH36 3段引きボールスライドレール(底付タイプ)

●引出しを100%引き出せる、完全スライドの3段引きスライドレールです。
●引出し側レールに切り起しがあり、引出しの下側から直接ねじ止めできます。
●レールを最大まで引き出し、ストッパーを押しながらさらに引き出すと、引出し側レールが取外せます。
●レールの取付けは、引出し側レールを中間レールに差込んでそのまま最後まで押込むだけで完了です。

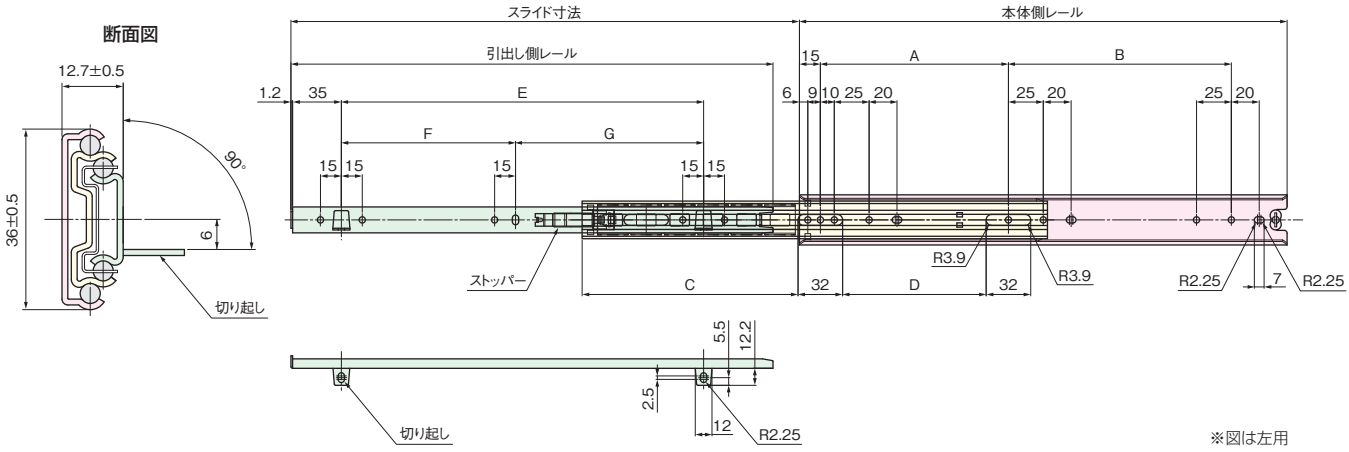

■寸法訂正(16/06/06)

品　番	引出し側レール	本体側レール	A	B	C	D	E	F	G	スライド寸法±2	定格荷重(1セット)
TH36-250	246	250	170	—	105	53	160	—	—	265	411.9N(42kgf)以下
TH36-300	296	300	110	135	130	78	210	100	110	315	382.5N(39kgf)以下
TH36-350	346	350	135	160	155	103	260	125	135	365	353.0N(36kgf)以下
TH36-400	396	400	160	185	180	128	310	150	160	415	323.6N(33kgf)以下
TH36-450	446	450	185	210	205	153	360	175	185	465	294.2N(30kgf)以下

※定格荷重：引出しに使用した場合の最大等分布負荷荷重(引出し自重含む)

[材　質] レール本体：鋼　ボールベアリング：鋼
[仕上げ] レール本体：ユニクロ
[推奨ねじ] ＋トラスタッピンねじ3.5×L(添付されていません)

品　番	TH36-250	TH36-300	TH36-350	TH36-400	TH36-450
価格(税抜)	¥1,450	¥1,650	¥1,800	¥1,950	¥2,100
注文コード	AD2012	AD2004	AD2005	AD2006	AD2007
梱入数	80セット(左右1セット)				

HSD-1-SL/BL 引出し用ソフトクローズ

使用条件
◇キャビネット内側面と引出し側面の間に必要な隙間：12～13mm
◇耐荷重：98.1N（10kgf）ただし引出し自重を含む。

●スライドレールと併用する引出し用ダンパーです。
●閉まり際60mmからソフトに閉まります。
●引出しの前面化粧板で指を挟んでも、ソフトクローズ機能により怪我を軽減できます（勢い良く閉めた場合を除く）。
●スライダー受けは、横付け式と底付け式があります。
●スライダーが途中で受けから外れて閉まり位置に戻っても、エラーリカバリー機能によりリセットできます。

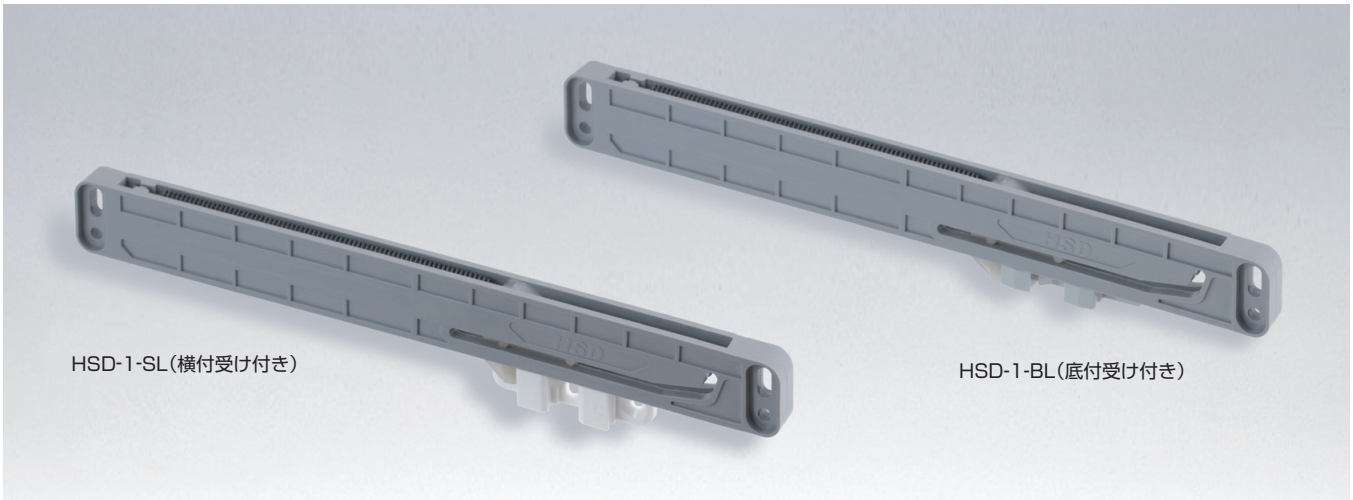

HSD-1-SL（横付受け付き）

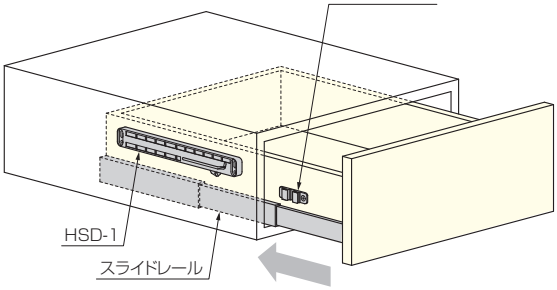

HSD-1-BL（底付受け付き）

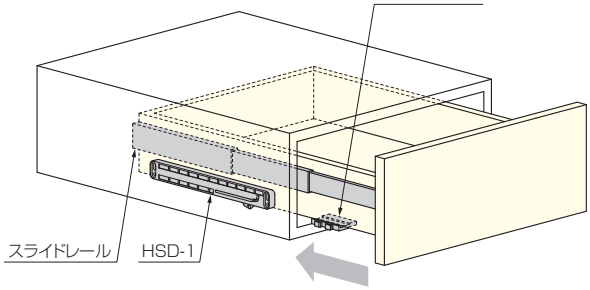

■部品図

HSD-1（本体）

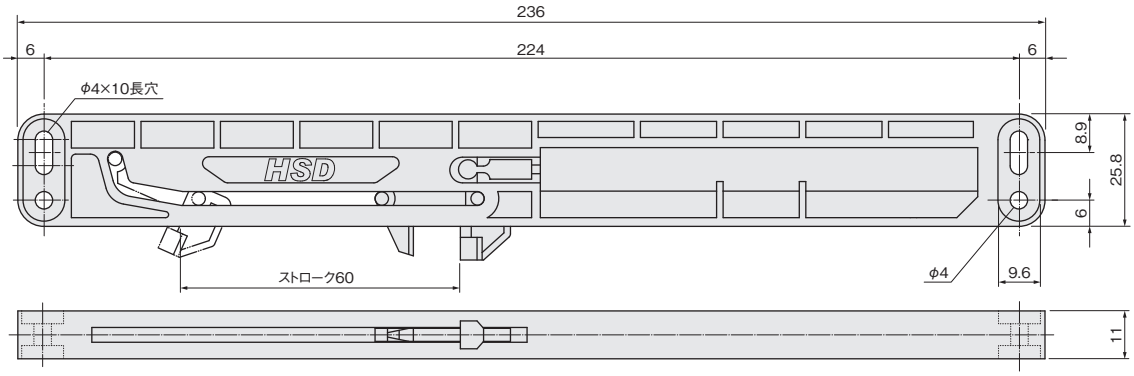

横付受け（SL）

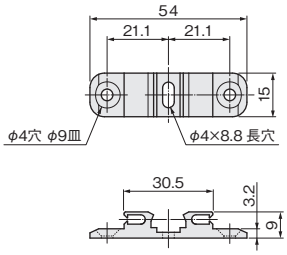

底付受け（BL）

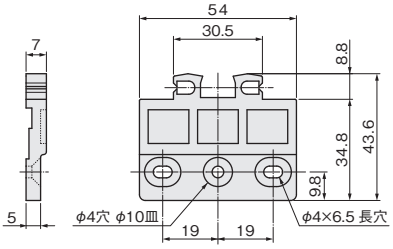

［材　質］本　体：ABS
　　受　け：POM
［推奨ねじ］本　体：＋丸木ねじ3.5×L 4本
　　受　け：＋皿木ねじ3.5×L 2本
　　＋丸木ねじ3.5×L 1本
　　（添付されていません）

品　番	HSD-1-SL	HSD-1-BL
仕　様	横付受け付き	底付受け付き
価格（税抜）	¥1,250	¥1,250
注文コード	175118	178342
小箱入数	100セット（本体と受けで1セット）	

設計ガイド

取付寸法図

HSD-1-SL（横付受け付き）

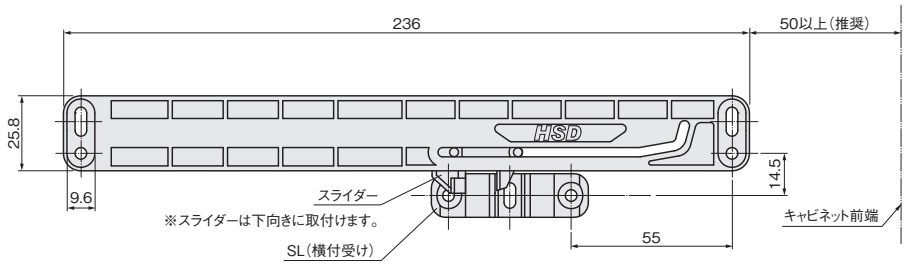

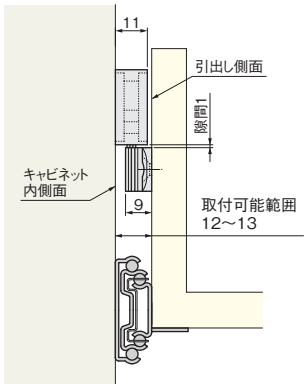

HSD-1-BL（底付受け付き）

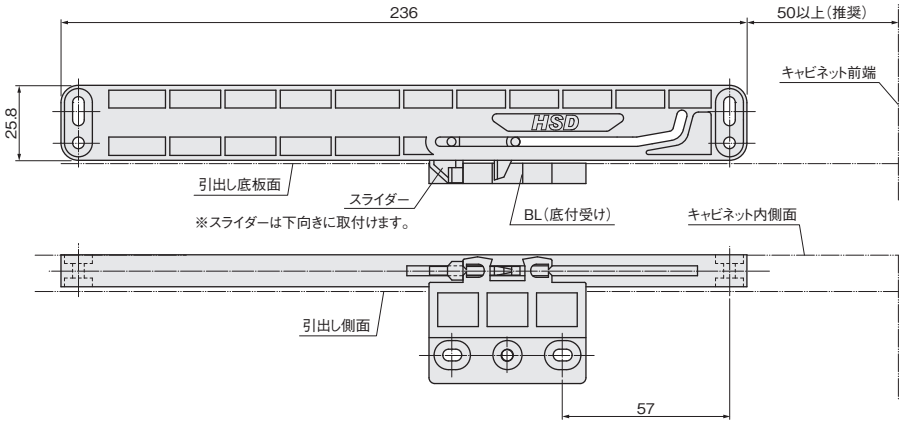

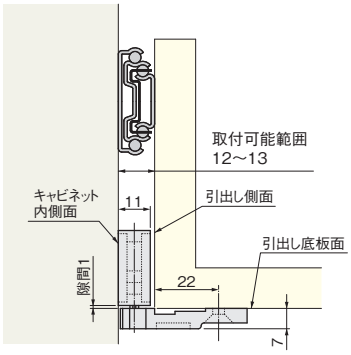

ご注意

- 本商品は片側だけに取付けてください（ノッキングおよび引込み速度抑制のため）。
- スロープ付引出しレールにご使用される場合には、本体の取付けを、スロープと同じ角度に合わせて取付けてください。
- ボールベアリングタイプの引出しレールを使用する場合は、エンドストッパーが機能しないようにする工夫が必要です。
- ローラータイプの引出しレールにご使用になる場合には、ガイド機構側のレールに取付けてください。
- 引出しを開けるときに若干力が必要です。個人差がありますので、試作などで動作をご確認の上ご使用ください。
- 気温によりダンパーのオイル粘度は変化します。そのため引込み速度は、高温では速くなり、低温では遅くなる傾向があります。
- 精密な部品でつくられてはいますが、引込み速度に個体差があります。
- 初めてご採用いただく際には、お客様の引出しに実際に取付けて、正常に作動するかをご確認ください。
  本商品の性能は、本商品の取付精度、キャビネットや引出しの組立精度、および使用環境などにより影響を受けます。
- 間口が大きく、指定重量より重い引出しには使用しないでください。
- 勢い良く閉めた場合は、機能しなくなることがあります。

ドア錠 1
丁番 2
スライド丁番 3
開き戸金具 4
引戸錠 南京錠 5
引戸金具 6
上吊式 引戸金具 7
折戸金具 8
室内用 アルミ建具 9
取手 引手 10
スライドレール ワイヤーバスケット 11
収納・吊金具 12
その他の家具金具 13
物干金具 ポスト用金具 14
諸金具 15
真鍮 アンティーク 16
設計 施工 ガイド
会社案内

●ローラーコックスは、樹脂引出し・樹脂トレイ・専用レールで構成され、規格化された引出しシステムです。
●引出し本体には特殊配合のポリプロピレンを採用し、耐衝撃性ならびに帯電防止性に優れています。
●前板(鏡板)を上下に調整(±2mm)することができます。
●専用レールには、「はね返り防止」「引出し時のストッパー」「引込み時のストッパー」が設けられています。
●引出しの着脱が簡単なため、掃除が楽にできます。

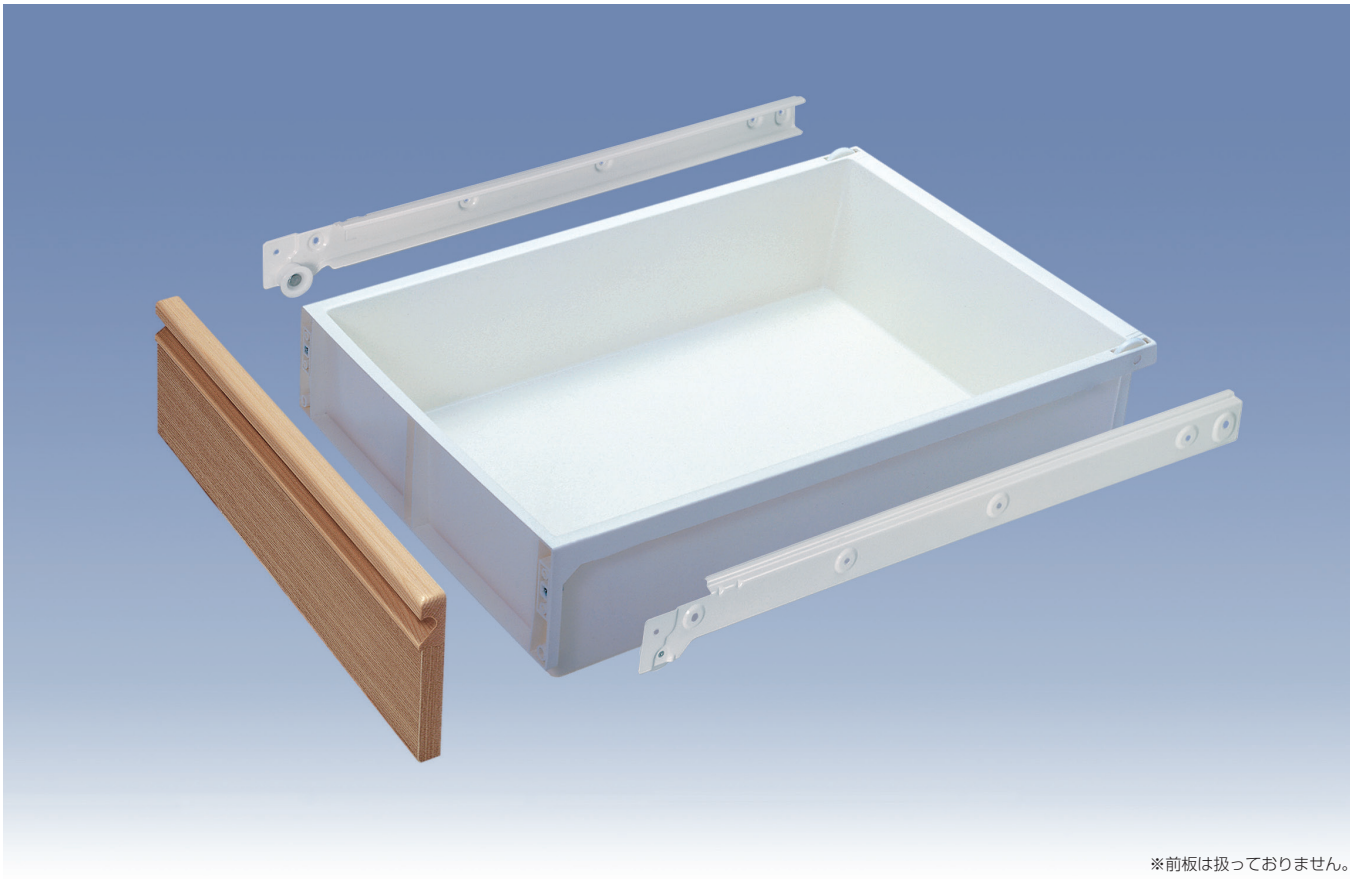

※前板は扱っておりません。

■引出し仕様

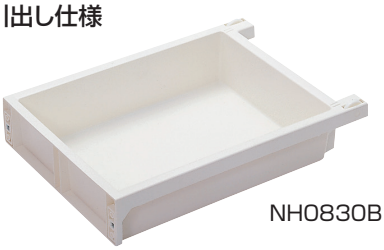
NH0830B

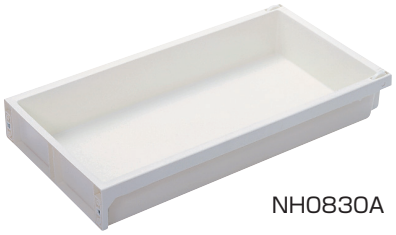
NH0830A

NH1330A

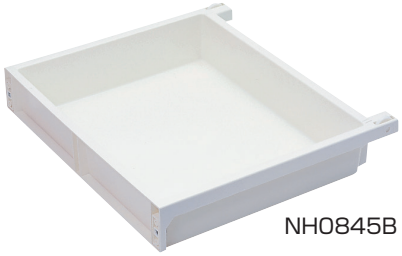
NH0845B

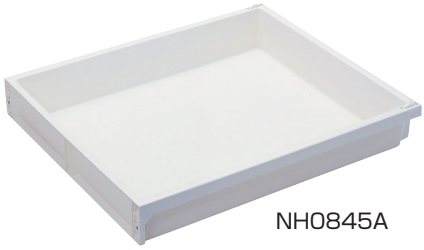
NH0845A

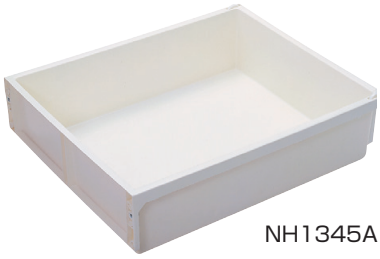
NH1345A

[材　質] 特殊配合PP
[　色　] マットホワイト

引出し品番		NH0830B	NH0830A	NH1330A	NH0845B	NH0845A	NH1345A
外形寸法	高　さ	80mm		130mm	80mm		130mm
	幅	257.5mm(キャビネット幅300mm用)			407.5mm(キャビネット幅450mm用)		
	奥　行	360mm	480mm		360mm	480mm	
価格(税抜)		¥3,500	¥3,700	¥4,100	¥4,000	¥4,300	¥5,100
注文コード		650524	602072	602073	650523	602074	602075
梱　入　数		10ヶ					

※対応キャビネット幅600mm用の引出し(高さ80mm×幅557mm×奥行480mm・上下調整機能無し)もご用意できます。
詳しくは弊社にご確認ください。

■レール仕様

NL-15A RS/LS

NL-15B RS/LS

[材　質] ローラー：POM　レール：鋼
[　色　] ローラー：白　レール：白塗装

レール品番	NL-15A RS/LS	NL-15B RS/LS
全　　長	473mm	353mm
厚　　み	19mm	19mm
対応する引出し	NH0830A、NH1330A NH0845A、NH1345A	NH0830B、NH0845B
左右セット価格(税抜)	¥1,100	¥1,000
注文コード	AD2002	AD2003
梱　入　数	左・右とも各50ヶ入り	

※取付ねじは添付されていません。

■トレイ仕様

T0830A

T0845A

[材　質] 特殊配合PP
[　色　] マットホワイト

トレイ品番		T0830A	T0845A
外形寸法	高　さ	70mm	
	幅	222mm	372mm
	奥　行	447mm	
対応する引出し		NH0830A	NH0845A
価格(税抜)		¥2,000	¥2,600
注文コード		650015	650016
梱　入　数		10ヶ	

設計ガイド

引出しとレールの正面納まり参考図

レールとキャビネット間のすきまは2mm(左右で4mm)になります。

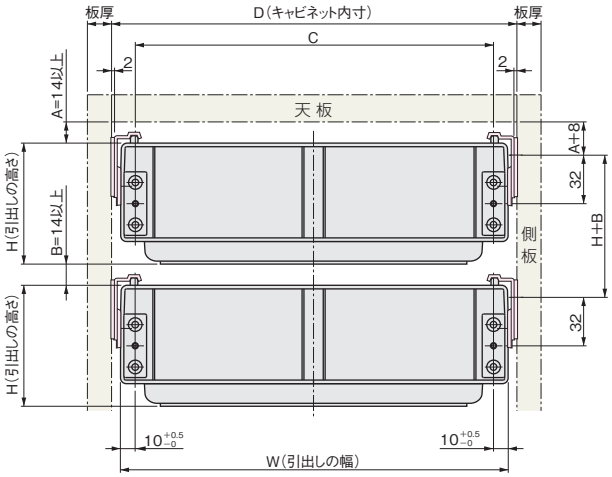

前板納まり参考図

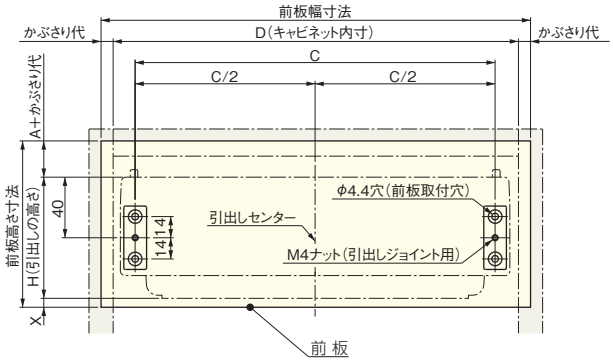

トレイ品番	NH0830B	NH0830A	NH1330A	NH0845B	NH0845A	NH1345A
H(高　さ)	80mm		130mm	80mm		130mm
W(幅)	257.5mm			407.5mm		
C　寸　法	238mm			388mm		
D　寸　法	266~270mm			416~420mm		

レール納まり参考図

NL-15A RS/LSレールを使用する場合

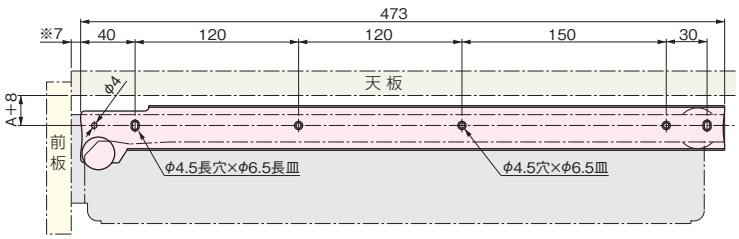

NL-15B RS/LSレールを使用する場合

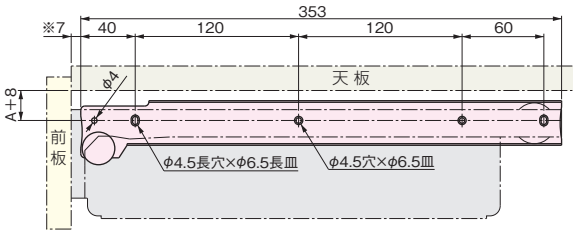

※7mmの寸法は、防虫パッキンを使用しない場合のものです。防虫パッキンを使用する場合は、使用するパッキン厚を引いた寸法で改定してください。

7mm－（パッキン厚）＝設定寸法

システムバスケット

DK スライドレール(シュプラーゼ用)

使用条件

◇耐荷重(左右1セット):98.1N(10kgf)以下
(耐荷重数値は金具単体試験による数値です)

●学童机その他の木製軽量引出し用です。
●引出し側板にスライド溝加工が必要です。
●レールを引き出すとストッパーピンに当たり止まります。そこから持ち上げると外せます。

[材　質] ABS
[　色　] ナチュラル
[推奨ねじ] +皿木ねじ2.4×L(添付されていません)

価　格(税抜)	¥180(左右1セット)
注文コード	AD2008
梱　入　数	800セット

ご注文は、100セット単位でお願い致します。

納まり参考寸法と引出しの欠込み

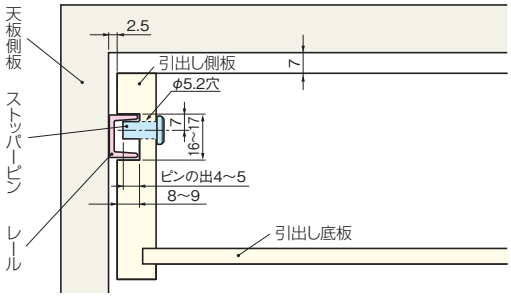

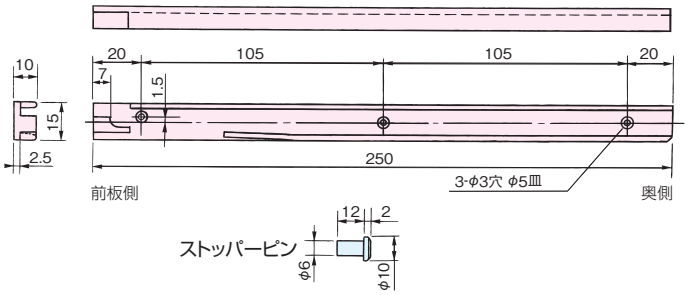

レール付きバスケット

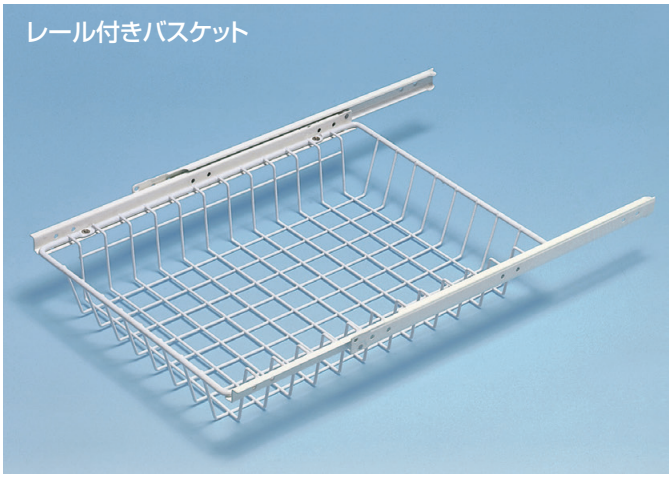

使用条件

◇耐荷重:バスケット1ヶにつき、19.6N(2kgf)

●レール付きバスケットは雑多な物をすっきりと効率的に収納します。
●スライド式のため、収納物の出し入れが簡単で作業能率を高めます。
●スライドレールを使用しているため、引出しの作動はスムーズです。

■セット仕様表

品　番	材質、仕上	付属品	セット価格(税抜)	注文コード	梱入数
RB-3035-L	[材質] 鋼 [仕上色] 白塗装・PEコーティング	新17S-D-D-350 アウターレール右 1本 アウターレール左 1本 スペーサー20mm 3個 +皿木ねじ3.1×38 3本 +皿木ねじ3.1×16 3本	¥6,700	027450	10ヶ
RB-3035-H			¥7,100	027451	10ヶ
RB-4535-L			¥7,500	027452	10ヶ
RB-4535-H			¥8,100	027453	10ヶ
RB-6035-L			¥8,200	027454	6ヶ
RB-6035-H			¥8,900	027456	6ヶ
RB-3050-L		新17S-D-D-500 アウターレール右 1本 アウターレール左 1本 スペーサー20mm 3個 +皿木ねじ3.1×38 3本 +皿木ねじ3.1×16 3本	¥7,000	027457	10ヶ
RB-3050-H			¥7,600	027461	10ヶ
RB-4550-L			¥8,200	027462	10ヶ
RB-4550-H			¥8,900	027463	10ヶ
RB-6050-L			¥9,400	027464	6ヶ
RB-6050-H			¥10,000	027505	6ヶ

※取寄品のため、別途運賃がかかります。納期は弊社までご確認ください。
※スライドレールは新17S-D-D-350、500を使用します。

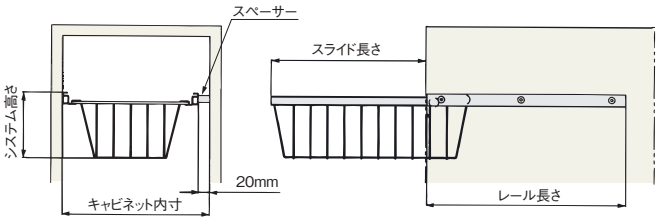

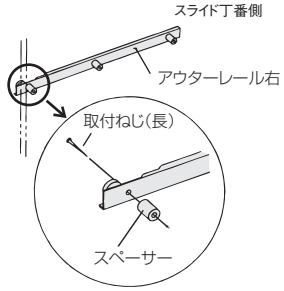

●スライド丁番側に位置するレールはスペーサーを入れ、長い方の取付ねじで固定します。
●スライド丁番を使用しない場合は、スペーサー無しで取付可能です。
この場合には対応キャビネット内寸は右表の キャビネット内寸 −20mmとなります。

■寸法表

品　番	キャビネット内寸	レール長さ	システム高さ	スライド長さ
RB-3035-L	260	350	120	275
RB-3035-H	260	350	170	275
RB-4535-L	410	350	120	275
RB-4535-H	410	350	170	275
RB-6035-L	560	350	120	275
RB-6035-H	560	350	170	275
RB-3050-L	260	500	120	400
RB-3050-H	260	500	170	400
RB-4550-L	410	500	120	400
RB-4550-H	410	500	170	400
RB-6050-L	560	500	120	400
RB-6050-H	560	500	170	400

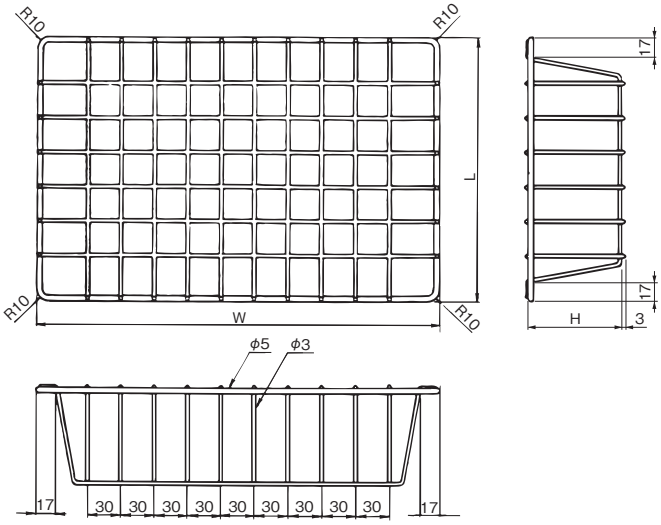

使用条件

◇耐荷重：バスケット1ヶにつき、19.6N（2kgf）

●システムバスケットシリーズは取付けが簡単で、効率的で機能的な収納空間づくりを実現する、ワイヤーバスケットと樹脂レール（下段参照）の組合わせによる収納金具シリーズです。
衣装だんす、キッチン、ショップその他、様々な用途にご利用ください。

●システムバスケットは10サイズが揃っています。
10サイズとも、長短どちらの方向でも樹脂レールが使用できますので、設計に合わせてお選びください。

●システムバスケットは、経済的な「鋼材・塗装仕上げ製品」と、耐食性に優れた「ステンレス（SUS304）製品」とを用意してあります。用途や予算に合わせてお選びください。

●バスケットは、多くの物が収納できるように、深さ方向の傾斜角度をおさえた設計になっています。

品　番	サイズ（L×W×H）	材質、仕上げ	価格（税抜）（1ヶ）	注文コード	梱入数
S-3001	230×360× 85	[材質]鋼 [仕上げ]白塗装・PEコーティング	¥1,700	006656	50ヶ
S-3002	230×360×185		¥2,100	006657	40ヶ
S-3003	330×360× 85		¥1,900	006658	50ヶ
S-3004	330×360×185		¥2,400	006659	25ヶ
S-3005	530×360× 85		¥2,400	006660	25ヶ
S-3006	530×360×185		¥2,900	006661	25ヶ
S-3007	330×495× 85		¥2,300	006662	25ヶ
S-3008	330×495×185		¥2,800	006663	25ヶ
S-3009	530×495× 85		¥2,800	006664	25ヶ
S-3010	530×495×185		¥3,700	006665	10ヶ
S-5001	230×360× 85	[材質]SUS304 [仕上げ]電解研磨	¥6,400	025854	50ヶ
S-5002	230×360×185		¥8,000	025855	40ヶ
S-5003	330×360× 85		¥7,300	025856	50ヶ
S-5004	330×360×185		¥9,200	025857	25ヶ
S-5005	530×360× 85		¥10,000	025858	25ヶ
S-5006	530×360×185		¥12,000	025859	25ヶ
S-5007	330×495× 85		¥9,700	025860	25ヶ
S-5008	330×495×185		¥11,000	025861	25ヶ
S-5009	530×495× 85		¥12,000	025802	25ヶ
S-5010	530×495×185		¥16,000	025803	10ヶ

※S-3001～S-3010の塗装色は、白のほか、黒・赤・茶も受注生産にて承ります。
※S-5001～5010は取寄品のため、別途運賃がかかります。
納期は弊社までご確認ください。

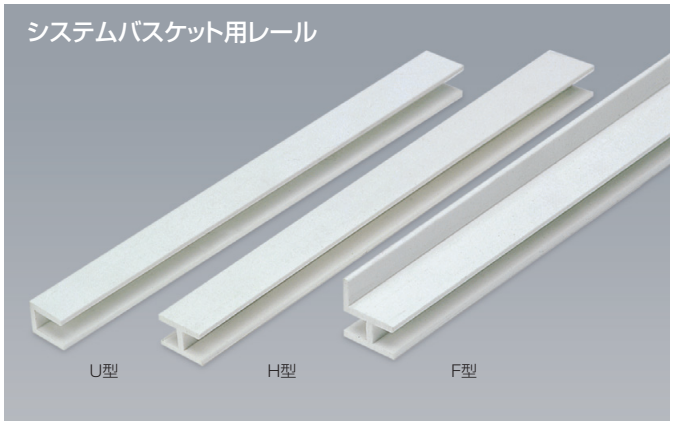

●レールは、取付け場所の条件に合わせてお選びいただけるように3種類を用意してあります。

●H型とF型は、扉吊元側にスライド丁番スペースを確保できます。

●F型は取付部がレール溝の外にあるため、取付けが容易です。

※取付け用の穴加工はありません。

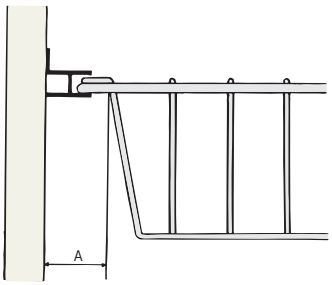

A寸法
U型＝20.5＋α
H型＝30＋α
F型＝31.5＋α
※αは余裕寸法

U 型

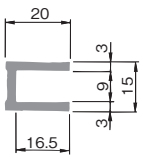

H 型

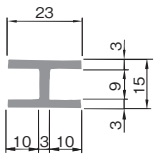

F 型

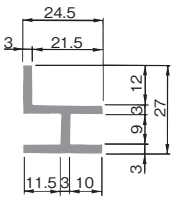

ご注意

●レールのカット面が粗い場合、バスケットのコーティングをはがしてしまうことがあります。

●A寸法が大きすぎると、バスケットに物を入れすぎた時にバスケットがたわみ外れることがあります。

品　番	寸　法	材 質（色）	価格（税抜）	注文コード	梱入数
U　型	長さ＝1,800mm	ABS（白）	¥2,000	153974	50本
H　型		ABS（白）	¥2,200	153975	
F　型		ABS（白）	¥2,800	153976	

使用条件 ◇耐荷重：バスケット1ヶにつき、68.6N（7kgf）

●バスケットは耐食性に優れたステンレス材（SUS304）を使用しています。
●バスケットの着脱がワンタッチで簡単にできますので、バスケットに物を収納したまま移動することができ便利です。（図1）
●スライドレールは引出し量100%の完全スライドのため、収納物の出し入れが楽に行えます。（図2）
●ワイヤークランプが幅方向にスライド可能なため、キャビネットの内寸法が片側5.5mm、両側で11mm差の範囲まで使用できます。（図3）

図1

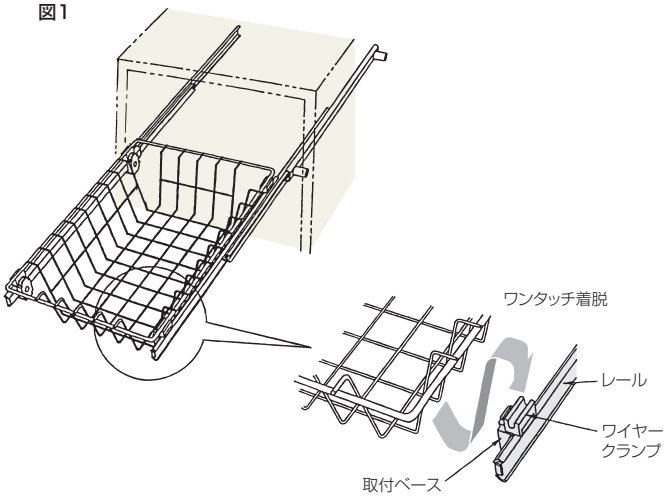

図2

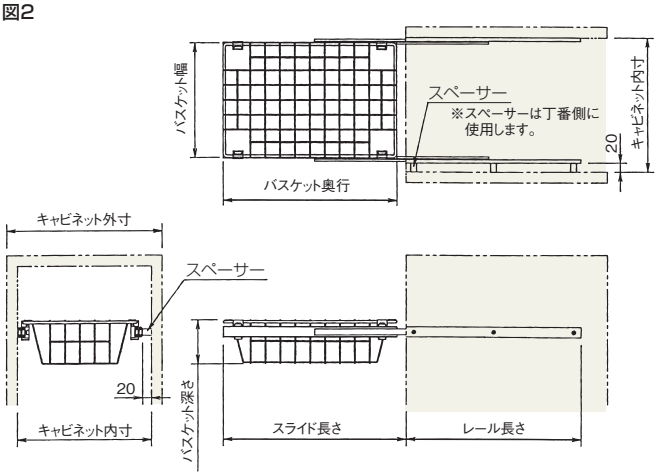

図3

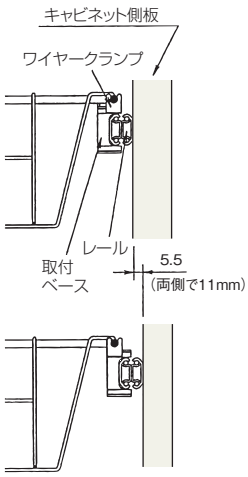

■セット仕様表

セット品番	セットの部品内容1	適用キャビネット内寸	バスケット 品番	バスケット 幅×奥行×深さ	レール 全長	レール スライド寸法	セット価格（税抜）	注文コード	梱入数
S-6001		259～270	S-6061	218×350× 85	350	378	¥25,000	102804	
S-6002		259～270	S-6062	218×350×185	350	378	¥27,000	102805	
S-6003	●バスケット：1ヶ	409～420	S-6063	368×350× 85	350	378	¥27,300	102806	
S-6004	●レール：2本	409～420	S-6064	368×350×185	350	378	¥30,300	102807	
S-6005	●スペーサー：3ヶ	559～570	S-6065	518×350× 85	350	378	¥30,000	102808	
S-6006	●ワイヤークランプおよび	559～570	S-6066	518×350×185	350	378	¥34,000	102809	6セット
S-6007	取付ベース：4組	259～270	S-6067	218×500× 85	500	526	¥32,000	102810	
S-6008	●トラスタッピンねじ	259～270	S-6068	218×500×185	500	526	¥34,000	102811	
S-6009	3×35：3本	409～420	S-6069	368×500× 85	500	526	¥34,300	102812	
S-6010	3×16：3本	409～420	S-6070	368×500×185	500	526	¥37,200	102813	
S-6011		559～570	S-6071	518×500× 85	500	526	¥38,000	102814	
S-6012		559～570	S-6072	518×500×185	500	526	¥42,800	102815	

※取寄品のため、別途運賃がかかります。納期は弊社までご確認ください。

■部品仕様表

部品名	部品番号	用途	寸法図	材質(仕上色)	価格(税抜)	注文コード	入数
ワイヤークランプセット クランプ(4ヶ) 取付ねじ(4本) 取付ベース(4ヶ)	S-6051	インナーレールの前後2ヶ所に取付けてあります。 クランプが幅方向にスライドするため、キャビネット内寸法が11mm差の範囲まで使用できます。 クランプの位置を決め、バスケットを押込むだけで取付け完了です。	20 5~10.5 23 19.5 7.8 17 20 15.8	クランプ 取付ベース [材質] PA [仕上色] 黒 取付ねじ [材質] 鋼 [仕上げ] クロームメッキ	¥1,900 ／1セット	102816	小箱： 20セット ※各4ヶで 1セット
スペーサー	S-6052	丁番側の側板に取付け、そこにレールをセットします。スライド丁番に当たらないように逃げるための部品です。	20 φ5.5 φ12	[材質] 硬質PVC	¥100／1ヶ	102817	小箱：40ヶ
スライドレール	S-6055	セット番号 S-6001～6006用レール	16 20 全長:S-6055=350mm S-6058=500mm	[材質] 鋼 [仕上げ] ユニクロ	¥8,800	102820	梱：36本
	S-6058	セット番号 S-6007～6012用レール			¥11,000	102823	梱：36本
バスケット	S-6061	セット番号　S-6001用	奥行 幅 深さ ※寸法は前ページ「セット仕様表」のバスケットの欄をご覧ください。	[材質] SUS304 [仕上げ] 電解研磨	¥ 8,200	102825	梱：40ヶ
	S-6062	〃　S-6002用			¥10,000	102826	30ヶ
	S-6063	〃　S-6003用			¥10,400	102827	30ヶ
	S-6064	〃　S-6004用			¥13,000	102828	20ヶ
	S-6065	〃　S-6005用			¥12,900	113550	20ヶ
	S-6066	〃　S-6006用			¥16,400	113551	20ヶ
	S-6067	〃　S-6007用			¥11,300	102831	20ヶ
	S-6068	〃　S-6008用			¥13,400	102832	20ヶ
	S-6069	〃　S-6009用			¥13,700	102833	20ヶ
	S-6070	〃　S-6010用			¥16,500	102834	20ヶ
	S-6071	〃　S-6011用			¥17,000	102835	20ヶ
	S-6072	〃　S-6012用			¥21,800	102836	10ヶ

※取寄品のため、別途運賃がかかります。納期は弊社までご確認ください。

■システムバスケット内寸表

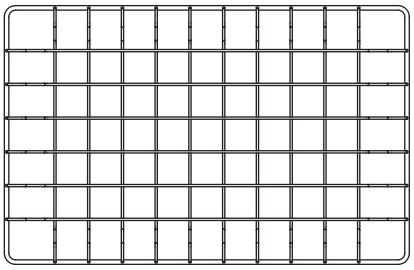

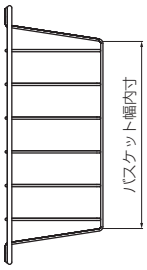

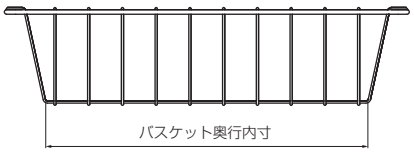

品番	幅内寸	奥行内寸
S-3001	約164	約284
S-3002	約166	約286
S-3003	約251	約284
S-3004	約251	約284
S-3005	約464	約284
S-3006	約434	約256
S-3007	約256	約434
S-3008	約226	約409
S-3009	約464	約441
S-3010	約436	約406

品番	幅内寸	奥行内寸
S-5001	約156	約284
S-5002	約161	約284
S-5003	約254	約284
S-5004	約254	約286
S-5005	約437	約294
S-5006	約434	約281
S-5007	約254	約412
S-5008	約254	約412
S-5009	約440	約407
S-5010	約439	約401

品番	幅内寸	奥行内寸
S-6061	約134	約266
S-6062	約134	約266
S-6063	約284	約266
S-6064	約284	約266
S-6065	約266	約434
S-6066	約266	約434
S-6067	約134	約416
S-6068	約134	約416
S-6069	約284	約416
S-6070	約284	約416
S-6071	約434	約416
S-6072	約416	約434

ソフトクローズラック

快適 快適操作

使用条件 ◇耐荷重：98.1N（10kgf）

●ソフトクローズ機構付きスライドレール使用。
●素早く閉めても、レールに内蔵のダンパーにより静かに閉まります。
●ゆっくり閉めても、レールに内蔵の引込み装置により確実に閉まります。
●固定バスケットで、3段タイプと2段タイプがあります。
●前板をフレームに直接取付けられるフロント扉タイプです。

●写真はSBS-43Q2-3BL（左勝手）です。

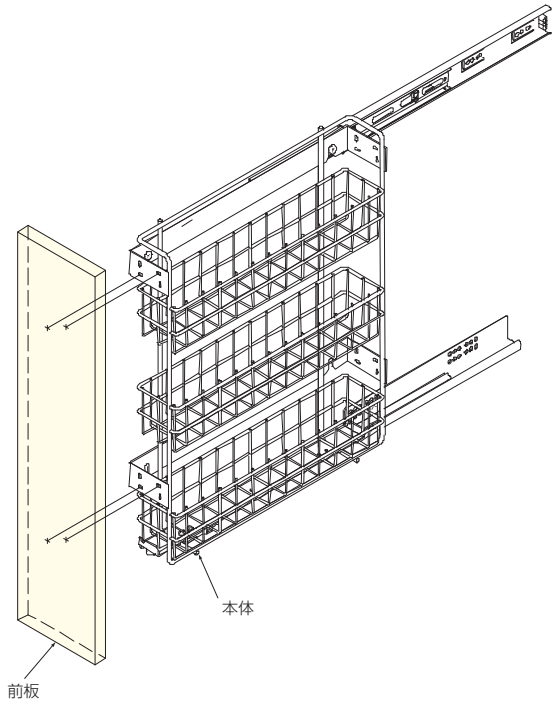

SBS-43Q2-3B L/R

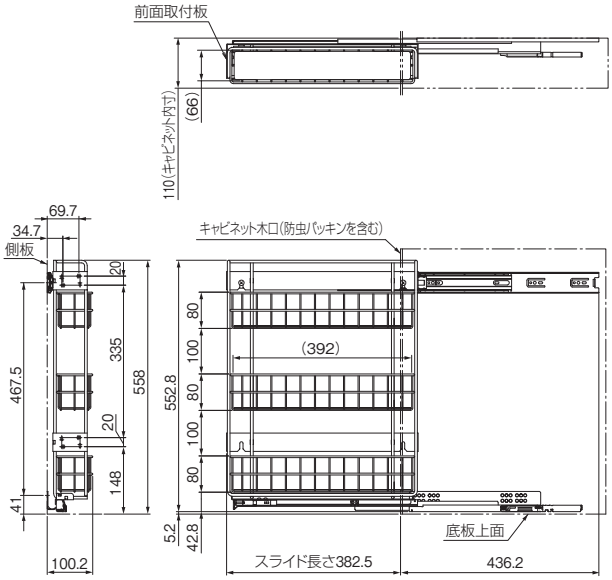

●図面はL（左勝手）仕様です。R（右勝手）は左右取付け違いとなります。

SBS-43Q2-2B L/R

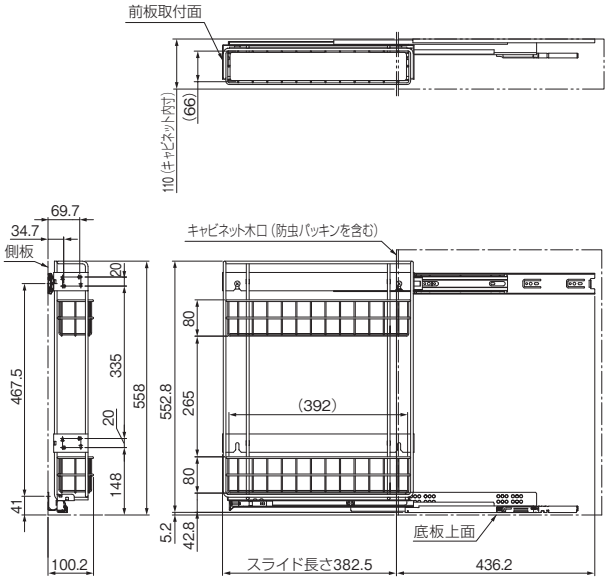

（　）はバスケット内寸

［材　質］レール、本体：鋼　トレー：PP
［推奨ねじ］＋皿タッピンねじ3.5×12
＋トラスタッピンねじ3.5×12（添付されていません）

品　番	SBS-43Q2-3BR	SBS-43Q2-3BL	SBS-43Q2-2BR	SBS-43Q2-2BL
仕　様	右勝手	左勝手	右勝手	左勝手
価格（税抜）	¥28,500	¥28,500	¥28,000	¥28,000
注文コード	190609	190608	189672	190610
梱入数	1セット			

※取寄品のため、別途運賃がかかります。納期は弊社までご確認ください。

アルミスライドストッカー SBS-A40Q2-115 L/R

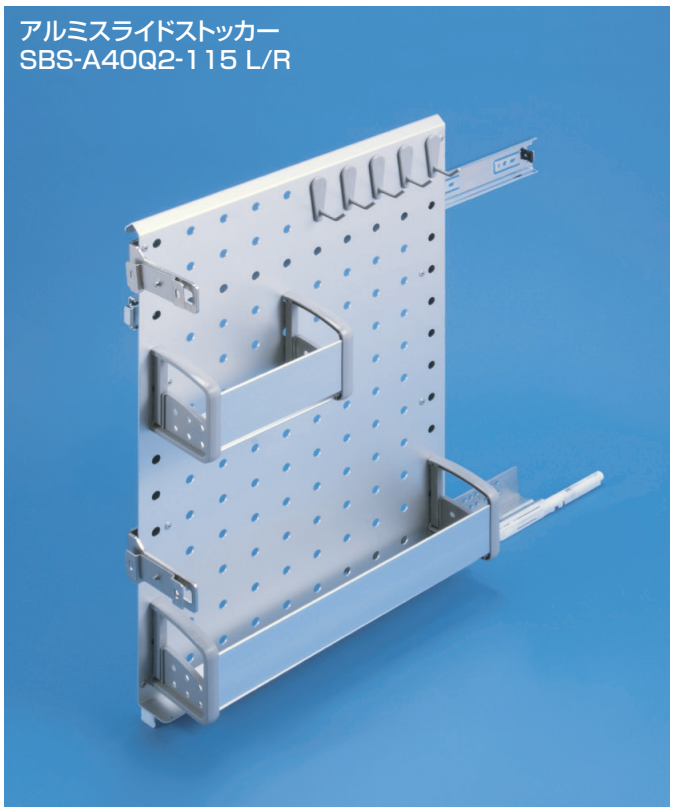

●写真･図面はL(左勝手)です。
R(右勝手)は左右取付け違いとなります。

使用条件

◇耐荷重:98.1N(10kgf)
ただし棚1個最大29.4N(3kgf)
フック1個最大9.8N(1kgf)

●ソフトクローズ機構付きスライドレール使用。
●素早く閉めても、レールに内蔵のダンパーにより静かに閉まります。
●ゆっくり閉めても、レールに内蔵の引込み装置により確実に閉まります。
●用途に合わせて棚やフックの位置を自由に変えられます。
●前板をフレームに直接取付けられるフロント扉タイプです。

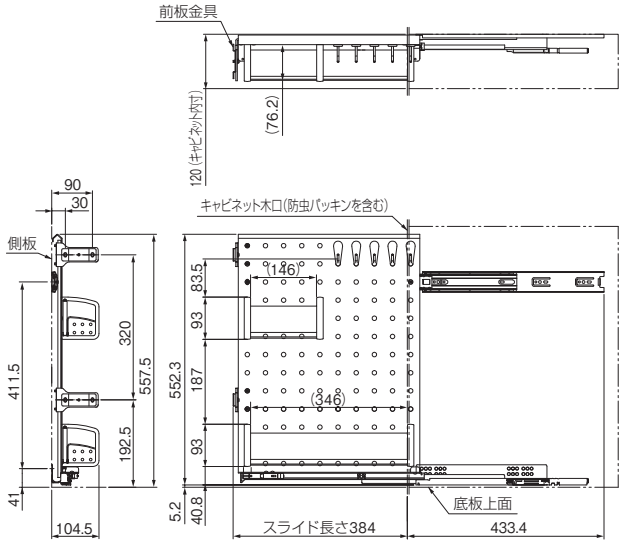

( )はバスケット内寸

[材　質] レール：鋼　本体、棚：アルミ　フック：PA
[推奨ねじ] +皿タッピンねじ3.5×12
+トラスタッピンねじ3.5×12(添付されていません)

品　　番	SBS-A40Q2-115R	SBS-A40Q2-115L
仕　　様	右勝手	左勝手
価格(税抜)	¥42,000	¥42,000
注文コード	190605	190604
梱入数	1セット	

※取寄品のため、別途運賃がかかります。
納期は弊社までご確認ください。

サイドシェルフ SS-300C

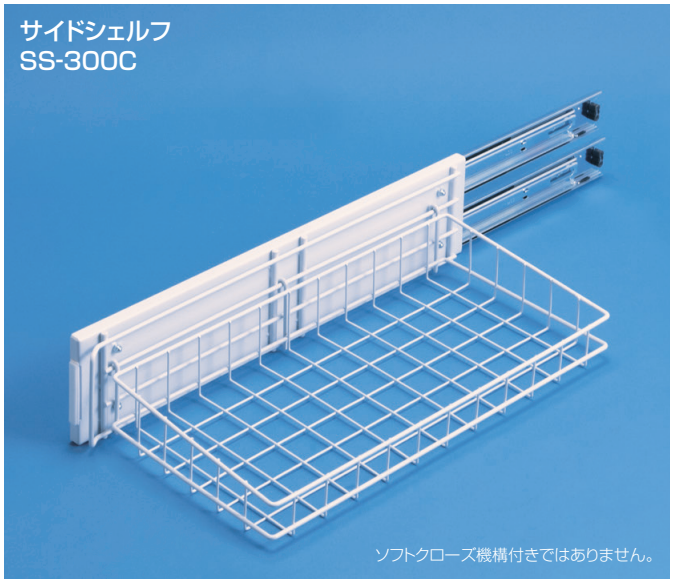

●写真･図面は左勝手仕様です。

[材　質] 鋼
[推奨ねじ] +トラスタッピンねじ3.5×12
(添付されていません)

品　　番	SS-300C
価格(税抜)	¥20,000
注文コード	190616
梱入数	1セット

※取寄品のため、別途運賃がかかります。
納期は弊社までご確認ください。

使用条件

◇耐荷重:29.4N(3kgf)

●引出し収納の内引出しとして使用できます。
●収納したい物に合わせてバスケットの上下位置を選べます。
●本体先端にクッションが装着されているので、扉を傷つけることなく閉じることができます。
●キャビネットの左右どちら側にも取付けられます。
バスケットをはずしてから、レールを上下ひっくり返すことにより左右兼用になります。

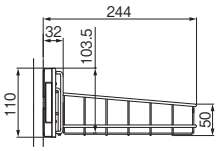

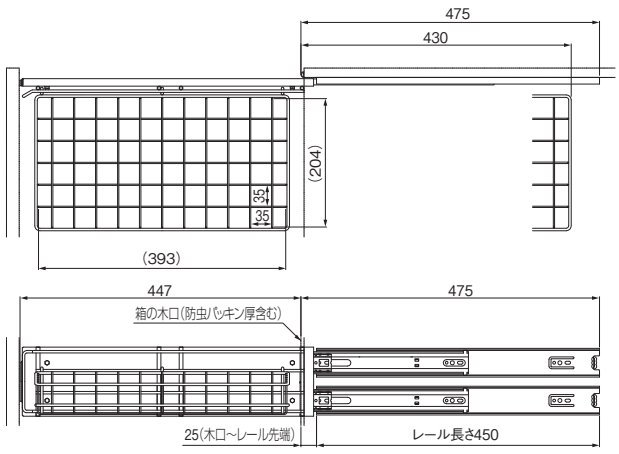

( )はバスケット内寸

ボトルラック SR-982/SR-983

●写真・図面はSR-982(右取出し)です。
※SR-983(左取出し)は左右取出し違いとなります。
※商品を正面から見て、収納物を右側から取出せるものが「右取出し」、左側から取出せるものが「左取出し」です。

使用条件 ◇耐荷重:49.0N(5kgf)、バスケットは最大19.6N(2kgf)

●ソフトクローズ機構付きスライドレール使用。
●素早く閉めても、レールに内蔵のダンパーにより静かに閉まります。
●ゆっくり閉めても、レールに内蔵の引込み装置により確実に閉まります。
●バスケットは取外し可能です。
●前板をラックに直接取付けられるフロント扉タイプです。
●前板の位置調整機構付き。
●本体と上レールをワンタッチで着脱できます。

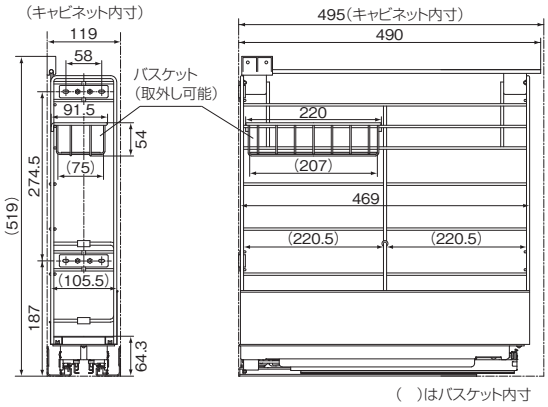

[材　質] ラック、バスケット:SUS304
レール:鋼

品　番	SR-982	SR-983
仕　様	右取出し	左取出し
価格(税抜)	¥39,000	¥39,000
注文コード	184027	184028
梱入数	1セット	

※取寄品のため、別途運賃がかかります。納期は弊社までご確認ください。
※取付ねじは添付されていません。

レール付きライスボックス RN-680

[材　質] 米びつ:鋼、PS
レール:鋼
[　色　] 白

品　番	RN-680
価格(税抜)	¥20,000
注文コード	139096
梱入数	1セット

※取寄品のため、別途運賃がかかります。納期は弊社までご確認ください。
※取付ねじは添付されていません。

使用条件 ◇内容量:約12kg

●キッチンのシンク下などにスライド収納できる計量式米びつです。
●スライドレールによりスムーズに出し入れができます。
●計量つまみが2つあるので、必要な量をすばやく取出せます。
●それぞれの吐出量は、約75g(約0.5合)と約150g(約1合)です。
●残量確認窓からお米が見えなくなった時の残量は約1.5kgです。

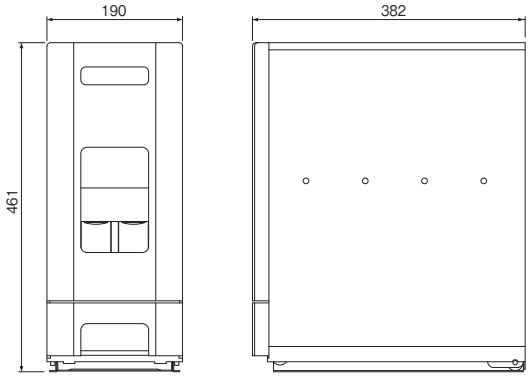

レール取付位置参考図
( )は側板にヒンジがない場合の寸法です。

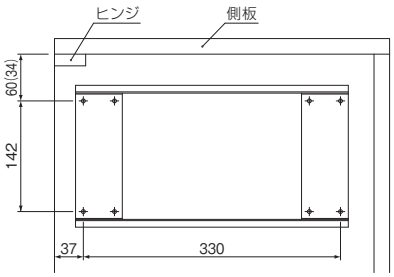

ワイヤーバスケット

快適 快適操作

●写真はSRB-215(左勝手)です。

使用条件 ◇耐荷重:39.2N(4kgf)

●本体フックにバスケットを引掛けて収納できます。
●バスケットには把手が付いていますので持ち運びに便利です。
●スペーサーが付いていますので扉の吊元側でも使用できます。
●左右勝手どちらでも施工できます。
●バスケットのサイズは3タイプあります。

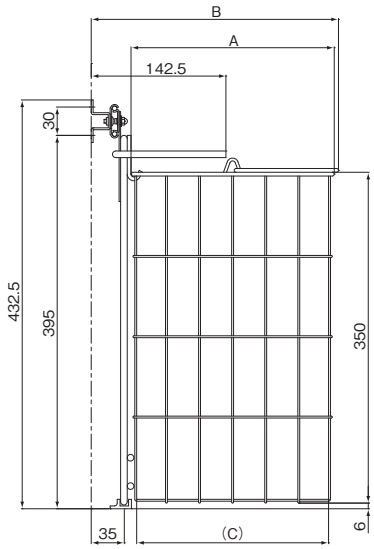

●図面は左勝手仕様です。右勝手は左右取付け違いとなります。

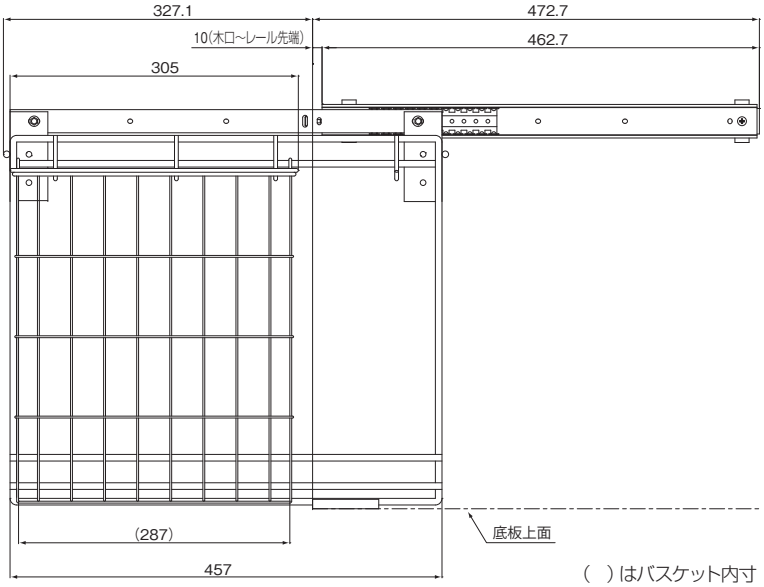

( )はバスケット内寸

品　番	A	B	C(バスケット内寸)
SRB-165	165	211.6	153
SRB-215	215	261.6	203
SRB-290	290	336.6	278

[材　質] 鋼
[　色　] 白

品　番	SRB-165	SRB-215	SRB-290
価格(税抜)	¥23,000	¥28,000	¥43,000
注文コード	190611	190612	190613
梱 入 数	1セット		

※取寄品のため、別途運賃がかかります。納期は弊社までご確認ください。
※取付ねじは添付されていません。

ワイヤーパネルセット400-W

●写真・図面は左勝手仕様です。

使用条件

◇耐荷重：39.2N(4kgf)
（ただしバスケット1ヶにつき、19.6N(2kgf)まで）

●左右取付け兼用。
バスケットをはずしてから、パネルを上下ひっくり返すことにより左右兼用になります。

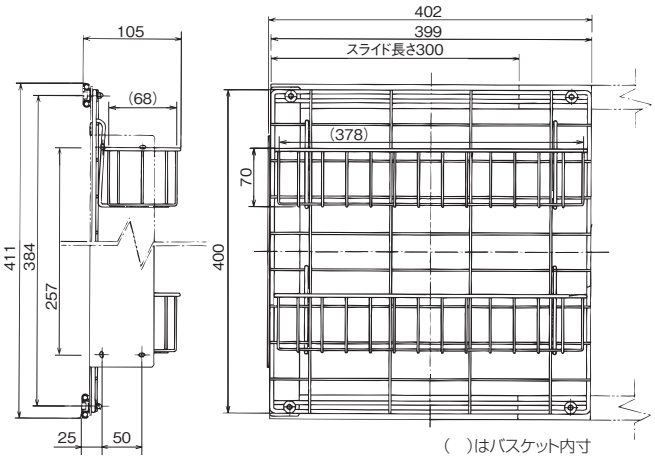

■セット仕様表

[材　質] 鋼
[仕上げ] ワイヤーパネル、バスケット：PEコーティング（白）
スライドレール：ユニクロ
[添付品] ステンレストラスタッピンねじ4×16　4本

	ワイヤーパネル	バスケット	スライドレール
寸　法	D400×H400	W95×D390×H70	※
数　量	1ヶ	2ヶ	1セット
価格(税抜)	¥16,000		
注文コード	022074		
梱 入 数	6セット		

※スライドレールは、長さ=400mm・厚み =10mm・スライド寸法=300mm
※取寄品のため、別途運賃がかかります。納期は弊社までご確認ください。

■表記訂正
(16/10/26)

スライドバスケットハンガータイプ

使用条件

◇耐荷重：58.8N(6kgf)
（ただしバスケット1ヶにつき、19.6N(2kgf)まで）

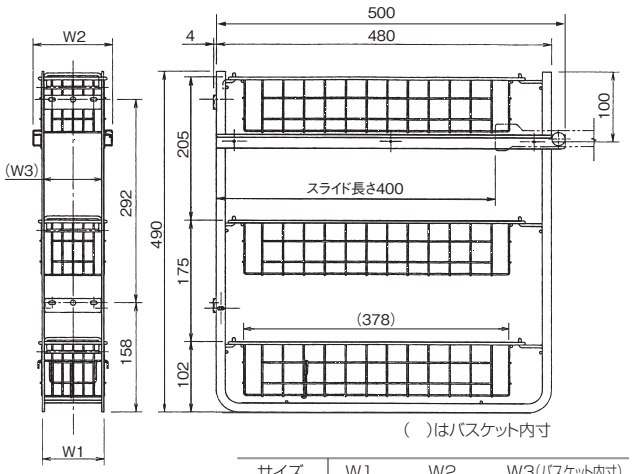

サイズ	W1	W2	W3(バスケット内寸)
W150用	88	115	87.5
W200用	138	165	137.5
W300用	238	265	237.5

サイズ	製品寸法	取付可能なキャビネット最小寸法
W150用	115×504×490	115×509×500(幅寸法は114~116取付可能)
W200用	165×504×490	165×509×500(幅寸法は164~166　〃　)
W300用	265×504×490	265×509×500(幅寸法は264~266　〃　)

※上表中の製品寸法は幅×奥行×高さ

■セット仕様表

サイズ	セット内容／材質(仕上げ)	価格(税抜)	注文コード
W150用	本体(インナーレール固定)……1ヶ／鋼(エポキシ粉体塗装・白) バスケット……3ヶ／鋼(PE塗装・白) アウターレール(左右)……1組／鋼(エポキシ粉体塗装・白) 皿タッピンねじ3.5×14……10本／ステンレス鋼 トラスタッピンねじ3.5×14……4本／ステンレス鋼	¥26,000	152516
W200用		¥29,000	152517
W300用		¥41,000	152518

※取寄品のため、別途運賃がかかります。納期は弊社までご確認ください。

スライドバスケット床付タイプ

使用条件 ◇耐荷重:58.8N(6kgf)
(ただしバスケット1ヶにつき、19.6N(2kgf)まで)

●前板をラックに直接取付けられるフロント扉タイプです。
●バスケットは取外し可能です。
●バスケットのメッシュが15×30と細かいため、小物の収納にも適しています。
●前板の位置調整が可能です。

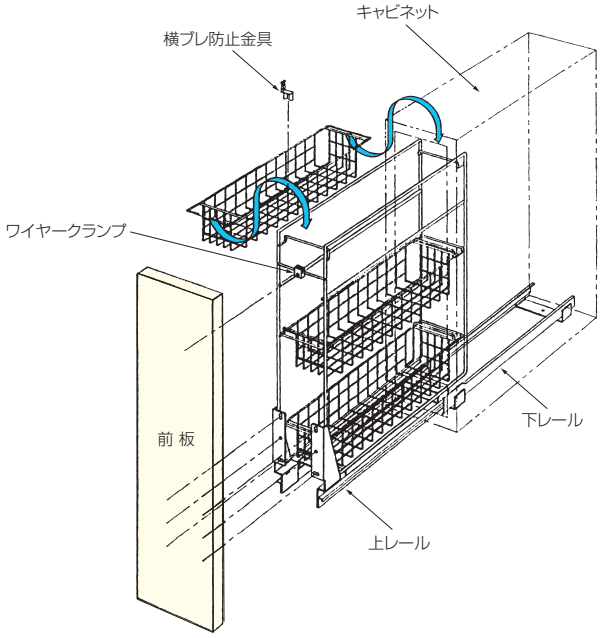

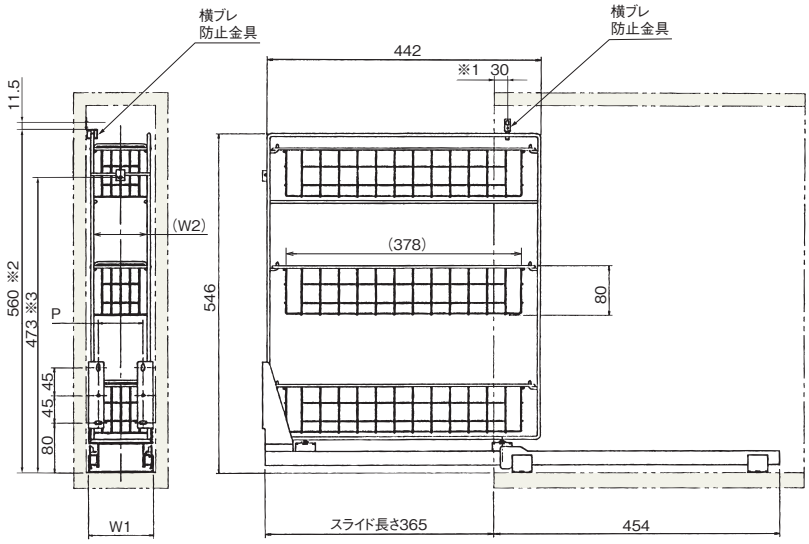

( )はバスケット内寸

※1=横ブレ防止金具の取付ねじ位置
※2=下レールから横ブレ防止金具の取付ねじまでの距離
※3=下レールからワイヤークランプ取付ねじまでの距離

サイズ	W1(キャビネット内寸)	W2(バスケット内寸)	P
W150用	105	87.5	72
W200用	155	137.5	122
W300用	255	237.5	222

サイズ	製品寸法	取付可能なキャビネット最小寸法	
		横ブレ防止金具使用	横ブレ防止金具不使用
W150用	105×454×546	115×459×581	110×459×551
W200用	155×454×546	165×459×581	160×459×551
W300用	255×454×546	265×459×581	260×459×551

※上表中の製品寸法は幅×奥行×高さ

■セット仕様表

サイズ	セット内容/材質(仕上げ)	価格(税抜)	注文コード
W150用	本体(上レール固定)……1ヶ/鋼(PE塗装・白) バスケット……3ヶ/鋼(〃) 下レール……1組/鋼(エポキシ粉体塗装・白) 横ブレ防止金具……1組/鋼(〃) ワイヤークランプ……※1 レール高さ調整ねじ……2本/ステンレス鋼 皿タッピンねじ3.5×20……※2 トラスタッピンねじ3.5×14…※3	¥25,000	105200
W200用		¥29,000	152514
W300用		¥34,000	152515

※1…W150用・W200用は1ヶ、W300用は2ヶ
※2…W150用・W200用は1本、W300用は2本
※3…W150用は10本、W200用・W300用は12本
※取寄品のため、別途運賃がかかります。納期は弊社までご確認ください。

スライドマナイタラックWLS-10B

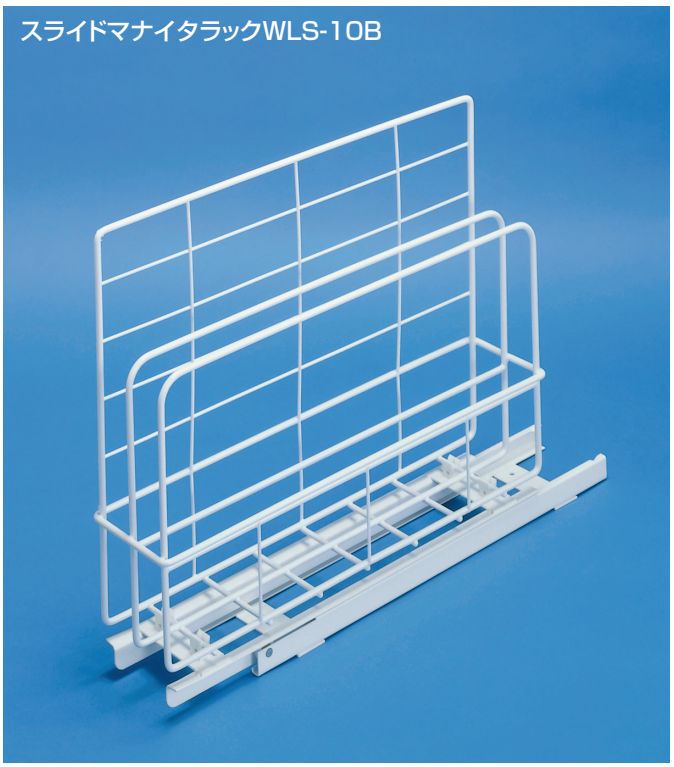

使用条件 ◇耐荷重:98.1N(10kgf)

●本体と上レールをワンタッチで着脱でき、左右の組替えが可能です。

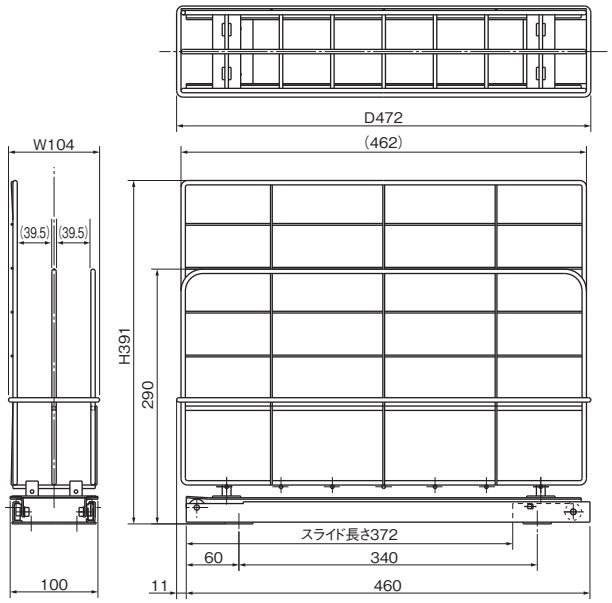

( )はバスケット内寸

■セット仕様表

製品寸法	セット内容／材質(仕上げ)	価格(税抜)	注文コード
W104 D472 H391	本体……1ヶ／鋼(PE塗装・白) 上レール……1組／鋼(エポキシ粉体塗装・白) 下レール……1組／鋼(〃) トラスタッピンねじ3.5×14…4本／ステンレス鋼	¥16,000	153979

※取寄品のため、別途運賃がかかります。納期は弊社までご確認ください。

スライドビンラックWLS-13

使用条件 ◇耐荷重:98.1N(10kgf)
(ただし上部バスケットは19.6N(2kgf)まで)

●本体と上レールをワンタッチで着脱できます。

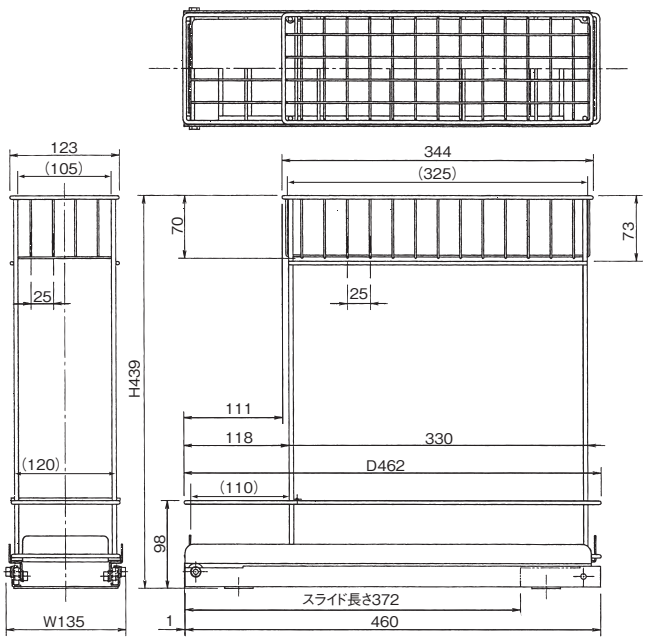

( )はバスケット内寸

■セット仕様表

製品寸法	セット内容／材質(仕上げ)	価格(税抜)	注文コード
W135 D462 H439	本体……1ヶ／鋼(PE塗装・白) 上レール……1組／鋼(エポキシ粉体塗装・白) 下レール……1組／鋼(〃) トレイ……1ヶ／PP トラスタッピンねじ3.5×14…4本／ステンレス鋼	¥17,000	152520

※取寄品のため、別途運賃がかかります。納期は弊社までご確認ください。

スライドダブルバスケットWLS-22

使用条件 ◇耐荷重:98.1N(10kgf)
(ただし上部バスケットは19.6N(2kgf)まで)

●本体と上レールをワンタッチで着脱できます。

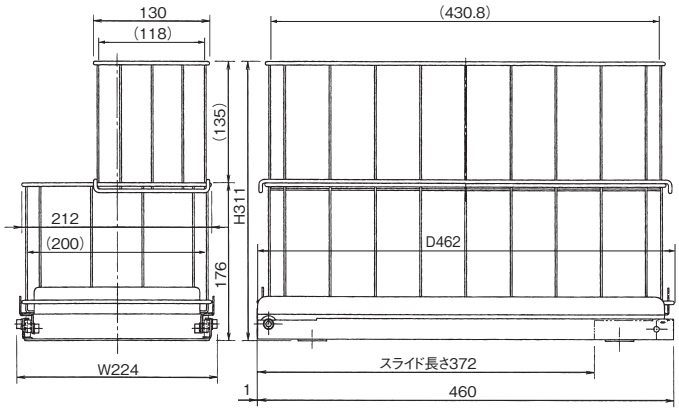

( )はバスケット内寸

■セット仕様表

製品寸法	セット内容／材質(仕上げ)	価格(税抜)	注文コード
W224 D462 H311	バスケット大……1ヶ／鋼(PE塗装・白) バスケット小……1ヶ／鋼(〃) 上レール……1組／鋼(エポキシ粉体塗装・白) 下レール……1組／鋼(〃) トレイ……1ヶ／PP トラスタッピンねじ3.5×14…4本／ステンレス鋼	¥19,000	152521

※取寄品のため、別途運賃がかかります。納期は弊社までご確認ください。

スライド3段バスケットWLS-32

使用条件 ◇耐荷重:98.1N(10kgf)
(ただし上部バスケットは19.6N(2kgf)まで)

●本体と上レールをワンタッチで着脱でき、左右の組替えが可能です。

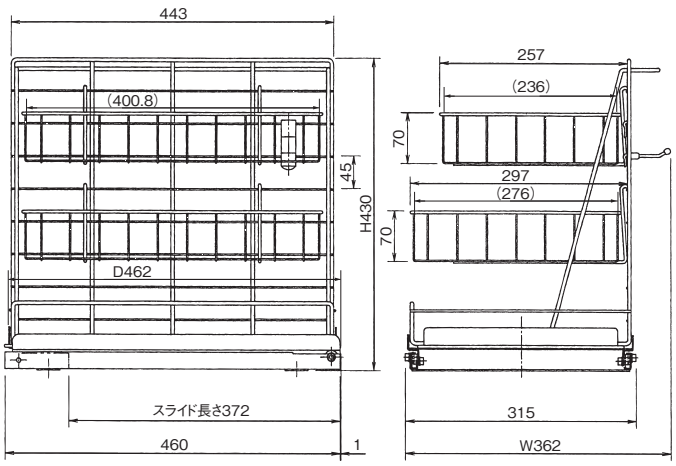

( )はバスケット内寸

■セット仕様表

製品寸法	セット内容／材質(仕上げ)	価格(税抜)	注文コード
W362 D462 H430	本体……1ヶ／鋼(PE塗装・白) バスケット大……1ヶ／鋼(〃) バスケット小……1ヶ／鋼(〃) 上レール……1組／鋼(エポキシ粉体塗装・白) 下レール……1組／鋼(〃) フック……5ヶ／PP トラスタッピンねじ3.5×14…4本／ステンレス鋼	¥27,000	152522

※取寄品のため、別途運賃がかかります。納期は弊社までご確認ください。

収納ラックSL130-B

使用条件 ◇耐荷重:98.1N(10kgf)
(ただし上部バスケットは9.8N(1kgf)まで)

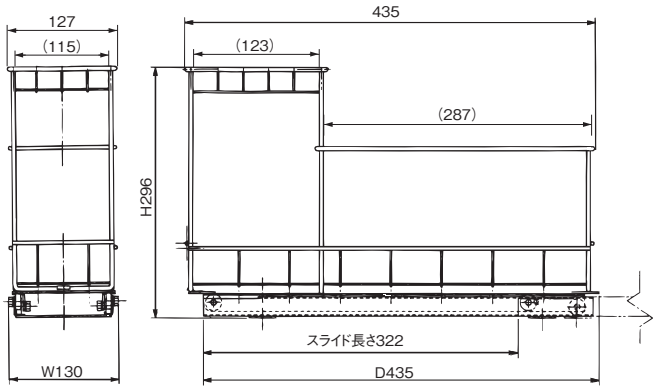

( )はバスケット内寸

■セット仕様表

[材　質] 鋼
[仕上げ] ラック本体：PEコーティング（白）
床付レール：エポキシ粉体塗装（白）
[添付品] ステンレストラスタッピンねじ4×16　4本

	ラック本体	床付レール
寸　法	W127×D435×H264	W130×D435×H32
数　量	1ヶ	1セット
価格(税抜)	¥16,000	
注文コード	153978	
梱 入 数	4セット	

※取寄品のため、別途運賃がかかります。
納期は弊社までご確認ください。

スライドラック90-T

使用条件 ◇耐荷重:98.1N(10kgf)

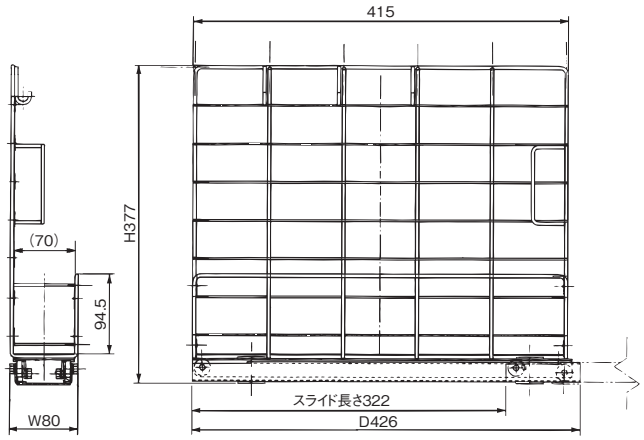

( )はバスケット内寸

■セット仕様表

[材　質] 鋼
[仕上げ] ラック本体：PEコーティング（白）
床付レール：エポキシ粉体塗装（白）
[添付品] ステンレストラスタッピンねじ4×16　4本

	ラック本体	床付レール
寸　法	W80×D415×H345	W80×D426×H32
数　量	1ヶ	1セット
価格(税抜)	¥15,000	
注文コード	153977	
梱 入 数	5セット	

※取寄品のため、別途運賃がかかります。
納期は弊社までご確認ください。

スイングリフター ML-712-2/ML-722-2/ML-732-2

使用条件

品　　番		ML-712-2	ML-722-2	ML-732-2
最大積載量		117.7N(12kgf)	98.1N(10kgf)	98.1N(10kgf)
取付可能内寸法	幅	870	720	570
	奥　行	330以上		
	高　さ	560以上		

●使いにくかった吊戸棚の収納が目の高さまで降りてくるので、棚の奥の方まで見やすく、安全に物の出し入れができます。
●アイレベルで取出せるため、よく使う調味料、調理器具、缶詰などの収納にも適しています。
●ハンドルを引いて収納を降ろすと一番下で止まります。上げると自動でストップ機能は解除されます。
●サポート力調整機能付きですので、積載量が変わってもスムーズな昇降が可能です。
●棚の移動範囲は、使い易く邪魔にならない設定になっています。

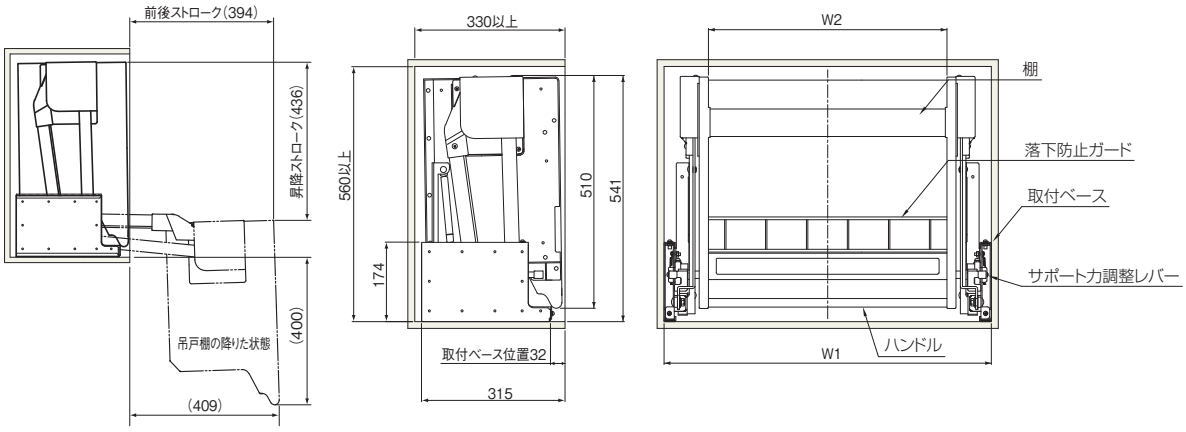

品　　番	W1	W2
ML-712-2	869～871	674.5
ML-722-2	719～721	524.5
ML-732-2	569～571	374.5

[材　質]収納部：鋼、ABS、他　取付ベース：鋼
[仕上げ]マイルドホワイト
[添付品]＋トラスタッピンねじ4×12　12本
　　＋バネ座金平座金組み込みなべ小ねじM5×14　4本

品　　番	ML-712-2	ML-722-2	ML-732-2
価格(税抜)	¥60,000	¥60,000	¥58,000
注文コード	190601	190602	190603
梱　入　数	1セット		

※取寄品のため、別途運賃がかかります。納期は弊社までご確認ください。

回転バスケット

快適 快適操作

●システムキッチンその他コーナー部の収納に最適です。
●ナイロン平リングを使用しているため回転は滑らかで、丁番への負担も軽くいつまでも快適にご使用になれます。

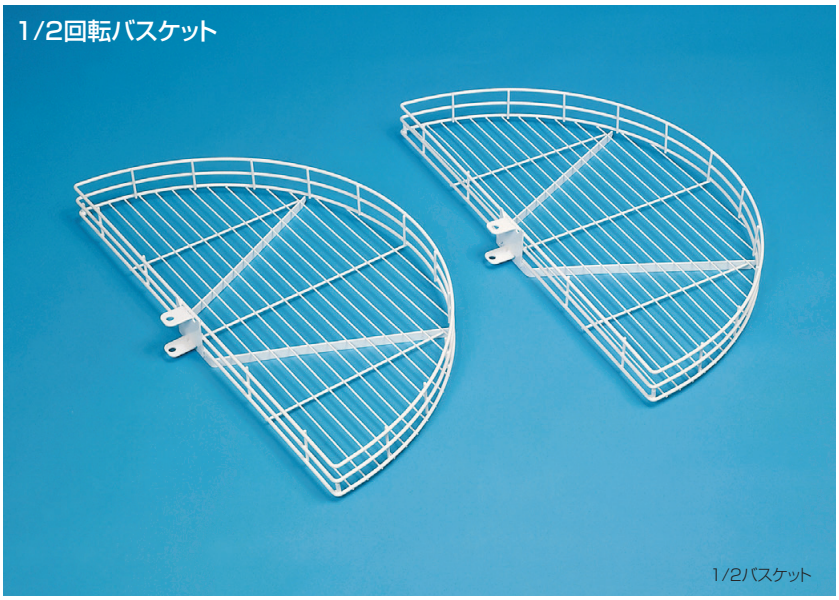

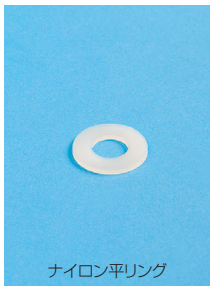

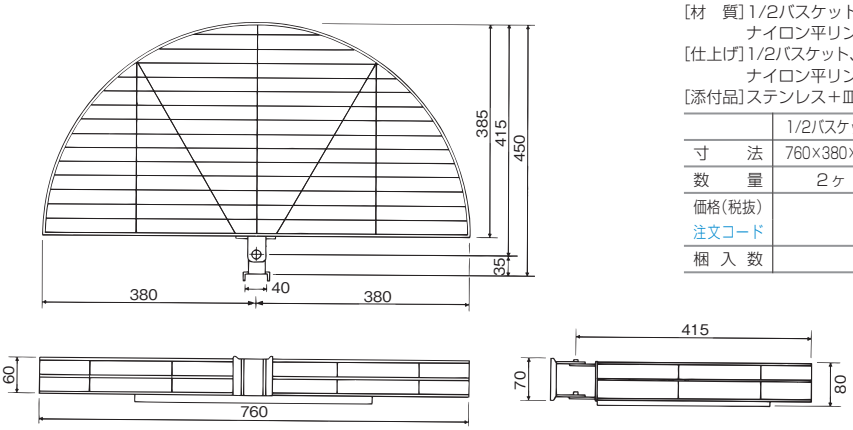

■セット仕様表

[材　質] 1/2バスケット、バスケット受け金具、連結バー、連結バー受け金具：鋼
ナイロン平リング：PA
[仕上げ] 1/2バスケット、バスケット受け金具、連結バー、連結バー受け金具：エポキシ粉体塗装／白
ナイロン平リング：白
[添付品] ステンレス＋皿タッピンねじ3×16　12本　3×14　2本

	1/2バスケット	バスケット受け金具	連結バー	連結バー受け金具	ナイロン平リング
寸　法	760×380×60	―			
数　量	2ヶ	2ヶ	1ヶ	1ヶ	4ヶ
価格(税抜)	¥77,500				
注文コード	022075				
梱 入 数	1セット				

※上表中の製品寸法は幅×奥行×高さ
※取寄品のため、別途運賃がかかります。
納期は弊社までご確認ください。

施工ガイド

① バスケットの取付け位置を決めて、キャビネットの支柱に受け金具を固定します。
※ピンを上向きにして取付けてください。

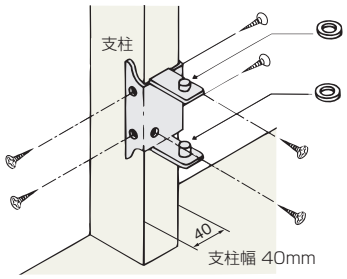

② ナイロン平リングを受け金具のピンにセットし、バスケットを取付けます。

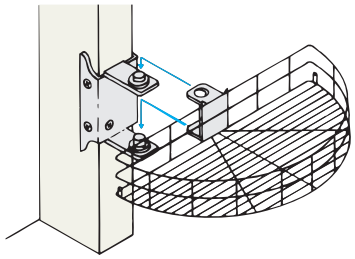

③ 取付けたバスケットの高さに合わせて、連結バー受け金具を扉に取付けます。

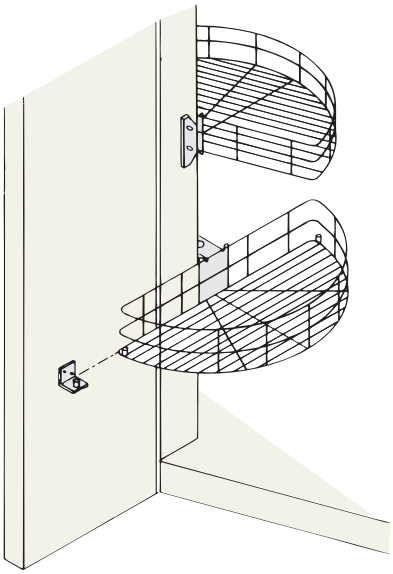

④ 連結バーをバスケットと連結バー受け金具のピンに差込んでセット完了です。
※連結バーを取付けると、扉を開くと同時にバスケットが出てきます。
※連結バーは、下段のバスケットに取付けてください。

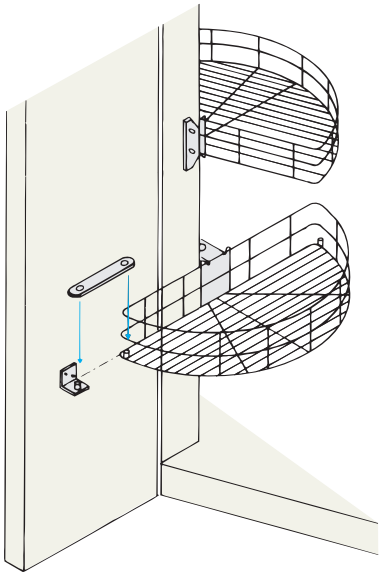

BENEDETTO
Sparkling