02 丁番

飾る住まいに福来たる

支えて

開いて　閉じて

扉の要

CONTENTS

建具用木口かくし調整丁番	54~55
調整丁番	56~61
抜差し丁番	62
ドア用5管丁番	63
中抜き丁番	62~64
ガラス扉用丁番	65~67
ドロップ扉用丁番	68~69
丁番に関するQ&A	70~73

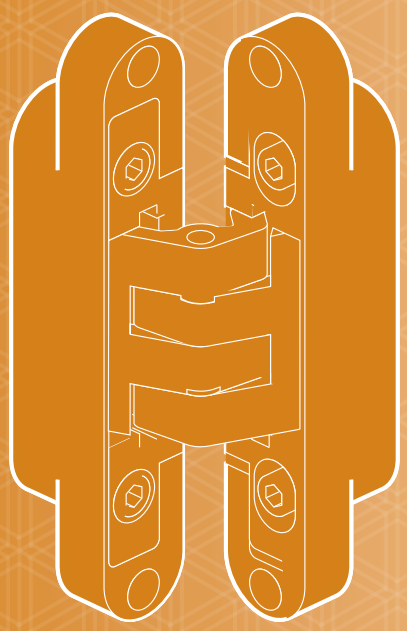

建具用木口かくし調整丁番

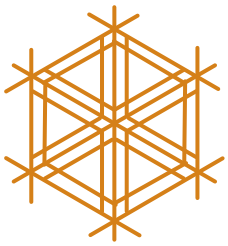

組子文様【胡麻柄亀甲】（ごまがら きっこう）

●製品の使用条件について

本カタログでは、使用条件の中で、用途、耐荷重･建具の質量制限、対応範囲などの表記により、その製品の許容範囲を示しています。
範囲を超えてご使用になりますと、故障や事故発生の原因になることがありますので、ご注意ください。
また、本カタログに掲載されている使用条件は弊社製品単体、もしくは弊社製品同士を組合せた場合の能力範囲です。弊社製品を部品として使用した最終製品の性能を保証するものではありません。
「**耐荷重**」あるいは「**質量制限**」などの数値は、「代用試験」または「強度計算」あるいは「同等品の実績からの類推」などによるものです。使用状況によって商品能力が大きく変化することもありますので、示してある数値はあくまでも商品選定のための目安とお考えください。

●材質、仕上げについて

材　質

材質の異なる複数の部品から構成されている製品の場合は、主要部品の材質を示しています。また、材質名は、特に必要と思われる場合以外は、鋼、アルミ合金というように一般的な名称で表記しています。またプラスチックについては略号で表記しています。

JIS略号	樹脂名
ABS	ABS樹脂
AES	AES樹脂
PA	ポリアミド（ナイロン）
PBT	ポリブチレンテレフタレート
PC	ポリカーボネート
PE	ポリエチレン
PET	ポリエチレンテレフタレート

JIS略号	樹脂名
PMMA	アクリル樹脂
POM	ポリアセタール
PP	ポリプロピレン
PS	ポリスチレン
PUR	ポリウレタン
PVC	ポリ塩化ビニル

仕上げまたは色

仕上げ（または色）の異なる複数の部品から構成されている製品の場合は、主要部品の表面色と処理方法を示しています。

調整丁番ついて

●調整丁番を使用する場合は、あらかじめ調整することを考慮した「ドアと枠の隙間」を設定してください。

●下用丁番の取付位置は、ドライバーで上下調整操作ができる床までの寸法を必ず確保してください。

●調整操作は、必ずドアの取付けが終了してから、行ってください。

●枠側に調整プレートを埋め込むタイプの調整丁番では、プレート取付ねじが枠から突き抜けないように枠の厚みを十分に確保してください。

●調整操作は、必ず手回しドライバーで行ってください（電動ドライバーでの調整はしないでください。金具の破損の原因となります）。

その他の丁番ついて

●ガラス扉用丁番、ドロップ扉用丁番、ステンレス長丁番には取付ねじが添付されていません。カタログ記載の推奨ねじを参考にして頂き、別途手配してください。

●中抜き丁番は、構造上ハネの強度が弱い丁番です。出入り口ドアなどの重いドアには使用しないでください。収納扉などにご使用ください。

建具用木口かくし調整丁番

トータルコストダウン

使用条件

一般住宅屋内用木製ドア（浴室には使用できません）
◇対応ドア厚：33mm以上
◇ドア質量：総重量で30kg以下（ドア幅900mm以下×ドア高さ2000mm以下、丁番2ヶ使用の場合）
◇ドア下端より下枠（床）まで5mm以上の隙間を設けてください。

●ドア閉時は外から全く見えない、建具用かくし丁番です。
●デザイナーズマンションなど、デザインを重視する空間に最適です。
●丁番が隠れているため、外部からの破壊は困難で、防犯性にも優れています。
●上下、左右兼用タイプです。

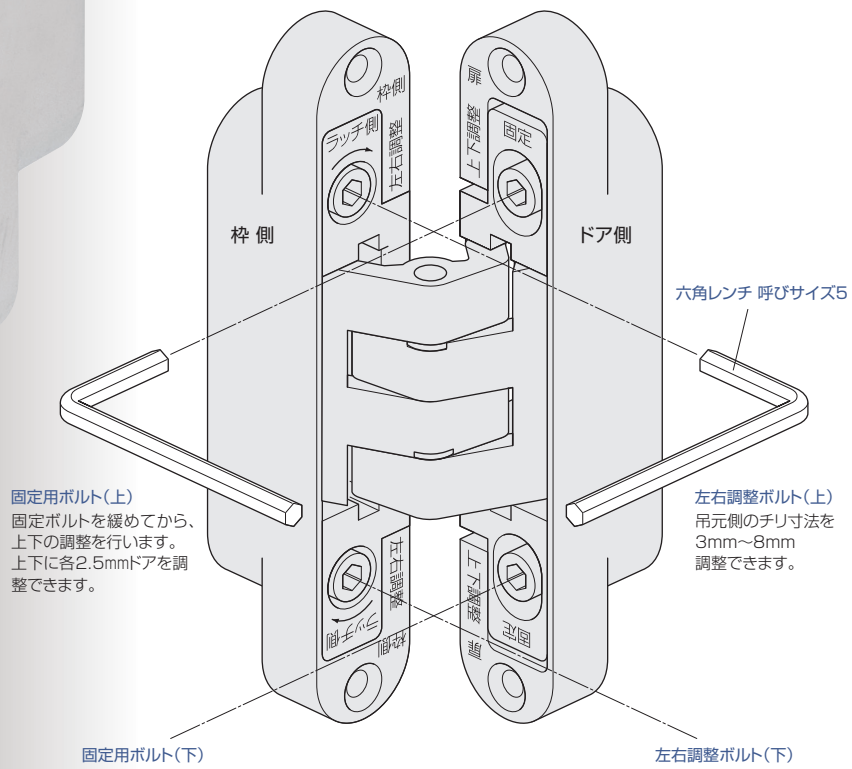

このページの設計・施工ガイドは616～617ページ

■製品寸法図

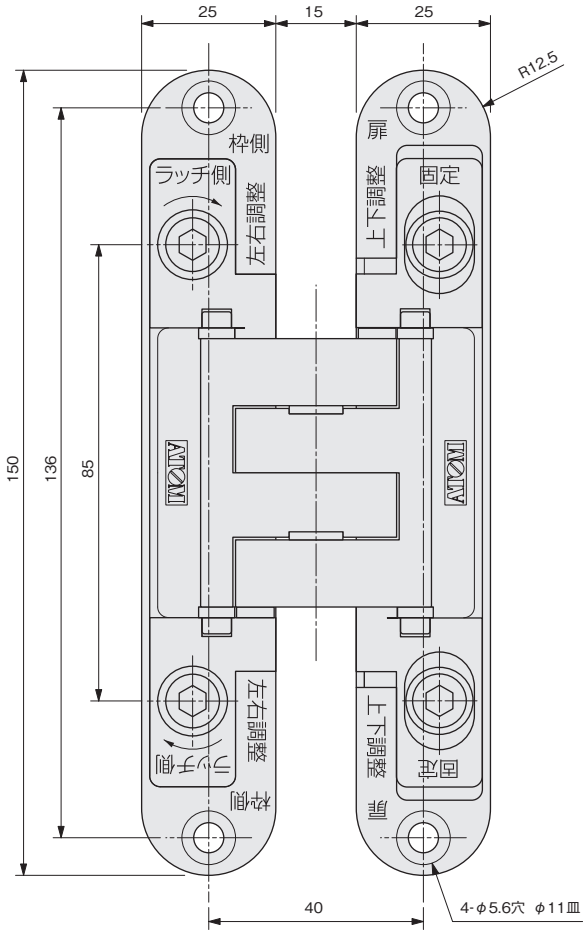

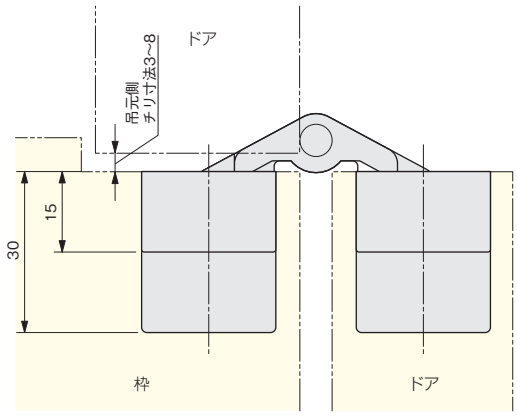

■ドアと枠の加工寸法参考図

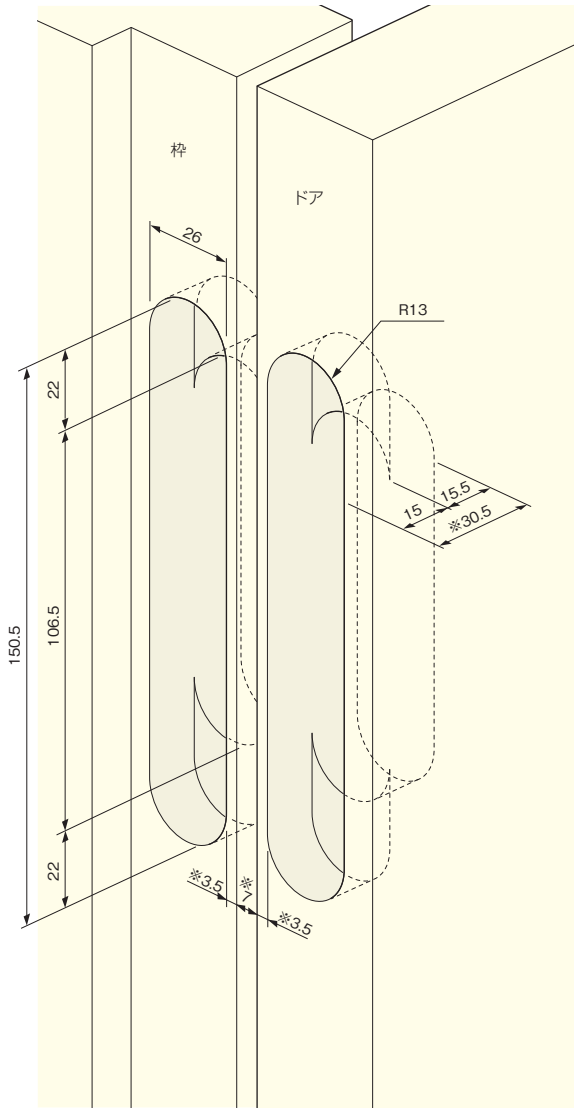

ご注意

※上図の掘込み深さ(30.5mm)で吊元側チリ寸法は3mmとなります。
※ドアの厚さに関係なく、上図寸法(3.5mm、7mm)を守ってください。

[材　質] 亜鉛合金、アルミ合金
[仕上げ] ニッケルメッキ
[添付品] ＋皿木ねじ4.5×32
六角レンチ

セット	2枚セット(六角レンチ入り)	3枚セット(六角レンチ入り)
価格(税抜)	¥19,800	¥29,700
注文コード	095926	095927

このページの設計・施工ガイドは616~617ページ

3方向調整丁番 PAT トータルコストダウン

使用条件

一般住宅屋内用木製ドア（浴室には使用できません）
◇対応ドア厚：33mm、36mm、38mm（38mmはシルバー色塗装のみ）
◇ドア質量：総質量で25kg以下（ドア幅800mm以下×ドア高さ2000mm以下・丁番上下セット使用の場合）
◇ 左右勝手あり ：本品は左右勝手があります。ご注文の際は必ず、左右いずれかを明示してください
（ドアが手前に開く側から見て、左側に丁番が付く場合を左勝手、その反対を右勝手と呼びます）。

- ●上下・左右・前後3方向の建付け調整ができます。
- ●調整操作は、ドアを吊ったままの状態で、ドライバー1本で簡単にできます。
- ●ドア側に「前後・左右調整プレート」を取付けるタイプです。枠側に木加工をする必要がありません。
- ●軸芯棒が上方向にスライドできるため、ドアの吊込み・取外しが容易です。
- ●上枠が丁番の持ち出し位置よりもさらに前面に出ている設計の場合などにご利用になると、特に効果的です。

上用丁番。
左よりゴールド塗装、シルバー塗装、アンバー塗装

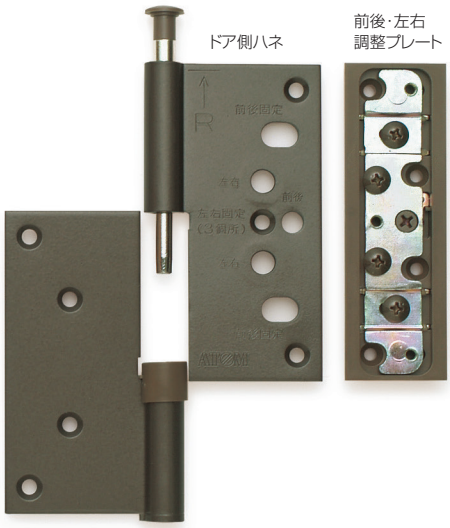

丁番には上用と下用とがあります。
軸芯棒が上方向にスライドできる方が上用で、上下調整ねじが付いている方が下用丁番です。

●上用丁番

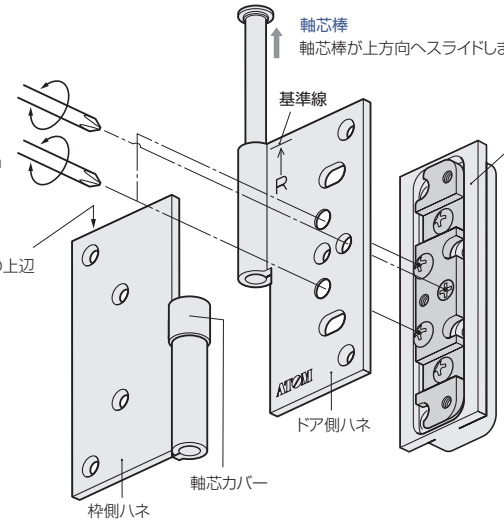

●下用丁番

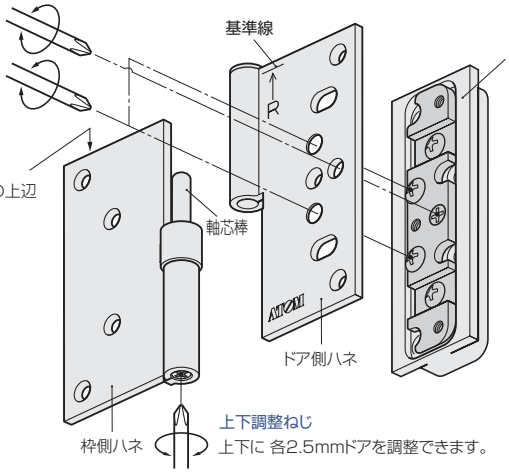

基準線

枠側ハネの上辺と、ドア側のハネの上部にある「基準線」の位置とが同じ高さにあるかどうかを確認してください。
その状態から、ドア側ハネの上下調整が 各2.5mmずつ可能になります。
枠側ハネの上辺と「基準線」とがずれている場合は、上下調整ねじでずれを修正してからご使用になってください。

本図は右勝手用丁番を示します。

このページの設計・施工ガイドは618～619ページ

■製品寸法図

●上用丁番

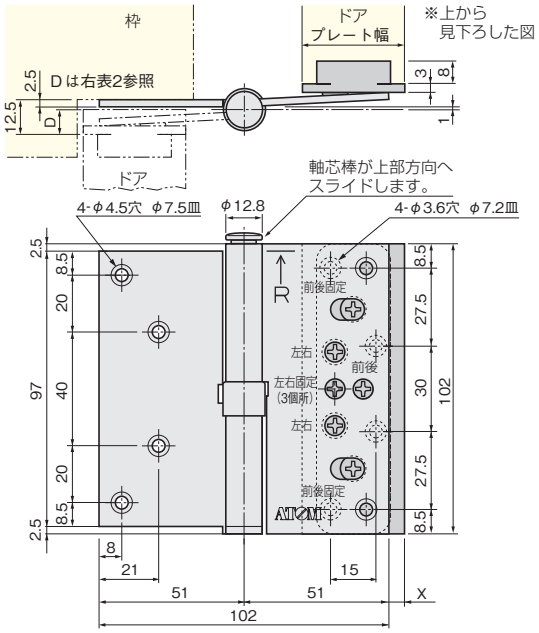

プレート幅33の場合 X=4.0(7.0~3.0)
プレート幅36の場合 X=5.5(8.5~4.5)
プレート幅38の場合 X=6.5(9.5~5.5)
(調整範囲：前3mm、後1mm)

●下用丁番

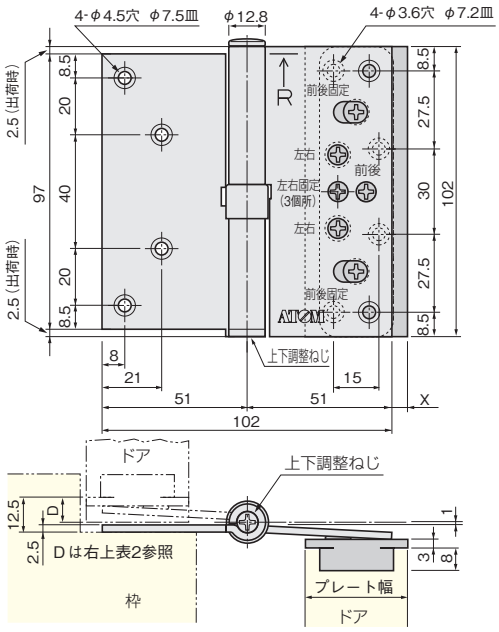

※下から見上げた図

本図は右勝手用丁番を示します。

■ドアの加工寸法参考図

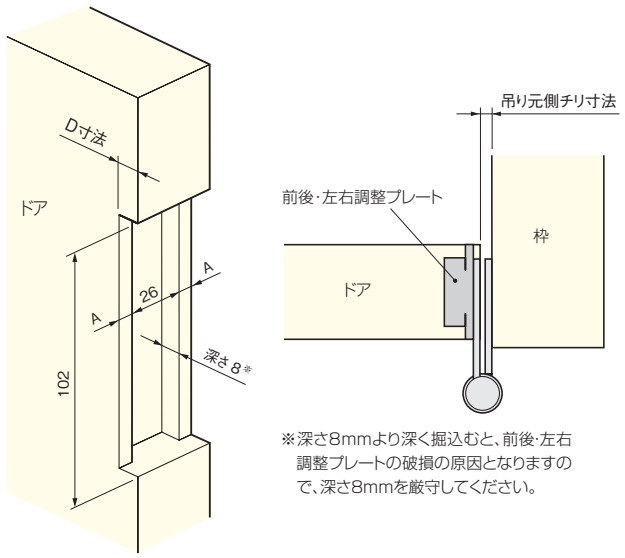

※深さ8mmより深く掘込むと、前後・左右調整プレートの破損の原因となりますので、深さ8mmを厳守してください。

表1
ドアの厚さと
上図中A寸法との関係表

ドア厚さ	A寸法
33	3.5
36	5
38	6

表2
ドア側ハネの掘込み深さ(D寸法)
と吊元側チリ寸法との関係表

D寸法	吊り元側チリ寸法
10	2.5
9	3.5
8	4.5

ご注意 下用丁番の位置については、ドライバーで上下調整をするために必要な(床までの)寸法を必ず確保してください。

[材　質] 丁番：鋼
前後・左右調整プレート：亜鉛合金、鋼、PA

サイズ(縦×横×板厚)		102×102×2.5					
左右勝手		左勝手			右勝手		
前後・左右調整プレート(幅)		33	36	38	33	36	38
アンバー塗装	価格(税抜)	¥3,400	¥3,400	—	¥3,400	¥3,400	—
	注文コード	071946	071956	—	071942	071952	—
ゴールド塗装	価格(税抜)	¥3,400	¥3,400	—	¥3,400	¥3,400	—
	注文コード	071944	071954	—	071940	071950	—
シルバー塗装	価格(税抜)	¥3,400	¥3,400	¥3,400	¥3,400	¥3,400	¥3,400
	注文コード	071945	071955	071965	071941	071951	071961
小箱入数		1セット(上用と下用)					
梱　入　数		20セット(上用と下用)					

※価格は上用丁番と下用丁番1セット分です。

3方向調整丁番隙間隠し(別売)

●左右調整して開き側に寄せたとき、前後・左右調整プレートと丁番ハネとの間に隙間が空き過ぎて、取付けおよび調整ねじが見えて気になる場合にご使用ください。

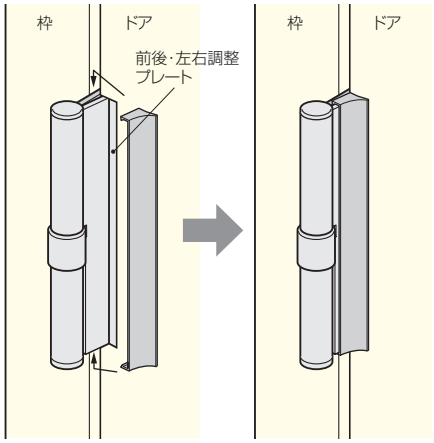

[材　質] PC

サイズ		104×10
シルバー	価格(税抜)	¥50
	注文コード	095909
小箱入数		100ヶ
梱　入　数		1,000ヶ

※左右勝手はありません。

このページの設計・施工ガイドは618~619ページ

左右兼用3方向調整丁番

トータルコストダウン

使用条件

一般住宅屋内用木製ドア（浴室には使用できません）
◇対応ドア厚：33mm
◇ドア質量：総質量で25kg以下（ドア幅800mm以下×ドア高さ2000mm以下・丁番2ヶ使用の場合）

- ●上下・左右・前後3方向の建付け調整ができます。
- ●丁番は、左右勝手がなく上下同一仕様の兼用タイプです。
- ●吊込みは、枠側に取付けたハネをドア側のプレートの挿入部に水平に差込む方式です。そのため枠が丁番の持ち出し位置よりもさらに前面に突出している場合などに効果的です。
- ●建付け調整はドアを吊ったままの状態で、ドライバー1本で簡単にできます。

左よりゴールド塗装、シルバー塗装、アンバー塗装

丁番には以下の様な特徴があります。

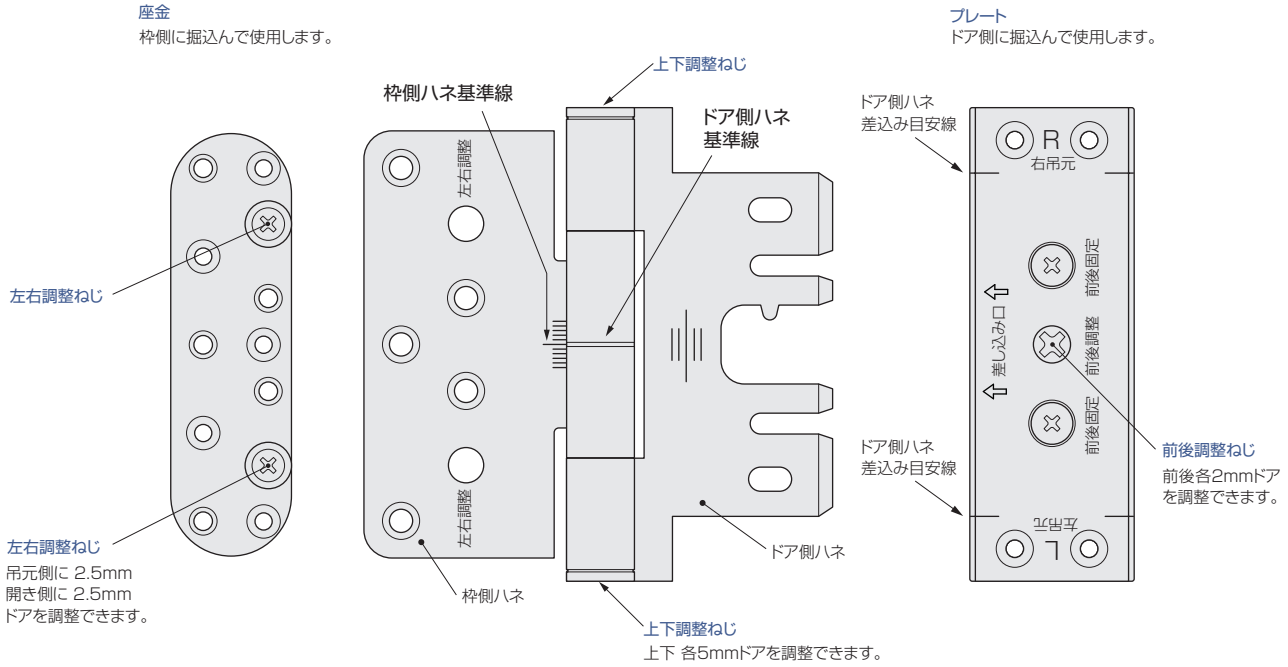

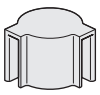

取付用キャップ
前後調整プレートの挿入部にドア側ハネを差込む時に使用するキャップです。ハネを固定して差込みやすくします。

基準線

枠側ハネ基準線とドア側ハネ基準線が同位置にあることを確認してください。
その状態からドアの上下調整が 各5mmずつ可能になります。
また、枠側ハネに1mm刻みの目盛りが刻んでありますので、上下調整時に目安としてご利用ください。

本図は右勝手の場合を示します。

このページの設計・施工ガイドは620~621ページ

■製品寸法図

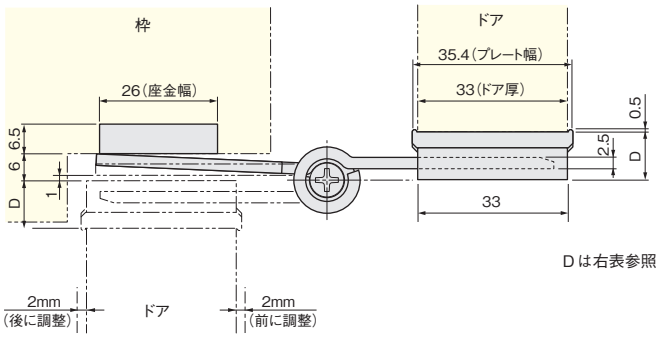

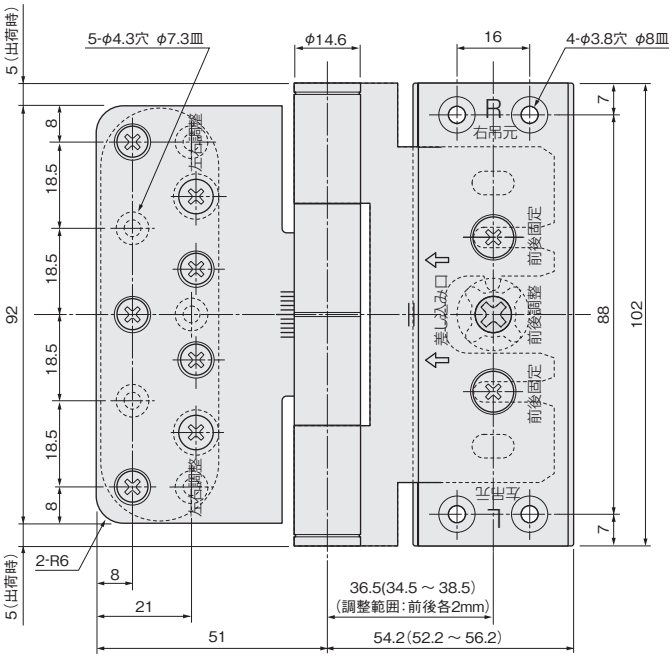

本図は右勝手の場合を示します。

■ドアと枠の加工寸法参考図

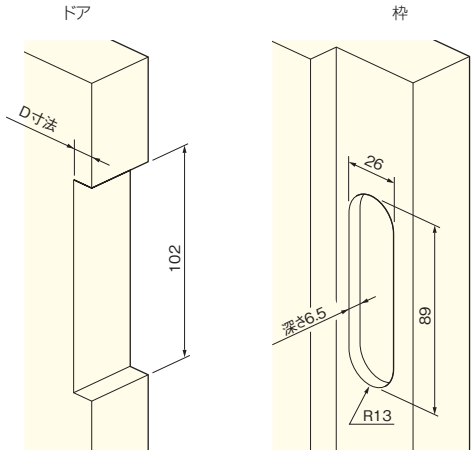

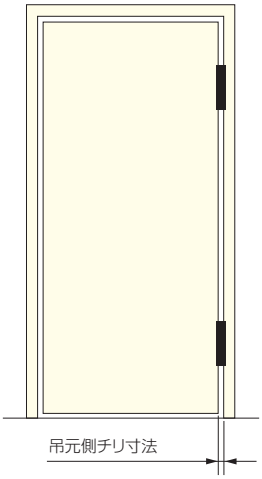

ドア側ハネの掘込み深さ(D寸法)
と吊元側チリ寸法との関係表

D寸法	吊元側チリ寸法
11.5	5
10.5	6
9.5	7

ご注意　丁番の位置については、ドライバーで上下調整をするために必要な(天井および床までの)寸法を必ず確保してください。

[材　質] 丁番：鋼
前後調整プレート：PA＋鋼、
左右調整プレート：亜鉛合金

サイズ(縦×横×板厚)		102×102×2.5
前後調整プレート(幅)		33
アンバー塗装	価格(税抜)	¥2,000(1ヶ)
	注文コード	180690
ゴールド塗装	価格(税抜)	¥2,000(1ヶ)
	注文コード	180691
シルバー塗装	価格(税抜)	¥2,000(1ヶ)
	注文コード	180689
小箱入数		2ヶ
梱　入　数		40ヶ

※価格は丁番1ヶの値段です。

ドア錠 1
丁番 2
スライド丁番 3
開き戸金具 4
引戸錠 南京錠 5
引戸金具 6
上吊式引戸金具 7
折戸金具 8
室内用アルミ建具 9
取手 引手 10
スライドレール ワイヤー バスケット 11
収納・吊金具 12
その他の家具金具 13
物干金具 ポスト用金具 14
諸金具 15
真鍮 アンティーク 16
設計施工ガイド
会社案内

このページの設計・施工ガイドは620～621ページ

調整機構付き丁番N17型6R トータルコストダウン

使用条件

一般住宅屋内用木製ドア（浴室には使用できません）
◇対応ドア厚：29mm～45mm
◇ドア質量：総質量で25kg以下（ドア幅800mm以下×ドア高さ2000mm以下・丁番2ヶ使用の場合）
◇左右勝手あり：本品は左右勝手があります。ご注文の際は必ず、左右いずれかを明示してください
（ドアが手前に開く側から見て、左側に丁番が付く場合を左勝手、その反対を右勝手と呼びます）。

- 上下・左右2方向の建付け調整ができます。
- 持ち出し寸法の大きいタイプです（102×102サイズに比べて+7mm）。
- 調整操作は、ドアを吊ったままの状態でドライバー1本で簡単にできます。

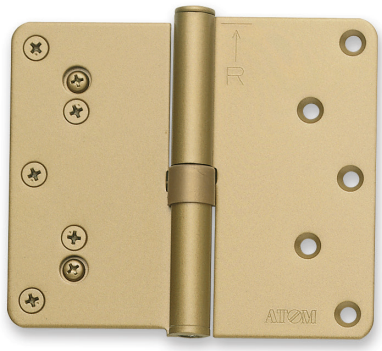

左よりゴールド塗装、シルバー塗装

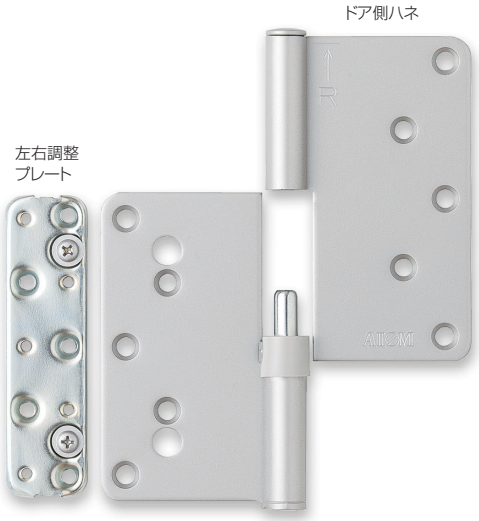

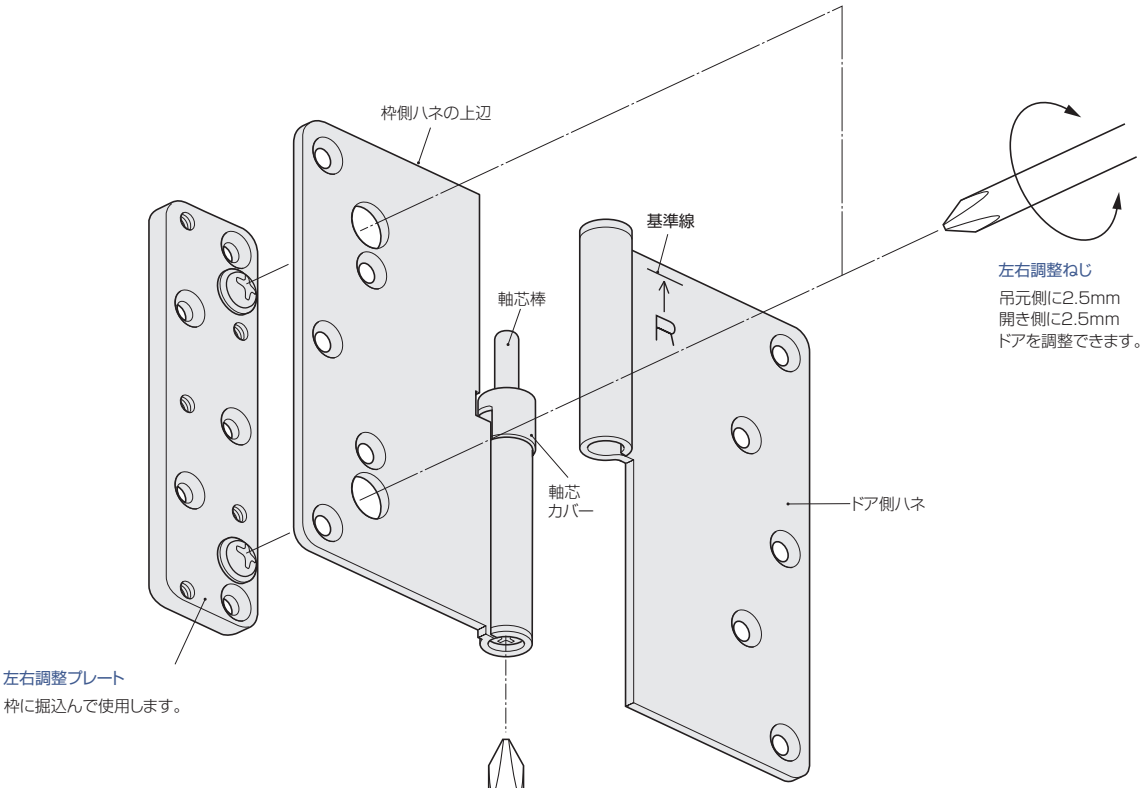

基準線

枠側ハネの上辺と、ドア側のハネの上部にある「基準線」の位置とが同じ高さにあるかどうかを確認してください。その状態から、ドア側ハネの上下調整が 各2.5mmずつ可能になります。
枠側ハネの上辺と「基準線」とがずれている場合は、上下調整ねじでずれを修正してからご使用になってください。

本図は右勝手用丁番を示します。

このページの設計・施工ガイドは622～623ページ

■製品寸法図

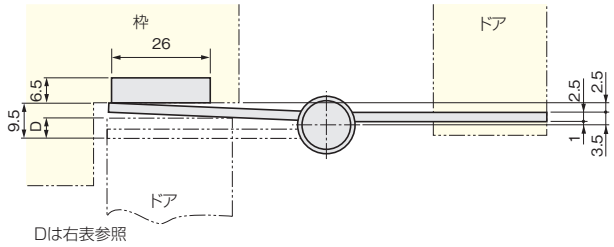

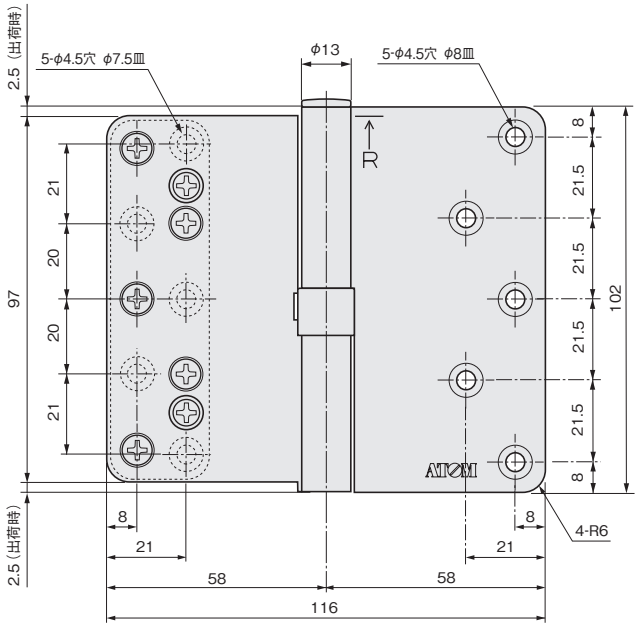

本図は右勝手用丁番を示します。

■ドアと加工寸法参考図

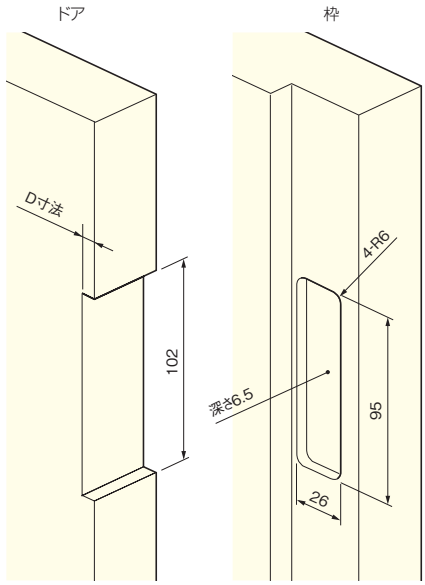

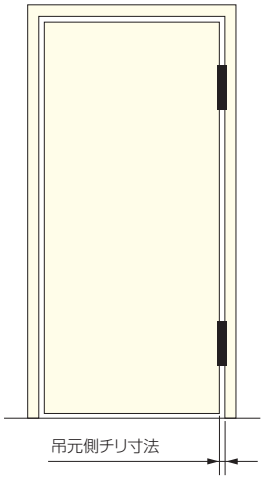

ドア側ハネの掘込み深さ（D寸法）と吊元側チリ寸法との関係表

D寸法	吊元側チリ寸法
7	2.5
6	3.5
5	4.5

ご注意 下用丁番の位置については、ドライバーで上下調整をするために必要な（床までの）寸法を必ず確保してください。

［材　質］ハネ：鋼
左右調整プレート：鋼

サイズ（縦×横×板厚）		102×116×2.5	
仕上げ ＼ 左右勝手		左勝手	右勝手
ゴールド塗装	価格（税抜） 注文コード	¥1,900（1ヶ） 095925	¥1,900（1ヶ） 095924
シルバー塗装	価格（税抜） 注文コード	¥1,900（1ヶ） 095923	¥1,900（1ヶ） 095922
小箱入数		2ヶ	
梱　入　数		40ヶ	

※価格は丁番1ヶの値段です。

ドア錠 1
丁番 2
スライド丁番 3
開き戸金具 4
引戸錠 南京錠 5
引戸金具 6
上吊式 引戸金具 7
折戸金具 8
室内用 アルミ建具 9
取手 引手 10
スライドレール ワイヤー バスケット 11
収納・吊金具 12
その他の 家具金具 13
物干金具 ポスト用金具 14
諸金具 15
真鍮 アンティーク 16
設計 施工 ガイド
会社案内

このページの設計・施工ガイドは622～623ページ

DS儀星付き旗丁番

102×102×2.0
ヘアーライン

DS儀星付き旗丁番6R

102×89×2.0
ヘアーライン

使用条件 一般住宅屋内用木製ドア（浴室には使用できません）

●吊込み容易、エコノミーな旗丁番です。
●左右勝手がありません。

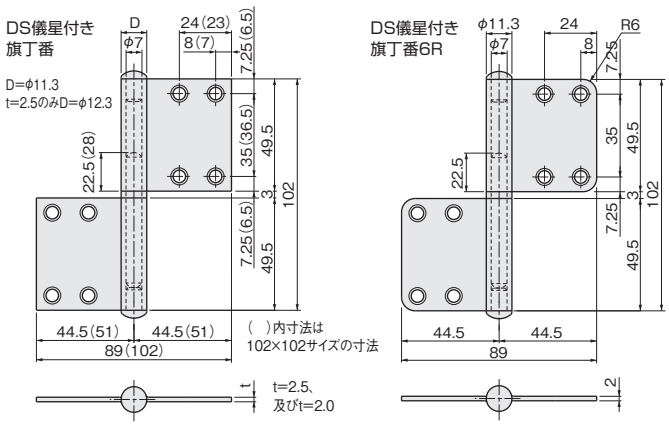

DS儀星付き旗丁番　［材　質］ステンレス鋼　［添付品］＋皿木ねじ 3.5×25　8本

仕上げ ＼ サイズ		102×102×2.5 SUS304	102×102×2.0 SUS304	102×89×2.0 SUS304	102×89×2.0 SUS430
ヘアーライン	価格(税抜)	¥1,090	¥940	¥660	¥550
	注文コード	070039	070038	072300	188295
小箱入数		10ヶ			
梱入数		100ヶ			

DS儀星付き旗丁番6R　［材　質］ステンレス鋼　［添付品］＋皿木ねじ 3.5×25　8本

仕上げ ＼ サイズ		102×89×2.0 SUS304	102×89×2.0 SUS430
ヘアーライン	価格(税抜)	¥660	¥550
	注文コード	072301	188296
小箱入数		10ヶ	
梱入数		100ヶ	

ステンレスウイング丁番

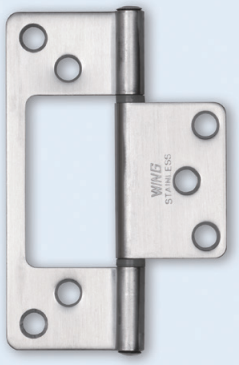

89mm

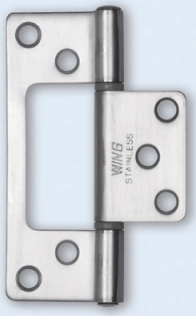

76mm

使用条件 一般住宅屋内用木製収納扉（軽量用）

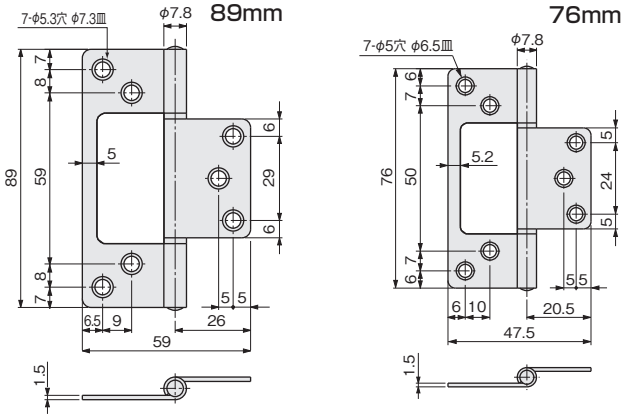

［材　質］SUS430
［添付品］89：＋皿木ねじ3.5×22　7本
　　76：＋皿木ねじ3.1×20　7本

仕上げ ＼ サイズ		89	76
生地ヘアーライン	価格(税抜)	¥630	¥530
	注文コード	072827	072826
小箱入数		10ヶ	20ヶ
梱入数		300ヶ	400ヶ

※この商品のご注文は、小箱単位でお願い致します。

ステンレス平ギボシ丁番

アンバー

生地ヘアーライン

NEW

黒塗装（つや消し）

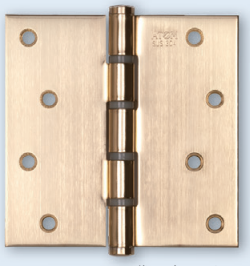
代用金メッキ

使用条件 一般住宅屋内用木製ドア（浴室には使用できません）

●エコノミーな「リング無し」タイプと、ドアの回転がより滑らかで耐久性に優れた「リング入り」タイプとが揃っています。
●ピンが抜き差しできるタイプです。

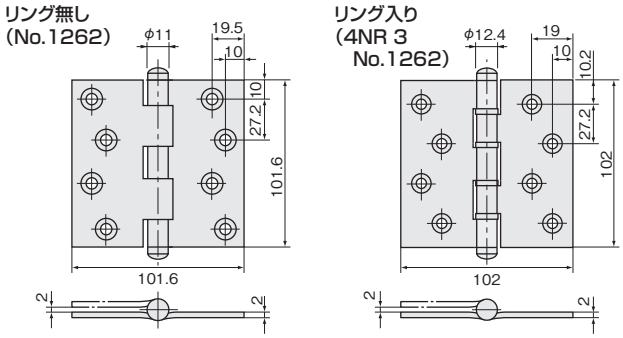

［材　質］SUS304
［添付品］＋皿木ねじ3.5×25　8本

種類（品番）		リング無し（No.1262）	リング入り（4NR 3 No.1262）
仕上げ ＼ サイズ		102×102×2.0	102×102×2.0
生地ヘアーライン	価格（税抜）	¥1,050	¥1,100
	注文コード	072035	071696
アンバー（電解着色）	価格（税抜）	—	¥1,400
	注文コード	—	071692
代用金メッキ	価格（税抜）	—	¥2,100
	注文コード	—	071693
黒塗装（つや消し）	価格（税抜）	¥1,800	¥1,900
	注文コード	222582	222581
小箱入数		2ヶ	
梱入数		100ヶ	

ウイングエース丁番

DIY

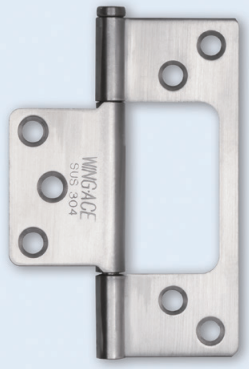

89mm

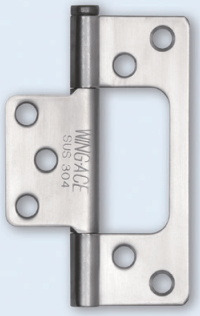

76mm

使用条件 一般住宅屋内用木製収納扉（軽量用）

●ピンが抜き差しできるタイプのため、吊込み、取外しが簡単です。
●左右勝手はありません。ピンを抜き差しするだけで左右どちらの勝手用にも組み立てられます。

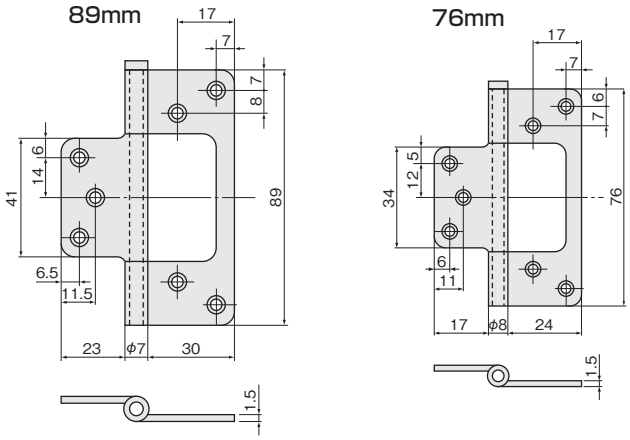

［材　質］SUS304
［添付品］89：＋皿木ねじ3.5×22　7本
　　76：＋皿木ねじ3.1×20　7本

仕上げ ＼ サイズ		89	76
生地ヘアーライン	価格（税抜）	¥630	¥560
	注文コード	071501	071500
小箱入数		10ヶ	20ヶ
梱入数		300ヶ	400ヶ

※この商品のご注文は、小箱単位でお願い致します。

フラッシュ丁番(厚口)

使用条件 一般住宅屋内用木製収納扉(軽量用)

●ピンが抜き差しできるタイプのため、吊込み、取外しが簡単です。
●左右勝手はありません。ピンを抜き差しするだけで左右どちらの勝手用にも組み立てられます。

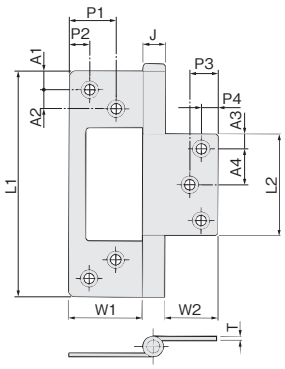

サイズ	L1	L2	W1	W2	J	P1	P2	P3	P4	A1	A2	A3	A4	T
100	100	46	30.5	22	φ9.5	18.5	6	12	7	7	16	6	17	1.8
89	89	39	28.4	19.4	φ8.5	18	8	11	6.5	7	8	6	13.5	1.8
76	76	36	25.2	18.8	φ7	16.5	6.5	10.5	6.5	6	5	6	12	1.6
64	63.5	32.5	25	17.5	φ7	12.5	10	9	6	6	—	6	20	1.6

[材　質] 鋼
[添付品] 100：+皿木ねじ3.5×22 7本　89：+皿木ねじ3.5×22　7本
76：+皿木ねじ3.1×20 7本　64：+皿木ねじ3.1×20　4本

仕上げ＼サイズ		100	89	76	64
ブラウン塗装	価格(税抜)	¥470	¥390	¥340	¥300
	注文コード	071668	071685	071684	071667
シルバー塗装	価格(税抜)	¥470	¥390	¥340	¥300
	注文コード	071666	071683	071682	071665
SG色塗装	価格(税抜)	¥720	¥600	¥530	¥430
	注文コード	071659	071658	071657	071656
小箱入数		20ヶ	20ヶ	20ヶ	30ヶ
梱入数		240ヶ	300ヶ	500ヶ	720ヶ

※この商品のご注文は、小箱単位でお願い致します。

フラッシュ丁番(薄口)

使用条件 一般住宅屋内用木製収納扉(軽量用)

●ピンが抜き差しできるタイプのため、吊込み、取外しが簡単です。
●左右勝手はありません。ピンを抜き差しするだけで左右どちらの勝手用にも組み立てられます。

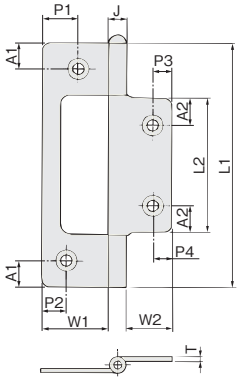

サイズ	L1	L2	W1	W2	J	P1	P2	P3	P4	A1	A2	T
76	76	42	20.7	14.2	φ5.1	11	9	6	6.7	8	8	1
64	63	33	18.4	12.2	φ4.8	11	9	5	6.7	7	6.5	1
51	51	26.6	18.5	12.4	φ4.8	11	9	5	6.7	5.7	5	1

[材　質] 鋼
[添付品] 76：+皿木ねじ2.7×16　7本
64：+皿木ねじ2.7×16　4本
51：+皿木ねじ2.4×16　4本

仕上げ＼サイズ		76	64	51
黒塗装	価格(税抜)	¥250	¥210	¥200
	注文コード	072104	072101	072100
ウルミ塗装	価格(税抜)	¥250	¥210	¥200
	注文コード	072105	072103	072102
クリーム塗装	価格(税抜)	¥280	¥230	¥210
	注文コード	072108	072107	072106
小箱入数		100ヶ	100ヶ	100ヶ
梱入数		900ヶ	1,200ヶ	1,200ヶ

※この商品のご注文は、小箱単位でお願い致します。

ガラス扉用丁番

ミニスカーレットヒンジ

NEW

使用条件

- ●インセットタイプのアクリル扉用。
- ●小型･軽量の扉にお使いください。
- ●扉厚=3mm

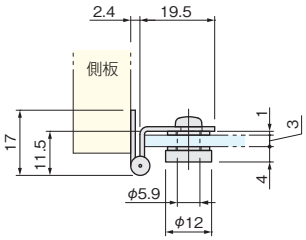

ビニールパッキン

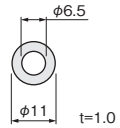

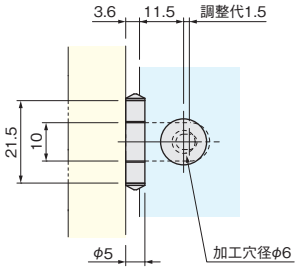

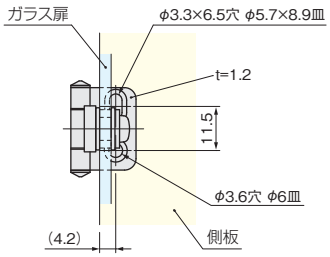

※11.5mm=ガラス扉の端からφ6穴のセンターまでの距離。
このとき、ガラス扉を戸先方向へ1.5mm調整可能。

[材質(仕上げ)] 鉄（クローム）
[添付品] ビニールパッキン 2ヶ
[推奨ねじ] ＋皿木ねじ 2.4×16

価格(税抜)	¥1,500
注文コード	223267
小箱入数	50袋(1袋2ヶ入り)

スカーレットヒンジ(インセット)

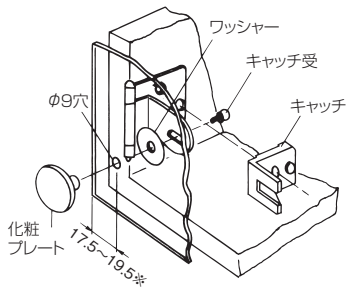

※17.5~19.5=ガラス扉の端からφ9穴のセンターまでの距離

使用条件

●インセットタイプのガラス扉またはアクリル扉用。ガラスの場合は強化ガラスをご使用ください。
●扉厚=5mm(扉厚3、4mmの場合は、別売の専用ビニール座(外径15×厚さ1、穴径φ9)をご使用ください)

スカーレットヒンジ(インセット)キャッチなし

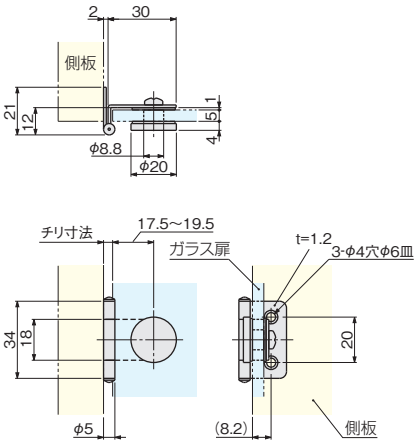

スカーレットヒンジ(インセット)キャッチ付き

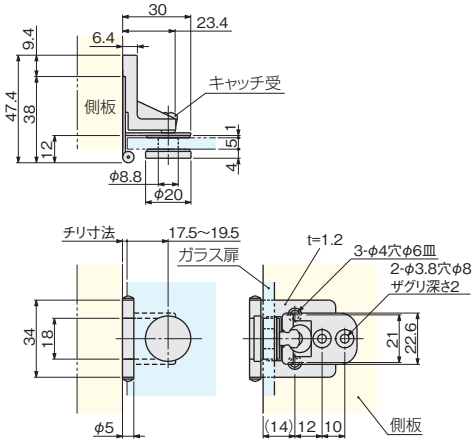

ガラス扉端からφ9穴センターまでの距離	17.5	18.5	19.5
キャッチなしチリ寸法	3.2~6	3.2~5	3.2~4
キャッチ付きチリ寸法	1.2~4	1.2~3	1.2~2

[材質(仕上げ)] ハネ:鋼(クロームメッキ)
化粧プレート:真鍮(クロームメッキ)
ワッシャー:PVC(透明)
パッキン:PE(透明)
キャッチ(キャッチ付きのみ):POM(黒)
[推奨ねじ] 本体:+皿木ねじ 2.7×16(添付されていません)
キャッチ:+丸木ねじ 3.1×20(添付されていません)

■仕様追記(18/02/14)

キャッチなし	価格(税抜)	¥490
	注文コード	003490
キャッチ付き	価格(税抜)	¥700
	注文コード	003491
小箱入数		20ヶ(各1ヶ小袋入り)

※ステンレス製も受注生産にて承ります。
※専用ビニール座は ¥30(1ヶ)

スカーレットヒンジ(かぶせ)

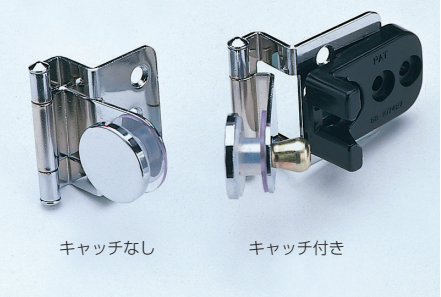

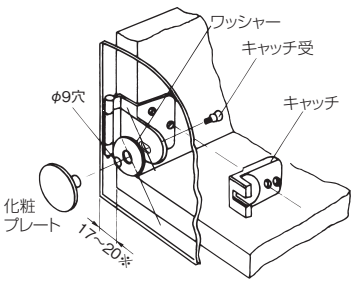

※17~20=ガラス扉の端からφ9穴のセンターまでの距離

使用条件

●かぶせタイプのガラス扉またはアクリル扉用。ガラスの場合は強化ガラスをご使用ください。
●扉厚=5mm(扉厚3、4mmの場合は、別売の専用ビニール座(外径15×厚さ1、穴径φ9)をご使用ください)

スカーレットヒンジ(かぶせ)キャッチなし

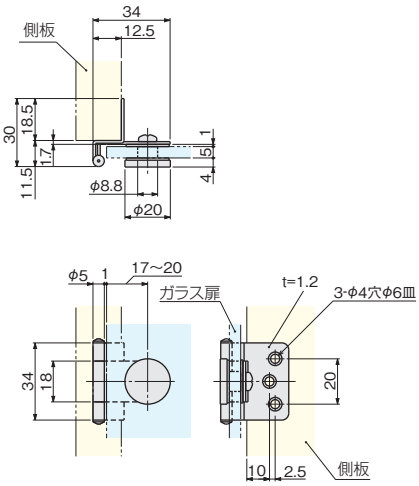

スカーレットヒンジ(かぶせ)キャッチ付き

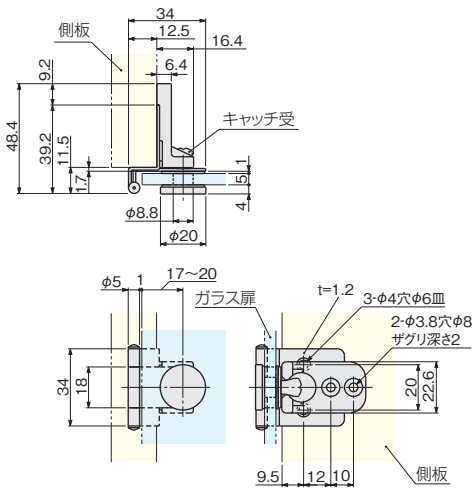

ガラス扉端からφ9穴センターまでの距離	17	18	19	20
扉のかぶせ代	4~6.8	5~7	6~7	7

[材質(仕上げ)] ハネ:鋼(クロームメッキ)
化粧プレート:真鍮(クロームメッキ)
ワッシャー:PVC(透明)
パッキン:PE(透明)
キャッチ(キャッチ付きのみ):POM(黒)
[推奨ねじ] 本体:+皿木ねじ 2.7×16(添付されていません)
キャッチ:+丸木ねじ 3.1×20(添付されていません)

■仕様追記(18/02/14)

キャッチなし	価格(税抜)	¥540
	注文コード	003492
キャッチ付き	価格(税抜)	¥740
	注文コード	003493
小箱入数		20ヶ(各1ヶ小袋入り)

※ステンレス製も受注生産にて承ります。
※専用ビニール座は ¥30(1ヶ)

マウスヒンジ(インセット)

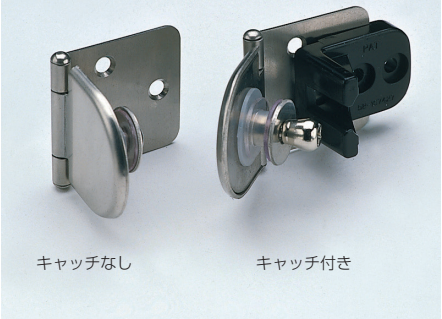

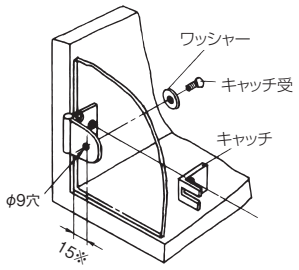

※15=ガラス扉の端からφ9穴のセンターまでの距離

使用条件

●インセットタイプのガラス扉またはアクリル扉用。ガラス扉の場合は強化ガラスをご使用ください。
●扉厚=5mm(扉厚3、4mmの場合は、別売の専用ビニール座(外径15×厚さ1、穴径φ9)をご使用ください)

マウスヒンジ(インセット) キャッチなし

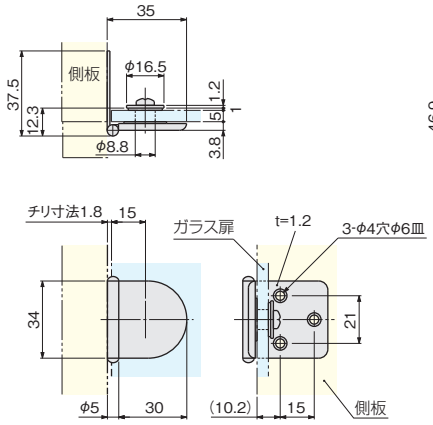

マウスヒンジ(インセット) キャッチ付き

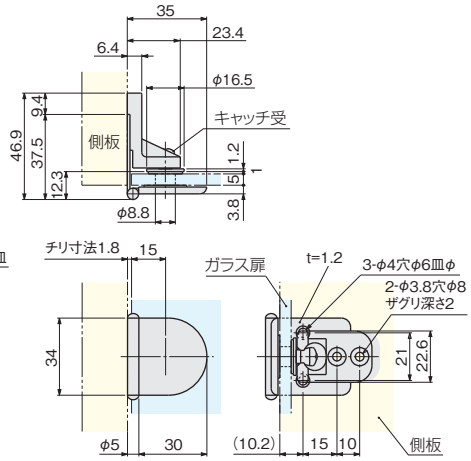

[材質(仕上げ)] ハネ：SUS304（生地ヘアーライン）
ワッシャー：PVC（透明）
パッキン：PE（透明）
キャッチ（「キャッチ付き」のみ）：POM（黒）
[推奨ねじ] 本体：+皿木ねじ 2.7×16
キャッチ：+丸木ねじ 3.1×20

■仕様追記
(18/02/14)

キャッチなし	価格(税抜)	¥680
	注文コード	003480
キャッチ付き	価格(税抜)	¥800
	注文コード	003481
小箱入数		20ヶ(各1ヶ小袋入り)

※専用ビニール座は ¥30(1ヶ)

マウスヒンジ(かぶせ)

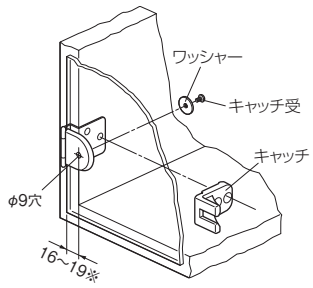

※16~19=ガラス扉の端からφ9穴のセンターまでの距離

使用条件

●かぶせタイプのガラス扉またはアクリル扉用。ガラス扉の場合は強化ガラスをご使用ください。
●扉厚=5mm(扉厚3、4mmの場合は、別売の専用ビニール座(外径15×厚さ1、穴径φ9)をご使用ください)

マウスヒンジ(かぶせ)キャッチなし

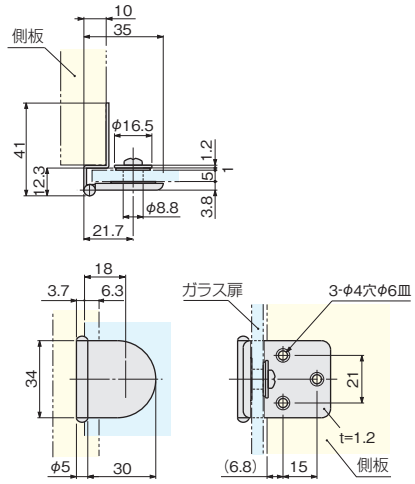

マウスヒンジ(かぶせ)キャッチ付き

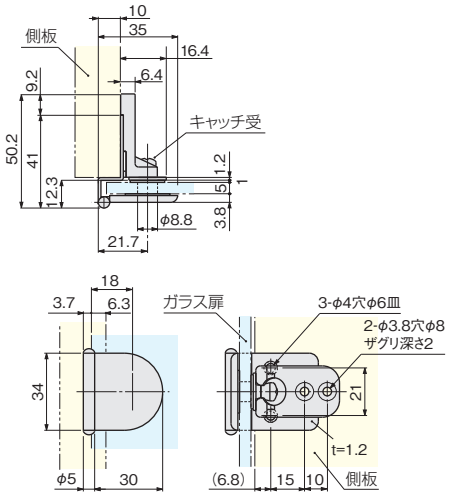

ガラス扉端からφ9穴センターまでの距離	16	17	18	19
扉のかぶせ代	4.3	5.3	6.3	7.3

[材質(仕上げ)] ハネ：SUS304（生地ヘアーライン）
ワッシャー：PVC（透明）
パッキン：PE（透明）
キャッチ（「キャッチ付き」のみ）：POM（黒）
[推奨ねじ] 本体：+皿木ねじ 2.7×16
キャッチ：+丸木ねじ 3.1×20

■仕様追記
(18/02/14)

キャッチなし	価格(税抜)	¥1,200
	注文コード	143804
キャッチ付き	価格(税抜)	¥1,380
	注文コード	143803
小箱入数		20ヶ(各1ヶ小袋入り)

※専用ビニール座は ¥30(1ヶ)

ドロップ扉用丁番

フォーリングヒンジ

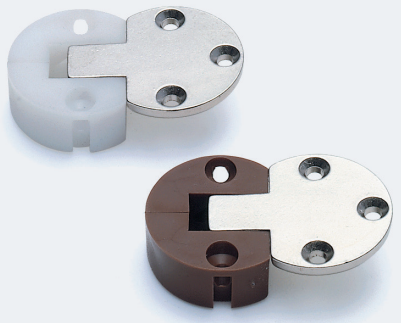

上段は白+ニッケル、下段は茶+ニッケル

使用条件 食器棚などの木製ドロップ扉用。15mmかぶせ用

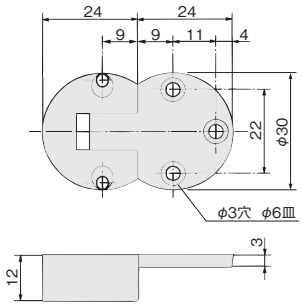

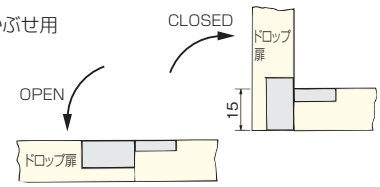

[材　質] カップ：PA、ハネ：亜鉛合金
[推奨ねじ] ＋皿木ねじ 2.7×16～20
（添付されていません）

茶(カップ) +ニッケルメッキ(ハネ)	価格(税抜) 注文コード	¥300 003713
白(カップ) +ニッケルメッキ(ハネ)	価格(税抜) 注文コード	¥300 003714
小箱入数		50ヶ
梱入数		500ヶ

ご注意

掘込径はφ30.5mmで加工してください。
ステーなどを必ず併用してください(503～505ページ参照)。

ドロップ丁番

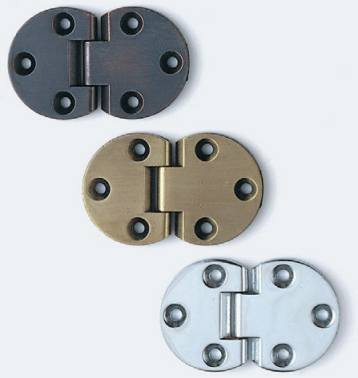

上段よりGBメッキ、ドイツGBメッキ、クロームメッキ

使用条件 食器棚などの木製ドロップ扉用。4mmかぶせ用

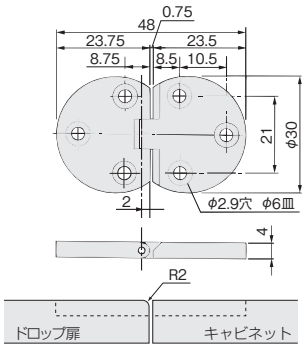

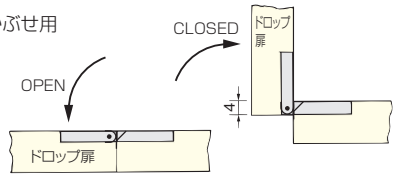

[材　質] 亜鉛合金
[推奨ねじ] ＋皿木ねじ 2.7×16
（添付されていません）

GBメッキ	価格(税抜) 注文コード	¥370 003753
ドイツGBメッキ	価格(税抜) 注文コード	¥370 003754
クロームメッキ	価格(税抜) 注文コード	¥370 003755
小箱入数		40ヶ
梱入数		800ヶ

ご注意

ステーなどを必ず併用してください(503～505ページ参照)。

ビューロー丁番

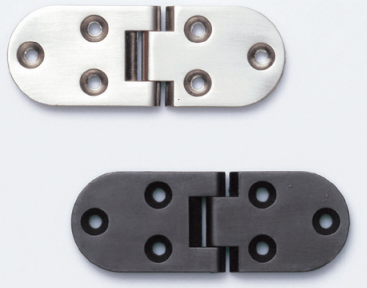

上段よりWBメッキ、ブロンズメッキ

使用条件 食器棚などの木製ドロップ扉用。6mmかぶせ用

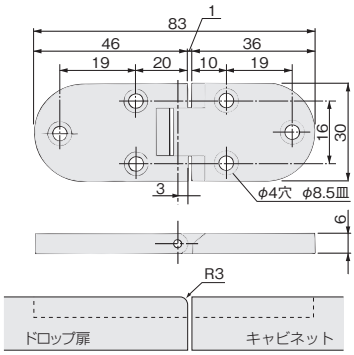

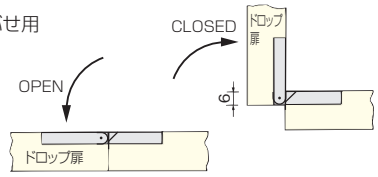

[材　質] 亜鉛合金
[推奨ねじ] ＋皿木ねじ 3.5×16
（添付されていません）

ブロンズメッキ	価格(税抜) 注文コード	¥650 003745
WBメッキ	価格(税抜) 注文コード	¥650 003746
小箱入数		20ヶ
梱入数		400ヶ

ご注意

ステーなどを必ず併用してください(503～505ページ参照)。

ミシン丁番

DIY

使用条件 折たたみテーブル、食器棚などの木製ドロップ扉用。
面付けで使用できます。

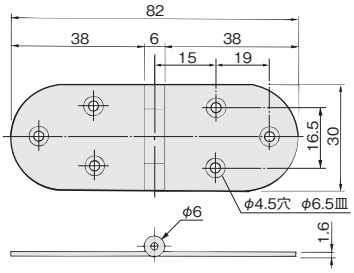

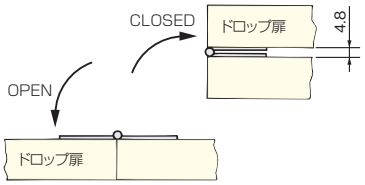

[材　質] 鋼
[推奨ねじ] ＋皿木ねじ 3.1×16
（添付されていません）

ガラGBメッキ	価格(税抜) 注文コード	¥290 003450
小箱入数		100ヶ

ご注意

ドロップ扉にご使用される場合は、ステーなどを必ず併用してください(503～505ページ参照)。

ステンレス長丁番

使用条件 折たたみテーブル、食器棚などの木製ドロップ扉用。

●掘込みが不要な面付けタイプの長丁番です。

0.8×32×1872 ／ 0.8×38×1872 ／ 1.2×51×1872 ／ 1.5×38×2000 ／ 1.5×51×2000 ／ 1.5×51×2400

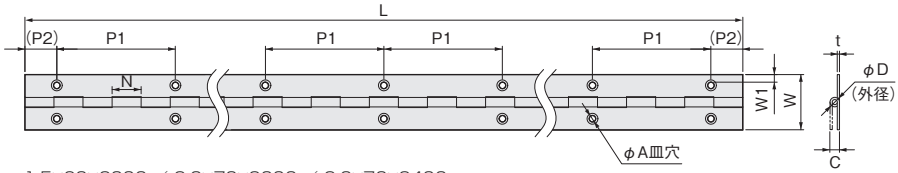

1.5×60×2000 ／ 2.0×70×2000 ／ 2.0×70×2400

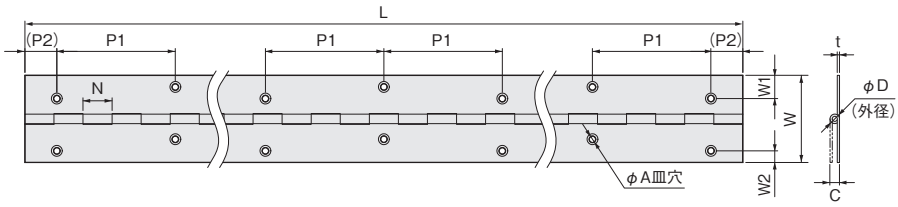

サイズ	W	L	t	P1	P2	W1	W2	φD	N	穴数	φA	C
0.8×32×1872	32	1872	0.8	75	(36)	6.5	—	4.1	12.5	50	4.3	4.1
0.8×38×1872	38	1872	0.8	75	(36)	8.5	—	4.1	12.5	50	4.3	4.1
1.2×51×1872	51	1872	1.2	75	(36)	10.75	—	5.4	12.5	50	4.3	5.4
1.5×38×2000	38	2000	1.5	81.5	(22)	7.5	—	6.5	20	50	4.5	6.5
1.5×51×2000	51	2000	1.5	81.5	(22)	10.75	—	6.5	20	50	4.5	6.5
1.5×51×2400	51	2400	1.5	81.5	(18)	10.75	—	6.5	20	60	4.5	6.5
1.5×60×2000	60	2000	1.5	81.5	(22)	16	8	6.5	20	50	4.5	6.5
2.0×70×2000	70	2000	2.0	100.5	(43.5)	14	8.5	10	50	40	5	10
2.0×70×2400	70	2400	2.0	100.5	(42.5)	14	8.5	10	50	48	5	10

ご注意

ドロップ扉にご使用される場合は、ステーなどを必ず併用してください(503～505ページ参照)。

［材　質］SUS304
ねじは添付されていません。

仕上げ ＼ サイズ		0.8×32×1872	0.8×38×1872	1.2×51×1872	1.5×38×2000	1.5×51×2000	1.5×60×2000	1.5×51×2400	2.0×70×2000	2.0×70×2400
生地磨き	価格(税抜)	¥5,500	¥6,000	¥10,000	¥18,000	¥18,500	¥23,000	¥24,000	¥45,000	¥50,500
	注文コード	146063	146064	146065	146066	146067	146068	146069	146070	146071
梱　入　数		50ヶ	40ヶ	30ヶ	20ヶ	20ヶ	15ヶ	10ヶ	6ヶ	6ヶ

※取寄品のため、別途運賃がかかります。納期は弊社までご確認ください。

SPCC長丁番

NEW

使用条件 折たたみテーブル、食器棚などの木製ドロップ扉用。

●掘込みが不要な面付けタイプの長丁番です。

1.2×51×1872 ／ 1.6×38×2000 ／ 1.6×51×2000

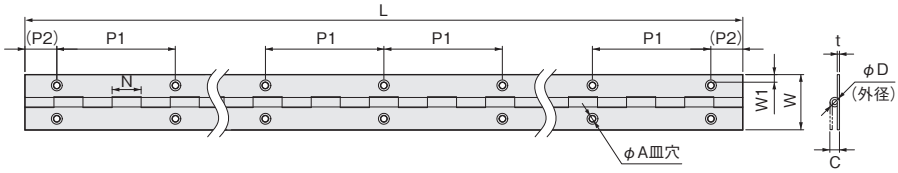

サイズ	W	L	t	P1	P2	W1	φD	N	穴数	φA	C
1.2×51×1872	51	1872	1.2	75	(36)	10.75	5.4	12.5	50	4.3	5.4
1.6×38×2000	38	2000	1.6	81.5	(22)	7.5	6.7	20	50	4.5	6.7
1.6×51×2000	51	2000	1.6	81.5	(18)	10.75	6.7	20	50	4.5	6.7

［添付品］＋皿木ねじ 3.1×16　50本　　［材　質］SPCC

仕上げ ＼ サイズ		1.2×51×1872	1.6×38×2000	1.6×51×2000
黒塗装	価格(税抜)	¥16,500	¥23,000	¥25,000
	注文コード	223283	223284	223285
白塗装	価格(税抜)	¥16,500	¥23,000	¥25,000
	注文コード	223280	223281	223282

※取寄品のため、別途運賃がかかります。納期は弊社までご確認ください。

ご注意

ドロップ扉にご使用される場合は、ステーなどを必ず併用してください(503～505ページ参照)。

ドア錠 1
丁番 2
スライド丁番 3
開き戸金具 4
引戸錠 南京錠 5
引戸金具 6
上吊式 引戸金具 7
折戸金具 8
室内用 アルミ建具 9
取手 引手 10
スライドレール ワイヤー バスケット 11
収納・吊金具 12
その他の 家具金具 13
物干金具 ポスト用金具 14
諸金具 15
真鍮 アンティーク 16
設計 施工 ガイド
会社案内

丁番に関するQ&A

Q1 ドア丁番のサイズは127mm、102mm、89mmなど、半端な寸法が多いですが、何故ですか。また、丁番には多くのサイズが揃っていますが、ドアとの関係について教えてください。

A1 127mm、102mmと半端な寸法である理由は、元来がインチであったものをメートル法で表記しているためです。「2×4」など、建築にはインチや尺貫法が多いですが、建築金物もその多くが西欧から入って来たためインチ規格で造られているものが多くあります。造る方も使う方も、長年その寸法で扱い慣れているため、「あえていまさら変える必要もない」ということのようです。
丁番のサイズとドアとの関係については、「目安として」下表をご参考にしてください。

丁番のサイズとドアとの関係（目安）

丁番（2ヶ使用）	ド　ア	
長さ×板厚（mm）	ドア厚×幅（mm）	重量
76×1.5	25×600	15kg
89×1.7	30×700	20kg
102×2.0	35×800	25kg
127×2.5	40×900	35kg

Q2 ドア丁番の正しい取付け位置および使用個数について教えてください。

A2 ドア丁番の取付け位置については下図-1と2をご参照ください。
ドアの垂れ下がりを防止するために守りたいドア丁番の取付け位置を示しています。
なお、背丈の高いドアに丁番を3枚以上使用する場合がありますが、これはあくまでもドアの反りを防止するためにお勧めしています。ドアの荷重は1枚の丁番に集中しますので耐荷重効果はあまり期待できません。重いドアにはベアリング入り丁番などをご使用ください。

図-1　丁番の取付け位置

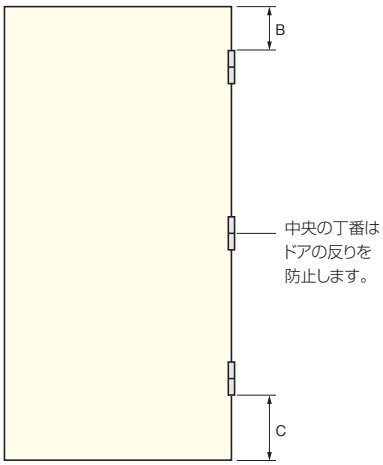

B寸法は丁番の長さの1.5倍、
C寸法は丁番の長さの2倍が望ましい。

図-2　丁番の取付け位置とドア幅との関係

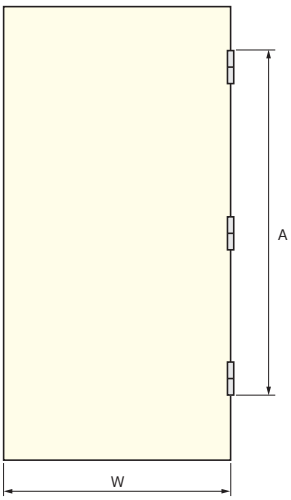

A≧W×2が望ましい。

図-3　ドアと枠との隙間の標準的寸法

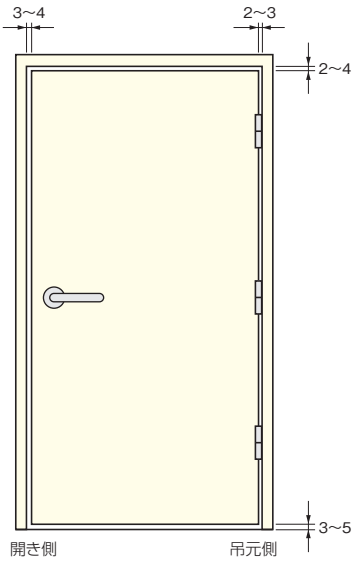

※なお、調整丁番をご使用の場合は
この限りではありません。
（72 ページの Q&A5 をご参照ください）

Q3 ドアを閉めた時に、ドア丁番の管部はなぜあんなにドアから飛び出しているのですか。

A3 丁番管部の中心からドア面までの距離を「持ち出し寸法」と言います（図-1）。この寸法が小さいと、ドア面と壁面とが面一（つらいち）に揃わなかったり（図-2）、ドア枠にドアがぶつかって180°開かなかったりします（図-3）。そのため設計に合わせて、持ち出し寸法が必要となります。

図-1

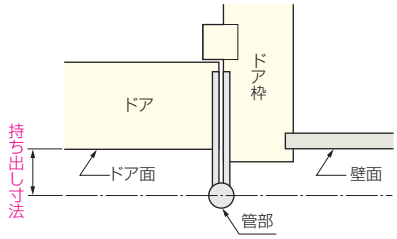

図-2

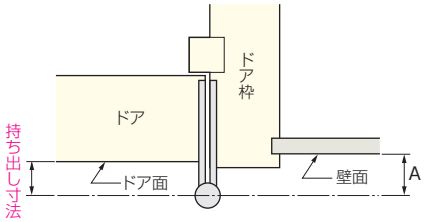

持ち出し寸法がAよりも小さいと
ドア面と壁面とが面一にならない。

図-3

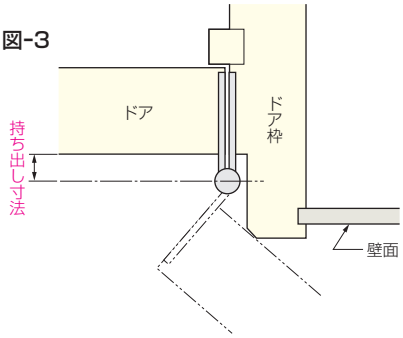

持ち出し寸法が、ドア枠からドア面までの距離の$\frac{1}{2}$以下の場合は、ドアが180°開かない。

Q4 丁番でよく、背押しという言葉を聞きますが、その意味を教えてください。

A4 図-1をご覧ください。左図が背押しをしていない丁番（背押なし）、右図が背押しをしてある丁番（背押あり）です。
背押なしは、丁番を開いた時に2枚のハネの裏面がフラットな状態になります。背押ありは、ハネが裏面（背面）から押されるように管部の中心方向へ若干入り込んでいます。
製造工程で言えば、図-2のように背押しをしてある方が1工程増えることになります。一般に管部の径が大きい丁番は背押しをしてあり、径が小さい丁番の多くは背押しをしていません。
図-3のように管部の径が大きい丁番の場合、背押しをしていないと、丁番を閉じた時（ドアを閉じた時）に、ドアおよび枠を深く切欠きしない限り、ドアと枠の隙間が大きくなります。切欠きが深過ぎると見た目が良くないので、ハネの板厚分だけ切欠きすればきれいに納まるように背押しをしてあります。ただしその分、持ち出し寸法（丁番管部が、ドア面および枠面より突き出している寸法）がそれなりに必要になります。

図-1

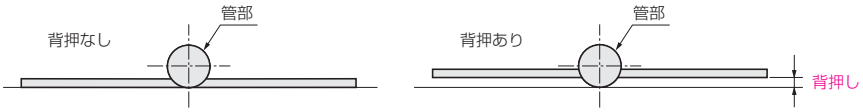

図-2

図-3

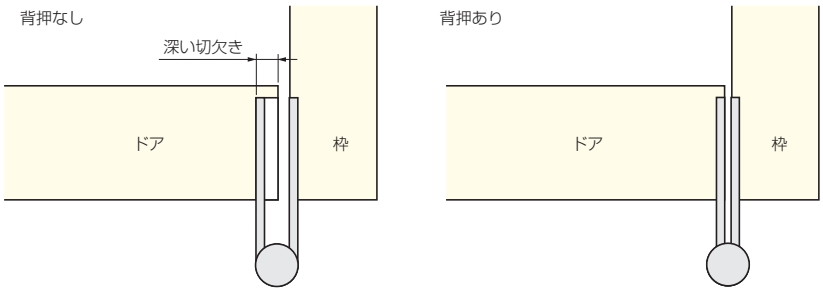

Q5 調整丁番を使用するときの設計上の注意点を教えてください。

A5 建具を設計する際に、ドアと枠に「調整代」分の隙間をあらかじめ見込んでください。この隙間寸法の設定が少ないと、調整機能が十分に発揮できません。調整丁番の調整範囲は下表のとおりですので、これが「調整代」分の隙間寸法となります。

	上下	左右
3方向調整丁番	±2.5mm	±2.5mm
左右兼用3方向調整丁番	±5mm	±2.5mm
調整機構付き丁番N17型6R	±2.5mm	±2.5mm

調整丁番を使用の場合のドアと枠との隙間寸法

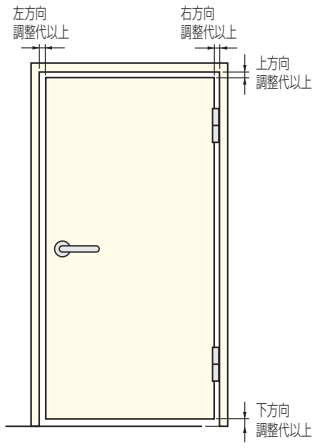

Q6 金具の左右勝手についてはいろいろな説があるようですが、調整丁番の左右勝手について教えてください。

A6 金具の左右勝手については、全国的に統一されたものはなく、各社各様で取り決めているのが現状です。
弊社の調整丁番については、左右勝手を下記のように取り決めています。
左勝手とは、ドアが手前に開く側から見て、左側に丁番が付く場合を指します。
右勝手とは、ドアが手前に開く側から見て、右側に丁番が付く場合を指します。

丁番の左右勝手

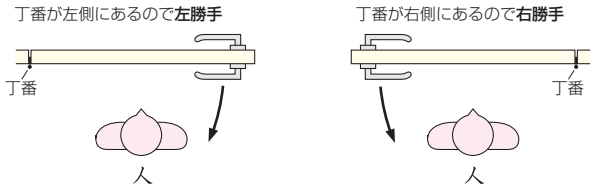

Q7 枠が薄く、枠側に左右調整プレートを埋込めないときは?

A7 通常の調整機構付き丁番は、枠側に左右調整のためのプレートを掘込んで取付けます。しかしご質問のように、枠が薄いため左右調整プレートを埋込んでも十分な木ねじ取付強度が得られないケースもあります。
弊社では、このようなケースにも対応できるよう、ドアの木口面に調整プレートを取付ける**「3方向調整丁番」**をご用意しています。

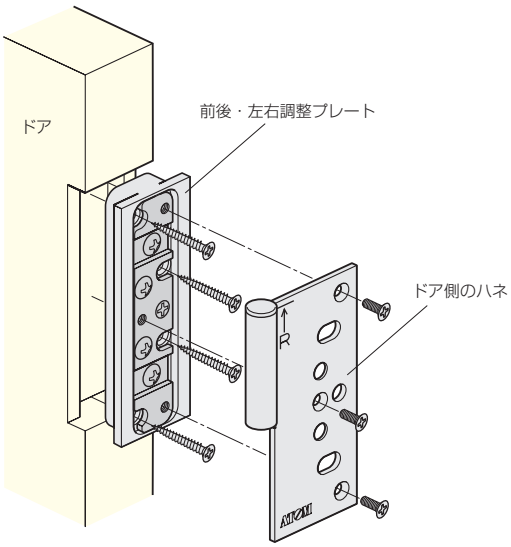

Q8 ケーシング(枠)があっても調整丁番を使用できますか?

A8 お客様が心配されているのは、「調整丁番は枠側のハネにドア側に取付けたハネを上から差込んで吊込むので、ケーシングが邪魔して吊込めないのでは?」ということだと思います。
このようなケースに対応できる調整丁番として、下記のようなタイプをご用意しています。
3方向調整丁番…軸芯が上にスライドするタイプ。ドアを横から差込んで取付けられます。
左右兼用3方向調整丁番…ドアに丁番のハネを挿入する座金を取付け、枠側に取付けた丁番のハネを水平に差込むタイプ。
調整機構付き丁番N17型6R…軸芯が短いタイプ。吊込むための寸法が20mm前後と少なくて済みます。

例：3方向調整丁番

上枠に当たらないようにドアをやや傾けながら、下用丁番から差込みます。なお、上用丁番は、軸芯棒を上げておきます。

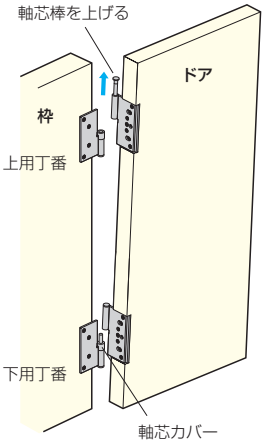

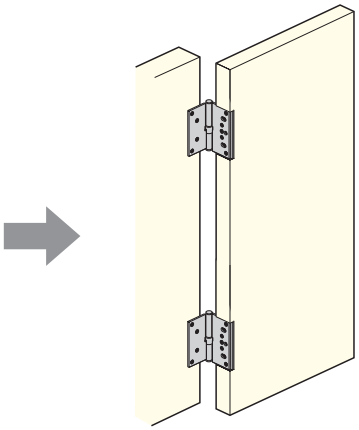

次に、ドアをまっすぐに立てて上用丁番の位置合わせをしてから、軸芯棒を下げて上用丁番の結合を行います。
最後に建付けと軸芯カバーの調整をして完了です。

Q9 厚さ35mmの室内ドアに3方向調整丁番を使用することを考えています。ドアに掘込み取付する「前後・左右調整プレート」の幅サイズは33mm、36mm、38mmがありますが、どのサイズを使えばよいのですか?

A9 ドア厚35mmに幅サイズ36mmのプレートを使用すると前後に0.5mmずつプレートが出っ張りますが、幅サイズ33mmのプレートを使って木部の切り欠き部が見えてしまうよりは綺麗ですので、幅サイズ36mmのプレートを推奨致します。

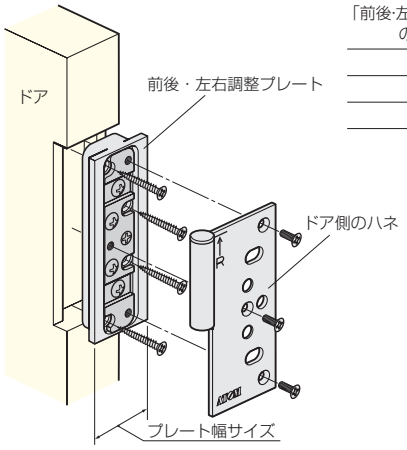

「前後・左右調整プレート」の幅サイズ	室内ドアの厚さ
33mm	33mm
36mm	34mm、35mm、36mm
38mm	37mm、38mm