■ドアの加工寸法参考図

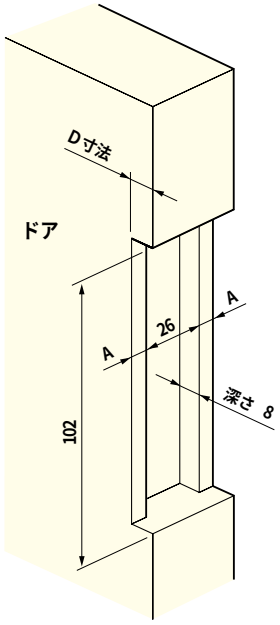

ご注意　下用丁番の位置については、ドライバーで調整操作をする
ために必要な（床までの）寸法を必ず確保してください。

ドアの厚さと上図中
A寸法との関係表

ドア厚さ	A寸法
33	3.5
36	5
38	6

ドア側ハネの掘込み深さ（D寸法）
と吊元側チリ寸法との関係表
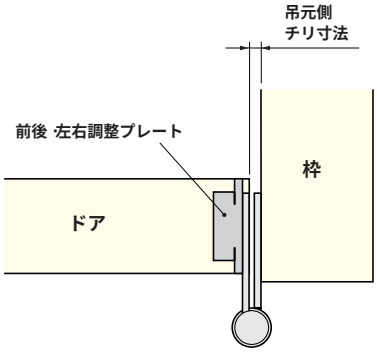
D寸法	吊元側チリ寸法
10	2.5
9	3.5
8	4.5